cod. 20133563 rev. 4 04/2018

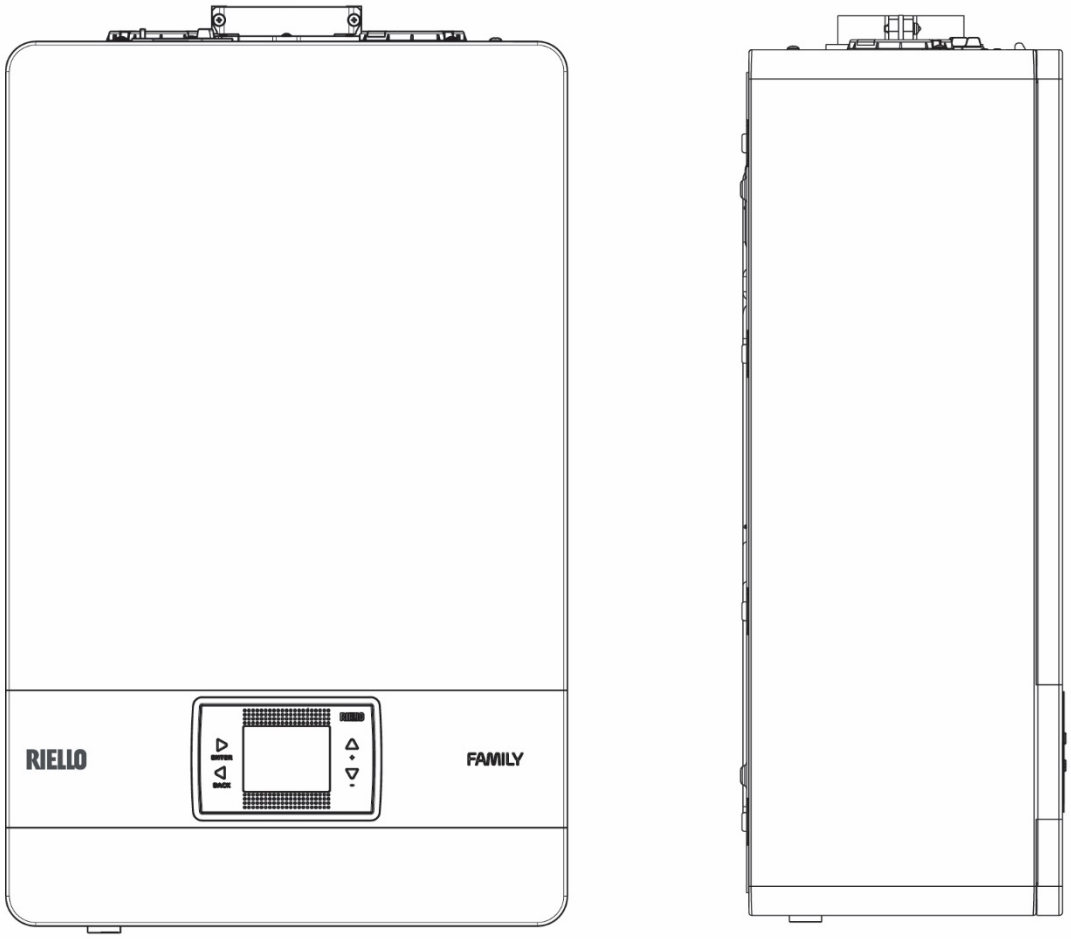

Family KIS

ΟΔΗΓΙΕΣ ΓΙΑ ΤΟΝ ΕΓΚΑΤΑΣΤΑΤΗ ΚΑΙ ΓΙΑ ΤΗΝ ΥΠΗΡΕΣΙΑ ΤΕΧΝΙΚΗΣ ΕΞΥΠΗΡΕΤΗΣΗΣ

RIELLO

ΣΕΙΡΑ

ΜΟΝΤΕΛΟ	ΚΩΔΙΚΟΣ
Family 25 KIS	20133714
Family 30 KIS	20142573
Family 35 KIS	20133716

RANGE RATED
Ο λέβητας αυτός μπορεί να προσαρμοστεί στις θερμικές ανάγκες της εγκατάστασης. Πράγματι, επιτρέπει τη ρύθμιση της μέγιστης παροχής για τη λειτουργία θέρμανσης του λέβητα. Για τη βαθμονόμηση, συμβουλευτείτε το κεφάλαιο «Ρυθμίσεις».
Μετά τη ρύθμιση της επιθυμητής ισχύος (μέγιστη θέρμανση - παράμετρος 23) σημειώστε την τιμή στην εσωτερική πλευρά του εξώφυλλου του παρόντος εγχειριδίου, έτσι ώστε να είναι πάντα διαθέσιμη η νέα ρύθμιση για επόμενους ελέγχους.

Φίλε Τεχνικέ,
σε ευχαριστούμε που πρότεινες έναν λέβητα της **RIELLO**, ο οποίος μπορεί να παρέχει τη μέγιστη άνεση για μεγάλο χρονικό διάστημα, με υψηλή αξιοπιστία, απόδοση, ποιότητα και ασφάλεια.
Με το παρόν εγχειρίδιο παρέχουμε τις πληροφορίες που θεωρούμε αναγκαίες για τη σωστή και πιο απλή εγκατάσταση της συσκευής, χωρίς να αμφισβητούμε τις γνώσεις και τις τεχνικές σου ικανότητες.

Σου ευχόμαστε καλή δουλειά και σε ευχαριστούμε εκ νέου.
Riello S.p.A.

ΣΥΜΜΟΡΦΩΣΗ

Ο λέβητας **Family RIELLO** ανταποκρίνεται στις ακόλουθες οδηγίες και κανονισμούς:
- Οδηγία 2009/142/ΕΚ έως την 20η Απριλίου 2018 και Κανονισμός (ΕΕ) 2016/426 από την 21η Απριλίου 2018
- Οδηγία για την απόδοση: Άρθρο 7(2) και Παράρτημα III της οδηγίας 92/42/ΕΟΚ
- Οδηγία για την ηλεκτρομαγνητική συμβατότητα 2014/30/ΕΕ
- Οδηγία για τη χαμηλή τάση 2014/35/ΕΕ
- Οδηγία 2009/125/ΕΚ για τον οικολογικό σχεδιασμό όσον αφορά τα συνδεόμενα με την ενέργεια προϊόντα
- Οδηγία 2010/30/ΕΕ για την ένδειξη της κατανάλωσης ενέργειας μέσω της επισήμανσης
- Κατ' εξουσιοδότηση κανονισμός (ΕΕ) αριθ. 811/2013
- Κατ' εξουσιοδότηση κανονισμός (ΕΕ) αριθ. 813/2013
- Κατ' εξουσιοδότηση κανονισμός (ΕΕ) αριθ. 814/2013

CE 0051

ΕΓΓΥΗΣΗ

Το προϊόν **RIELLO** καλύπτεται από **συμβατική εγγύηση** από την ημερομηνία αγοράς του προϊόντος που επικυρώνεται από το Εξουσιοδοτημένο Σέρβις **RIELLO** της περιοχής σας. Σας καλούμε συνεπώς να απευθυνθείτε εγκαίρως στο Εξουσιοδοτημένο Σέρβις της **RIELLO** το οποίο θα πραγματοποιήσει ΔΩΡΕΑΝ τον έλεγχο λειτουργίας για να επικυρώσει το ΠΙΣΤΟΠΟΙΗΤΙΚΟ ΣΥΜΒΑΤΙΚΗΣ ΕΓΓΥΗΣΗΣ.

Για το πλησιέστερο Εξουσιοδοτημένο Σέρβις επισκεφθείτε την ιστοσελίδα **www.riello.it**

Το προϊόν πρέπει να προορίζεται για τη χρήση που προβλέπεται από τη RIELLO και για την οποία έχει μελετηθεί. Η **RIELLO** δε φέρει καμία συμβατική ή εξωσυμβατική ευθύνη για ατυχήματα σε ανθρώπους ή ζώα ή για υλικές ζημίες που οφείλονται σε λανθασμένη εγκατάσταση, ρύθμιση, συντήρηση ή χρήση.

ΠΕΡΙΕΧΟΜΕΝΑ

1 ΓΕΝΙΚΑ....4
1.1 Γενικές προειδοποιήσεις....4
1.2 Βασικοί κανόνες ασφαλείας....4
1.3 Περιγραφή του λέβητα....5
1.4 Αναγνώριση....5
1.5 Δομή....6
1.6 Τεχνικά χαρακτηριστικά....7
1.7 Υδραυλικό κύκλωμα....11
1.8 Υπολειπόμενο μανομετρικό ύψος κυκλοφορητή....12
1.9 Ηλεκτρικό σχεδιάγραμμα καλωδίωσης....16
1.10 Πίνακας ελέγχου....17
1.11 Πρόσβαση στις τεχνικές παραμέτρους....21
2 ΕΓΚΑΤΑΣΤΑΣΗ....22
2.1 Παραλαβή του προϊόντος:....22
2.2 Διαστάσεις και βάρος....22
2.3 Μετακίνηση....22
2.4 Χώρος εγκατάστασης....22
2.5 Τοποθέτηση σε υφιστάμενες ή προς ανακαίνιση εγκαταστάσεις....23
2.6 Κανόνες εγκατάστασης....23
2.7 Εγκατάσταση αγωγού αποστράγγισης συμπυκνωμάτων....24
2.8 Επίτοιχη τοποθέτηση του λέβητα και υδραυλικές συνδέσεις....24
2.9 Ηλεκτρική σύνδεση....25
2.10 Σύνδεση αερίου....26
2.11 Αφαίρεση περιβλήματος....26
2.12 Απαγωγή καυσαερίων και αναρρόφηση αέρα καύσης....26
2.13 Πλήρωση της εγκατάστασης θέρμανσης και εξαέρωση....31
2.14 Εκκένωση της εγκατάστασης θέρμανσης....31
2.15 Εκκένωση της εγκατάστασης ζεστού νερού χρήσης....31
2.16 Σιφόνι συμπυκνωμάτων....31

3 ΘΕΣΗ ΣΕ ΛΕΙΤΟΥΡΓΙΑ....32
3.1 Αρχικοί έλεγχοι....32
3.2 Προγραμματισμός του λέβητα....32
3.3 Πριν από τη θέση σε λειτουργία....37
3.4 Ρύθμιση θερμοκρασίας νερού θέρμανσης χωρίς συνδεδεμένο εξωτερικό αισθητήριο 39
3.5 Ρύθμιση θερμοκρασίας νερού θέρμανσης με συνδεδεμένο εξωτερικό αισθητήριο 39
3.6 Ρύθμιση θερμοκρασίας ζεστού νερού χρήσης....39
3.7 Λειτουργία «Προθέρμανση»....39
3.8 Θέση σε λειτουργία του λέβητα....40
3.9 Λειτουργία απεμπλοκής....40
3.10 Λειτουργία ενδοδαπέδιας θέρμανσης....40
3.11 Έλεγχοι κατά τη διάρκεια και μετά από την πρώτη θέση σε λειτουργία....41
3.12 Έλεγχος καύσης....41
3.13 Μετατροπή αερίου....42
3.14 Range rated....43
3.15 Επισημάνσεις και ανωμαλίες....44
3.16 Ιστορικό βλαβών....47
3.17 Προσωρινό σβήσιμο....47
3.18 Σβήσιμο για μεγάλο χρονικό διάστημα....47
3.19 Επαναφορά συστήματος....48
3.20 Διαμόρφωση συστήματος....48
3.21 Αντικατάσταση REC10 Master....49
3.22 Αντικατάσταση πλακέτας AKM....50
3.23 Παράμετροι ελέγχου καύσης....50

4 ΣΥΝΤΗΡΗΣΗ ΚΑΙ ΚΑΘΑΡΙΣΜΟΣ....50
4.1 Αποσυναρμολόγηση εσωτερικών εξαρτημάτων....52

Σε ορισμένα σημεία του εγχειριδίου χρησιμοποιούνται τα σύμβολα:

⚠ = για ενέργειες που απαιτούν ιδιαίτερη προσοχή και κατάλληλη προετοιμασία

⛔ = για ενέργειες που ΑΠΑΓΟΡΕΥΟΝΤΑΙ αυστηρά

1 ΓΕΝΙΚΑ

1.1 Γενικές προειδοποιήσεις

Οι λέβητες που παράγονται στο εργοστάσιό μας κατασκευάζονται με ιδιαίτερη προσοχή στα επιμέρους εξαρτήματα, έτσι ώστε να προστατεύονται από ατυχήματα τόσο ο χρήστης όσο και ο εγκαταστάτης. Συνεπώς, μετά από κάθε επέμβαση στο προϊόν, συνιστάται στο εξειδικευμένο προσωπικό να δίνει ιδιαίτερη προσοχή στις ηλεκτρικές συνδέσεις, κυρίως όσον αφορά το απογυμνωμένο τμήμα των αγωγών, το οποίο δεν πρέπει σε καμία περίπτωση να προεξέχει από την κλέμμα, για την αποτροπή της πιθανής επαφής με τα σημεία υπό τάση του αγωγού.

Το παρόν εγχειρίδιο οδηγιών, μαζί με το εγχειρίδιο χρήστη, αποτελεί αναπόσπαστο τμήμα του προϊόντος: βεβαιωθείτε ότι συνοδεύει πάντα το προϊόν, ακόμη και σε περίπτωση μεταβίβασης σε άλλον ιδιοκτήτη ή χρήστη ή μεταφοράς του σε άλλη εγκατάσταση. Σε περίπτωση καταστροφής ή απώλειας, ζητήστε ένα αντίτυπο από την Υπηρεσία Τεχνικής Εξυπηρέτησης της περιοχής σας.

Η εγκατάσταση του λέβητα και οποιαδήποτε άλλη επέμβαση τεχνικής υποστήριξης και συντήρησης, πρέπει να εκτελούνται από εξειδικευμένο τεχνικό σύμφωνα με τις οδηγίες της Υ.Α. αριθ. 37 του 2008 και τα πρότυπα UNI 7129-7131, όπως ισχύουν.

Συνιστάται στον εγκαταστάτη να εκπαιδεύσει τον χρήστη στη λειτουργία της συσκευής και να τον ενημερώσει για τους βασικούς κανόνες ασφαλείας.

Ο λέβητας αυτός πρέπει να προορίζεται αποκλειστικά για τη χρήση για την οποία έχει κατασκευαστεί. Ο κατασκευαστής δεν φέρει καμία συμβατική ή εξωσυμβατική ευθύνη για ατυχήματα σε ανθρώπους ή ζώα ή για υλικές ζημίες που οφείλονται σε λανθασμένη εγκατάσταση, ρύθμιση, συντήρηση ή χρήση.

Η συσκευή μπορεί να χρησιμοποιείται από παιδιά ηλικίας τουλάχιστον 8 ετών, από άτομα με μειωμένες σωματικές, αισθητήριες ή διανοητικές ικανότητες, από άτομα χωρίς πείρα ή τις αναγκαίες γνώσεις, αρκεί να βρίσκονται υπό επιτήρηση ή να έχουν λάβει οδηγίες σχετικά με την ασφαλή χρήση της συσκευής και τους κινδύνους που απορρέουν από αυτή. Τα παιδιά δεν πρέπει να παίζουν με τη συσκευή. Ο καθαρισμός και η συντήρηση που προορίζεται για τον χρήστη, δεν πρέπει να πραγματοποιούνται από παιδιά χωρίς επίβλεψη.

Αφού αφαιρέσετε τη συσκευασία, βεβαιωθείτε για την ακεραιότητα και την πληρότητα του περιεχομένου. Σε περίπτωση αναντιστοιχίας, απευθυνθείτε στο κατάστημα από το οποίο αγοράσατε τη συσκευή.

Η έξοδος της βαλβίδας ασφαλείας της συσκευής πρέπει να συνδέεται σε κατάλληλο σύστημα συλλογής και εκκένωσης. Ο κατασκευαστής της συσκευής δεν φέρει ευθύνη για ενδεχόμενες ζημιές που οφείλονται στην επέμβαση της βαλβίδας ασφαλείας.

Η γραμμή σύνδεσης για την αποστράγγιση των συμπυκνωμάτων πρέπει να είναι απόλυτα στεγανή και να προστατεύεται κατάλληλα από κινδύνους παγετού (π.χ. με μόνωση).

Βεβαιωθείτε ότι ο αγωγός αποστράγγισης του βρόχινου νερού στο ρακόρ απαγωγής καυσαερίων και ο σχετικός σωλήνας σύνδεσης είναι ελεύθεροι από εμπόδια.

Τα υλικά της συσκευασίας πρέπει να διατίθενται στους ειδικούς κάδους ανακύκλωσης.

Τα απόβλητα πρέπει να διατίθενται χωρίς κίνδυνο για την υγεία του ανθρώπου και με τρόπο ώστε να μην προκαλείται ρύπανση του περιβάλλοντος.

Τα απορρίμματα πρέπει να διατίθενται χωρίς κίνδυνο για την ανθρώπινη υγεία και χωρίς διαδικασίες ή μεθόδους που μπορεί να βλάψουν το περιβάλλον.

Κατά την εγκατάσταση, είναι αναγκαίο να ενημερωθεί ο χρήστης ότι:

σε περίπτωση διαρροής νερού πρέπει να κλείνει την παροχή νερού και να ειδοποιεί άμεσα την Υπηρεσία Τεχνικής Εξυπηρέτησης

να ελέγχει κατά περιόδους αν η πίεση λειτουργίας της υδραυλικής εγκατάστασης κυμαίνεται μεταξύ 1 και 1,5 bar. Σε αντίθετη περίπτωση, πρέπει να απευθύνεται στην Υπηρεσία Τεχνικής Εξυπηρέτησης ή σε επαγγελματικά καταρτισμένο προσωπικό.

Σε περίπτωση που ο λέβητας δεν πρόκειται να χρησιμοποιηθεί για μεγάλο χρονικό διάστημα, συνιστάται η διενέργεια των ακόλουθων διαδικασιών:

γυρίστε τον κεντρικό διακόπτη της συσκευής και τον γενικό διακόπτη της εγκατάστασης στη θέση «OFF»

κλείστε τις βάνες καυσίμου και νερού του συστήματος θέρμανσης και ζεστού νερού χρήσης

αδειάστε τα κυκλώματα θέρμανσης και ζεστού νερού οικιακής χρήσης εάν υπάρχει κίνδυνος παγετού

Η συντήρηση του λέβητα πρέπει να εκτελείται τουλάχιστον μία φορά τον χρόνο, αφού προγραμματιστεί εγκαίρως με την Υπηρεσία Τεχνικής Εξυπηρέτησης. Σύμφωνα με το προεδρικό διάταγμα αριθ. 74 της 16ης Απριλίου 2013, ο εξειδικευμένος τεχνικός κατά την έννοια της υπουργικής απόφασης αριθ. 37 της 22ας Ιανουαρίου 2008 (εταιρεία εγκατάστασης ή συντηρητής), πρέπει να καθορίσει τις οδηγίες και τη συχνότητα των εργασιών ελέγχου και ενδεχόμενης συντήρησης της εγκατάστασης, προκειμένου να διασφαλίζεται η αναγκαία ασφάλεια. Σε αντίθετη περίπτωση, ισχύουν οι οδηγίες του κατασκευαστή.

Για την τοποθέτηση, τον προγραμματισμό και τη θέση σε λειτουργία του λέβητα όταν χρησιμοποιείται σε υβριδικά συστήματα με αντλία θερμότητας, μπόιλερ και κύκλωμα ηλιακού συστήματος, συμβουλευτείτε το εγχειρίδιο του συστήματος.

1.2 Βασικοί κανόνες ασφαλείας

Για την ασφάλειά σας, πρέπει να έχετε υπόψη σας ότι:

Απαγορεύεται η πρόσβαση στα εσωτερικά εξαρτήματα του λέβητα. Οποιαδήποτε επέμβαση στον λέβητα πρέπει να πραγματοποιείται από την Υπηρεσία Τεχνικής Εξυπηρέτησης ή από επαγγελματικά καταρτισμένο προσωπικό.

Απαγορεύεται η χρήση ηλεκτρικών διατάξεων η συσκευών όπως διακοπτών, οικιακών συσκευών κ.λπ. σε περίπτωση που αντιληφθείτε οσμή καυσίμου ή άκαυστων αερίων.
Στην περίπτωση αυτή: αερίστε τον χώρο ανοίγοντας πόρτες και παράθυρα·

- κλείστε τη βάνα παροχής αερίου.
- ζητήστε άμεσα την επέμβαση της Υπηρεσίας Τεχνικής Εξυπηρέτησης ή επαγγελματικά καταρτισμένου προσωπικού.

Απαγορεύεται να αγγίζετε τη συσκευή ξυπόλυτοι και με βρεγμένα σημεία του σώματος.

Απαγορεύεται οποιαδήποτε επέμβαση τεχνικού χαρακτήρα ή καθαρισμού πριν αποσυνδέσετε τη συσκευή από το δίκτυο ηλεκτρικής τροφοδοσίας γυρνώντας τον γενικό διακόπτη της εγκατάστασης και τον κεντρικό διακόπτη του λέβητα «OFF».

Απαγορεύεται η τροποποίηση των συστημάτων ασφαλείας ή ρύθμισης χωρίς την έγκριση και τις οδηγίες του κατασκευαστή της συσκευής.

Απαγορεύεται να τραβάτε, να αποσυνδέετε και να συστρέφετε τα ηλεκτρικά καλώδια που βγαίνουν από τη συσκευή, ακόμη και αν είναι αποσυνδεδεμένη από το δίκτυο ηλεκτρικής τροφοδοσίας.

Απαγορεύεται να σφραγίζετε ή να περιορίζετε το μέγεθος των ανοιγμάτων αερισμού του χώρου εγκατάστασης. Μην αφήνετε δοχεία και εύφλεκτες ουσίες στον χώρο εγκατάστασης της συσκευής.

Απαγορεύεται να αφήνετε δοχεία και εύφλεκτες ουσίες στον χώρο εγκατάστασης της συσκευής.

Απαγορεύεται να εγκαταλείπετε στο περιβάλλον και να αφήνετε κοντά σε παιδιά τα υλικά της συσκευασίας, καθώς μπορούν να αποτελέσουν πιθανή πηγή κινδύνου. Τα υλικά αυτά πρέπει να διατίθενται σύμφωνα με την ισχύουσα τοπική νομοθεσία.

Απαγορεύεται να κλείνετε το άνοιγμα αποστράγγισης συμπυκνωμάτων. Ο αγωγός αποστράγγισης συμπυκνωμάτων πρέπει να είναι στραμμένος προς τον αγωγό απαγωγής για να αποφεύγεται ο σχηματισμός άλλου σιφονιού.

Απαγορεύεται οποιαδήποτε επέμβαση στη βαλβίδα αερίου.

1.3 Περιγραφή του λέβητα

Οι λέβητες **Family** διαθέτουν το νέο σύστημα ελέγχου της καύσης ACC (active combustion control). Αυτό το καινοτόμο σύστημα ελέγχου που δημιούργησε η **RIELLO** διασφαλίζει λειτουργικότητα, απόδοση και χαμηλές εκπομπές σε όλες τις καταστάσεις.

Το σύστημα ACC χρησιμοποιεί ένα αισθητήριο ιονισμού που βυθίζεται στη φλόγα του καυστήρα και μέσω των πληροφοριών που παρέχει, επιτρέπει στην πλακέτα ελέγχου να επιδρά στη βαλβίδα αερίου που ρυθμίζει την καύση.

Το εξελιγμένο αυτό σύστημα ελέγχου επιτρέπει την αυτόματη ρύθμιση της καύσης καταργώντας την ανάγκη της αρχικής βαθμονόμησης

Το σύστημα ACC μπορεί να προσαρμόσει τον λέβητα ώστε να λειτουργεί με διαφορετικά μείγματα αερίων, διαφορετικά μήκη αγωγών και σε διαφορετικά υψόμετρα (εντός των ορίων σχεδιασμού). Το σύστημα ACC μπορεί επίσης να πραγματοποιεί αυτοδιάγνωση που διακόπτει τη λειτουργία του καυστήρα πριν οι εκπομπές υπερβούν τα όρια που επιτρέπονται από τη νομοθεσία.

Ο Family είναι ένας επίτοιχος λέβητας συμπύκνωσης τύπου C που χρησιμοποιείται για θέρμανση και παραγωγή ζεστού νερού χρήσης: ανάλογα με το εξάρτημα απαγωγής καυσαερίων που χρησιμοποιείται ταξινομείται στις κατηγορίες B23P - B53P - C13, C13x - C33, C33x - C43, C43x - C53, C53x - C83, C83x - C93, C93x. Στη διαμόρφωση B23P (για εγκατάσταση σε εσωτερικό χώρο) η συσκευή δεν μπορεί να εγκατασταθεί σε χώρους που χρησιμοποιούνται ως υπνοδωμάτια, μπάνιο, ντους ή όπου υπάρχουν ανοιχτές καμινάδες χωρίς αποκλειστική εισροή αέρα. Ο χώρος στον οποίο θα εγκατασταθεί ο λέβητας πρέπει να διαθέτει κατάλληλο αερισμό. Οι λεπτομερείς οδηγίες για την εγκατάσταση της καμινάδας, τις σωληνώσεις αερίου και τον αερισμό του χώρου παρέχονται από το πρότυπο UNI 7129-7131. Στη διαμόρφωση C η συσκευή μπορεί να εγκατασταθεί σε οποιονδήποτε χώρο και χωρίς κανέναν περιορισμό όσον αφορά τις συνθήκες αερισμού και όγκου του χώρου.

1.4 Αναγνώριση

Ο λέβητας **Family** αναγνωρίζεται από τα ακόλουθα στοιχεία:

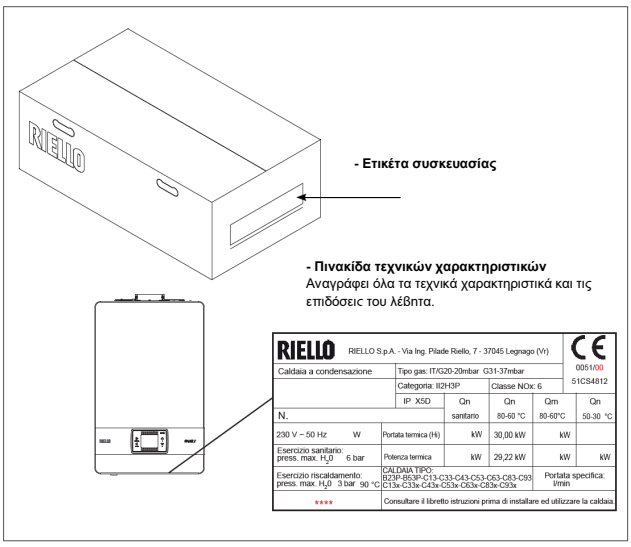

Η τροποποίηση, η αφαίρεση, η απουσία της πινακίδας τεχνικών στοιχείων ή οποιουδήποτε άλλου στοιχείου αναγνώρισης του προϊόντος δυσκολεύει οποιαδήποτε εργασία εγκατάστασης και συντήρησης.

1.5 Δομή

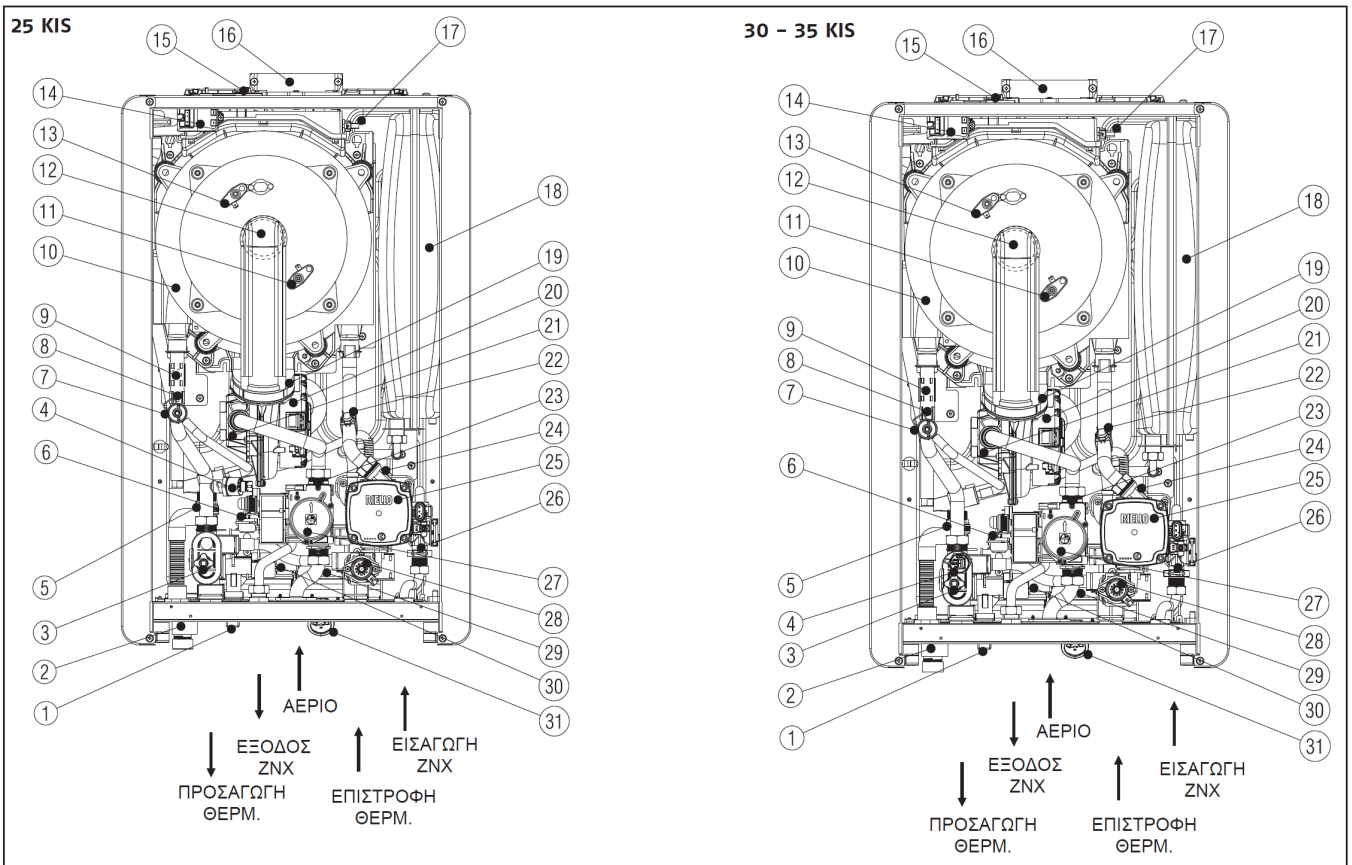

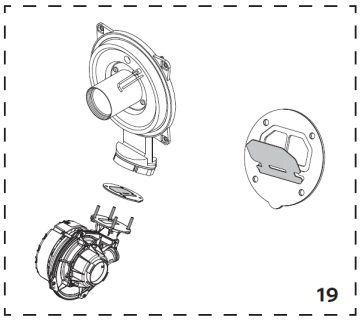

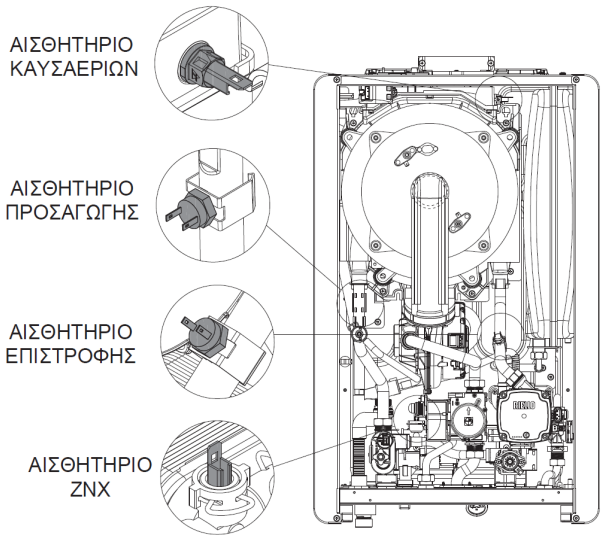

1 Βάνα πλήρωσης
2 Σιφόνι
3 Βαλβίδα εκκένωσης
4 Μετατροπέας πίεσης
5 Βαλβίδα ασφαλείας
6 Αισθητήριο ΖΝΧ
7 Βάνα εξαέρωσης
8 Αισθητήριο προσαγωγής
9 Θερμοστάτης ορίου
10 Κύριος εναλλάκτης
11 Ηλεκτρόδιο ανίχνευσης φλόγας/αισθητήριο ιονισμού
12 Καυστήρας
13 Ηλεκτρόδιο έναυσης
14 Μετασχηματιστής έναυσης
15 Τάπα στομίου ανάλυσης καυσαερίων
16 Έξοδος καυσαερίων
17 Αισθητήριο καυσαερίων
18 Δοχείο διαστολής
19 Βαλβίδα αντεπιστροφής (κλαπέτο)
20 Ανεμιστήρας
21 Μείκτης υψηλής διαμόρφωσης
22 Αισθητήριο επιστροφής
23 Διάφραγμα αερίου
24 Κάτω αυτόματο εξαεριστικό
25 Κυκλοφορητής
26 Μετρητής ροής
27 Βαλβίδα αερίου
28 Μοτέρ τρίοδης βαλβίδας (stepper)
29 Εναλλάκτης ΖΝΧ
30 Ηλεκτροβαλβίδα πλήρωσης
31 Μανόμετρο

1.6 Τεχνικά χαρακτηριστικά

ΠΕΡΙΓΡΑΦΗ	Μον.μετρ.	Family Cx					
		25 KIS		30 KIS		35 KIS	
		G20 | G31		G20 | G31		G20 | G31	
Θέρμανση Ονομαστική θερμική ισχύς εισόδου	kW	20,00		25,00		30,00	
	kcal/h	17.200		21.500		25.800	
Ονομαστική θερμική ισχύς (80°/60°)	kW	19,48		24,33		29,22	
	kcal/h	16.753		20.920		25.129	
Ονομαστική θερμική ισχύς (50°/30°)	kW	21,24		26,50		32,07	
	kcal/h	18.266		22.790		27.580	
Μειωμένη θερμική ισχύς εισόδου	kW	3,60	5,00	4,90	7,00	4,90	7,00
	kcal/h	3.096	4.300	4.214	6.020	4.214	6.020
Μειωμένη θερμική ισχύς (80°/60°)	kW	3,50	4,86	4,77	6,83	4,77	6,83
	kcal/h	3.006	4.180	4.104	5.870	4.104	5.870
Μειωμένη θερμική ισχύς (50°/30°)	kW	3,81	5,30	5,13	7,34	5,13	7,34
	kcal/h	3.276	4.558	4.412	6,315	4.412	6.315
Ονομαστική θερμική ισχύς εισόδου Range Rated (Qn)	kW	20,00		25,00		30,00	
	kcal/h	17.200		21.500		25.800	
Ελάχιστη θερμική ισχύς εισόδου Range Rated (Qm)	kW	3,60	5,00	4,90	7,00	4,90	7,00
	kcal/h	3.096	4.300	4.214	6.020	4.214	6.020
ZNX Ονομαστική θερμική ισχύς εισόδου	kW	25,00		30,00		34,60	
	kcal/h	21.500		25.800		29.756	
Ονομαστική θερμική ισχύς (*)	kW	26,25		31,50		36,33	
	kcal/h	22.575		27.090		31.244	
Μειωμένη θερμική ισχύς εισόδου	kW	3,60	5,00	4,90	7,00	4,90	7,00
	kcal/h	3.096	4.300	4.214	6.020	4.214	6.020
Μειωμένη θερμική ισχύς (*)	kW	3,28	5,00	4,54	7,00	4,54	7,00
	kcal/h	2.822	4.300	3.905	6.020	3.905	6.020
Ωφέλιμη απόδοση Pn max - Pn min (80°/60°)	%	97,4 - 97,1		97,3 - 97,4		97,4 - 97,4	
Απόδοση καύσης	%	97,8		97,6		97,7	
Ωφέλιμη απόδοση Pn max - Pn min (50°/30°)	%	106,2 - 105,8		106,0 - 104,7		106,9 - 104,7	
Ωφέλιμη απόδοση 30% Pn max (επιστροφή 30°)	%	108,4		108,1		108,2	
Απόδοση σε μέση P Range Rated (80°/60°)	%	97,3		97,0		97,5	
Απόδοση σε μέση P Range Rated 30% (επιστροφή 30°)	%	108,5		108,4		108,3	
Συνολική ηλεκτρική ισχύς (μέγ. ισχύς θέρμανσης)	W	87		84		96	
Συνολική ηλεκτρική ισχύς (μέγ. ισχύς ZNX)	W	97		95		111	
Ηλεκτρική ισχύς κυκλοφορητή (1.000 l/h)	W	51		51		51	
Κατηγορία		II2H3P		II2H3P		II2H3P	
Τάση παροχής	V-Hz	230-50		230-50		230-50	
Βαθμός προστασίας	IP	X5D		X5D		X5D	
Απώλειες στο σβήσιμο	W	34		32		32	
Διαρροές καυσαερίων με τον καυστήρα απενεργοποιημένο - καυστήρα ενεργοποιημένο	%	0,10 - 2,23		0,08 - 2,39		0,06 - 2,33	
Λειτουργία θέρμανσης							
Μέγιστη πίεση	bar	3		3		3	
Ελάχιστη πίεση για τυπική λειτουργία	bar	0,25-0,45		0,25-0,45		0,25-0,45	
Μέγιστη θερμοκρασία	°C	90		90		90	
Κλίμακα επιλογής θερμοκρασίας νερού θέρμανσης	°C	20/45 + 40/80		20/45 + 40/80		20/45 + 40/80	
Κυκλοφορητής: μέγιστο διαθέσιμο μανομετρικό ύψος για την εγκατάσταση	mbar	390		390		390	
με παροχή	l/h	1.000		1.000		1.000	
Δοχείο διαστολής με μεμβράνη	l	10		10		10	
Προφόρτιση δοχείου διαστολής (θέρμανση)	bar	1		1		1	
Λειτουργία ζεστού νερού χρήσης							
Μέγιστη πίεση	bar	8		8		8	
Ελάχιστη πίεση	bar	0,15		0,15		0,15	
Ποσότητα ζεστού νερού με Δt 25° C	l/min	15,1		18,1		20,8	
με Δt 30° C	l/min	12,5		15,1		17,4	
με Δt 35° C	l/min	10,8		12,9		14,9	
Ελάχιστη παροχή ZNX	l/min	2		2		2	
Κλίμακα επιλογής θερμοκρασίας ZNX	°C	37-60		37-60		37-60	
Ρυθμιστής ροής	l/min	10		12		14	

ΠΕΡΙΓΡΑΦΗ	Μον.μετρ.	Family Cx					
		25 KIS		30 KIS		35 KIS	
		G20 | G31		G20 G31		G20 G31	
Πίεση αερίου							
Ονομαστική πίεση φυσικού αερίου (G20)	mbar	20	-	20	-	20	-
Ονομαστική πίεση υγραερίου (LPG) (G31)	mbar	-	37	-	37	-	37
Υδραυλικές συνδέσεις							
Είσοδος - έξοδος θέρμανσης	0	3/4"		3/4"		3/4"	
Είσοδος - έξοδος ΖΝΧ	0	1/2"		1/2"		1/2"	
Είσοδος αερίου	0	3/4"		3/4"		3/4"	
Διαστάσεις λέβητα							
Ύψος περιβλήματος	mm	740		740		740	
Συνολικό ύψος συστήματος SRB	mm	822		822		822	
Πλάτος	mm	470		470		470	
Βάθος	mm	275		350		350	
Βάρος λέβητα	kg	35		40		40	
Παροχές θέρμανσης							
Παροχή αέρα	Nm^3/h	24,298	24,819	30,372	31,094	36,447	37,228
Παροχή καυσαερίων	Nm^3/h	26,304	26,370	32,880	32,963	39,456	39,555
Παροχή μάζας καυσαερίων (μέγ.-ελάχ.)	g/s	9,086- 1,635	9,297- 2,324	11,357- 2,226	11,621- 3,254	13,629- 2,226	13,946- 3,254
Παροχή ΖΝΧ							
Παροχή αέρα	Nm^3/h	30,372	31,024	36,447	37,228	42,035	42,937
Παροχή καυσαερίων	Nm^3/h	32,880	32,963	39,456	39,555	45,506	45,620
Παροχή μάζας καυσαερίων (μέγ.-ελάχ.)	g/s	11,357- 1,635	11,621- 2,324	13,629- 2,226	13,946- 3,254	15,718- 2,226	16,084- 3,254
Επιδόσεις ανεμιστήρα							
Υπολειπόμενο μανομετρικό ύψος με ομοαξονικούς σωλήνες 0,85 m	Pa	60		60		60	
Υπολειπόμενο μανομετρικό ύψος με χωριστούς σωλήνες 0,5 m	Pa	174		150		190	
Υπολειπόμενο μανομετρικό ύψος λέβητα χωρίς σωλήνες	Pa	180		170		195	
Ομοαξονικοί αγωγοί απαγωγής καυσαερίων							
Διάμετρος	mm	60-100		60-100		60-100	
Μέγιστο μήκος	m	10		6		6	
Απώλεια με μία καμπύλη 45°/ 90°	m	1,3/1,6		1,3/1,6		1,3/1,6	
Οπή στον τοίχο (διάμετρος)	mm	105		105		105	
Ομοαξονικοί αγωγοί απαγωγής καυσαερίων							
Διάμετρος	mm	80-125		80-125		80-125	
Μέγιστο μήκος	m	25		15		15	
Απώλεια με μία καμπύλη 45°/ 90°	m	1/1,5		1/1,5		1/1,5	
Οπή στον τοίχο (διάμετρος)	mm	130		130		130	
Χωριστοί αγωγοί απαγωγής καυσαερίων							
Διάμετρος	mm	80		80		80	
Μέγιστο μήκος	m	60+60		33+33		35+35	
Απώλεια με μία καμπύλη 45°/ 90°	m	1/1,5		1/1,5		1/1,5	
Ανοιχτή εγκατάσταση εξαναγκασμένης απαγωγής B23P-B53P							
Διάμετρος	mm	80		80		80	
Μέγιστο μήκος αγωγού απαγωγής	m	110		65		65	
Nox		κλάση 6		κλάση 6		κλάση 6	

Τιμές εκπομπών με μέγιστη και ελάχιστη παροχή (**)			G20	G31	G20	G31	G20	G31
Μέγιστη	CO α.ο. μικρότερη από		130	130	120	140	140	150
	CO2 (***)	%	9,0	10,0	9,0	10,0	9,0	10,0
	NOx α.ο. μικρότερη από	.p...p.m....	30	30	50	50	40	40
	Θερμ. καυσαερίων	°C	69	68	67	65	65	63
Ελάχιστη	CO α.ο. μικρότερη από	..p.p..m.....	10	10	10	10	10	10
	CO2 (***)	%	9,0	10,0	9,0	10,0	9,0	10,0
	NOx α.ο. μικρότερη από	. .p.p..m.. ...	30	30	25	50	25	40
	Θερμ. καυσαερίων	°C	63	62	59	59	65	63

(*) μέση τιμή διαφόρων συνθηκών λειτουργίας παραγωγής ΖΝΧ

(**) Έλεγχος με ομοαξονικό αγωγό 0 60-100 μήκους 0,85 m. - θερμοκρασία νερού 80-60°C.

Οι τιμές που εμφανίζονται δεν πρέπει να χρησιμοποιούνται για την πιστοποίηση του συστήματος. Για την πιστοποίηση πρέπει να χρησιμοποιούνται τα δεδομένα από το «Εγχειρίδιο εγκατάστασης» που μετρήθηκαν στην πρώτη έναυση.

(***) ανοχή CO2 +0.6% -1%

ΣΗΜΕΙΩΣΗ (σε περίπτωση σύνδεσης στον λέβητα του εξωτερικού ανιχνευτή ή του πίνακα ελέγχου ή αμφότερων των διατάξεων)

Σύμφωνα με τον κατ' εξουσιοδότηση κανονισμό (ΕΕ) αριθ. 811/2013, τα στοιχεία που εμφανίζονται στον πίνακα μπορούν να χρησιμοποιηθούν για τη συμπλήρωση του δελτίου προϊόντος και την επισήμανση των συσκευών θέρμανσης χώρου, των συσκευών θέρμανσης συνδυασμένης λειτουργίας, των συγκροτημάτων συσκευών θέρμανσης χώρου, των ρυθμιστών θερμοκρασίας και των ηλιακών συσκευών:

ΔΙΑΤΑΞΗ	ΚΑΤΗΓΟΡΙΑ	ΚΕΡΔΟΣ
ΑΙΣΘΗΤΗΡΙΟ ΕΞΩΤΕΡΙΚΗΣ ΘΕΡΜΟΚΡΑΣΙΑΣ	II	2%
ΠΙΝΑΚΑΣ ΕΛΕΓΧΟΥ* (°)	V	3%
ΑΙΣΘΗΤΗΡΙΟ ΕΞΩΤΕΡΙΚΗΣ ΘΕΡΜΟΚΡΑΣΙΑΣ + ΠΙΝΑΚΑΣ ΕΛΕΓΧΟΥ*	VI	4%

(*) Διάταξη ρυθμιστή περιβάλλοντος - (°) εργοστασιακή διαμόρφωση

ΠΑΡΑΜΕΤΡΟΙ	Μον.μετρ.	Family Cx	
		ΦΥΣΙΚΟ ΑΕΡΙΟ (G20)	ΠΡΟΠΑΝΙΟ (G31)
Κατώτερος δείκτης Wobbe (σε 15°C-1013 mbar)	MJ/m³S	45,67	70,69
Κατώτερη θερμογόνος δύναμη	MJ/m³S	34,02	88
Ονομαστική πίεση τροφοδοσίας	mbar (mm H_2O)	20 (203,9)	37 (377,3)
Ελάχιστη πίεση τροφοδοσίας	mbar (mm H_2O)	10 (102,0)	-
25 KIS			
Καυστήρας: διάμετρος/μήκος	mm	70/86	70/86
Αριθμός οπών διαφράγματος	αρ.	1	1
Διάμετρος οπών διαφράγματος	mm	4,3	4,3
Μέγιστη παροχή αερίου για θέρμανση	Sm³/h	2,12	-
	kg/h	-	1,55
Μέγιστη παροχή αερίου για ΖΝΧ	Sm³/h	2,64	-
	kg/h	-	1,94
Ελάχιστη παροχή αερίου για θέρμανση	Sm³/h	0,38	-
	kg/h	-	0,39
Ελάχιστη παροχή αερίου για ΖΝΧ	Sm³/h	0,38	-
	kg/h	-	0,39
Αριθμός στροφών ανεμιστήρα αργής έναυσης	σ.α.λ.	5.500	5.500
Μέγιστος αριθμός στροφών ανεμιστήρα για θέρμανση	σ.α.λ.	6.200	6.000
Μέγιστος αριθμός στροφών ανεμιστήρα για ΖΝΧ	σ.α.λ.	7.600	7.400
Ελάχιστος αριθμός στροφών ανεμιστήρα για θέρμανση	σ.α.λ.	1.600	2.000
Ελάχιστος αριθμός στροφών ανεμιστήρα για ΖΝΧ	σ.α.λ.	1.600	2.000
30 KIS			
Καυστήρας: διάμετρος/μήκος	mm	70/125	70/125
Αριθμός οπών διαφράγματος	αρ.	1	1
Διάμετρος οπών διαφράγματος	mm	5,2	5,2
Μέγιστη παροχή αερίου για θέρμανση	Sm³/h	2,64	-
	kg/h	-	1,94
Μέγιστη παροχή αερίου για ΖΝΧ	Sm³/h	3,17	-
	kg/h	-	2,33
Ελάχιστη παροχή αερίου για θέρμανση	Sm³/h	0,52	-
	kg/h	-	0,54
Ελάχιστη παροχή αερίου για ΖΝΧ	Sm³/h	0,52	-
	kg/h	-	0,54
Αριθμός στροφών ανεμιστήρα αργής έναυσης	σ.α.λ.	5.500	5.500
Μέγιστος αριθμός στροφών ανεμιστήρα για θέρμανση	σ.α.λ.	5.800	5.600
Μέγιστος αριθμός στροφών ανεμιστήρα για ΖΝΧ	σ.α.λ.	6.900	6.700
Ελάχιστος αριθμός στροφών ανεμιστήρα για θέρμανση	σ.α.λ.	1.700	1.900
Ελάχιστος αριθμός στροφών ανεμιστήρα για ΖΝΧ	σ.α.λ.	1.700	1.900
35 KIS			
Καυστήρας: διάμετρος/μήκος	mm	70/125	70/125
Αριθμός οπών διαφράγματος	αρ.	1	1
Διάμετρος οπών διαφράγματος	mm	5,2	5,2
Μέγιστη παροχή αερίου για θέρμανση	Sm³/h	3,17	-
	kg/h	-	2,33
Μέγιστη παροχή αερίου για ΖΝΧ	Sm³/h	3,66	-
	kg/h	-	2,69
Ελάχιστη παροχή αερίου για θέρμανση	Sm³/h	0,52	-
	kg/h	-	0,54
Ελάχιστη παροχή αερίου για ΖΝΧ	Sm³/h	0,52	-
	kg/h	-	0,54
Αριθμός στροφών ανεμιστήρα αργής έναυσης	σ.α.λ.	5.500	5.500
Μέγιστος αριθμός στροφών ανεμιστήρα για θέρμανση	σ.α.λ.	6.900	6.900
Μέγιστος αριθμός στροφών ανεμιστήρα για ΖΝΧ	σ.α.λ.	7.800	7.800
Ελάχιστος αριθμός στροφών ανεμιστήρα για θέρμανση	σ.α.λ.	1.700	1.900
Ελάχιστος αριθμός στροφών ανεμιστήρα για ΖΝΧ	σ.α.λ.	1.700	1.900

Family Cx 25 KIS

Κλάση ενεργειακής εποχικής απόδοσης θέρμανσης χώρου		A		Κλάση ενεργειακής απόδοσης θέρμανσης νερού	A		
Παράμετρος	Σύμβολο	Τιμή	Μονάδα	Παράμετρος	Σύμβολο	Τιμή	Μονάδα
Ονομαστική ισχύς	P ονομ.	19	kW	Ενεργειακή εποχική απόδοση θέρμανσης χώρου	ηs	93	%
Για λέβητες θέρμανσης και συνδυασμένης λειτουργίας: ωφέλιμη θερμική ισχύς				Για λέβητες θέρμανσης και συνδυασμένης λειτουργίας: απόδοση			
Στην ονομαστική θερμική ισχύ και σε λειτουργία υψηλής θερμοκρασίας (*)	P4	19,5	kW	Στην ονομαστική θερμική ισχύ και σε λειτουργία υψηλής θερμοκρασίας (*)	η4	87,6	%
Στο 30% της ονομαστικής θερμικής ισχύος και σε λειτουργία χαμηλής θερμοκρασίας (**)	P1	6,5	kW	Στο 30% της ονομαστικής θερμικής ισχύος και σε λειτουργία χαμηλής θερμοκρασίας (**)	η1	97,7	%
Ηλεκτρική κατανάλωση βοηθητικών κυκλωμάτων				Λοιπές παράμετροι:			
Με πλήρες φορτίο	elmax	28,0	W	Θερμικές απώλειες σε λειτουργία standby	Pstby	34,0	W
Με μειωμένο φορτίο	elmin	14,0	W	Ενεργειακή κατανάλωση φλόγας ανάφλεξης	Pign	-	W
Σε λειτουργία αναμονής	PSB	3,0	W	Ετήσια κατανάλωση ενέργειας	QHE	36	GJ
				Στάθμη ακουστικής ισχύος στο εσωτερικό	LWA	50	dB
				Εκπομπές οξειδίων του αζώτου	NOx	46	mg/ kWh
Για συσκευές θέρμανσης συνδυασμένης λειτουργίας:							
Δηλωμένο προφίλ φορτίου	XL			Ενεργειακή απόδοση θέρμανσης νερού	ηwh	87	%
Ημερήσια κατανάλωση ηλεκτρικής ενέργειας	Qelec	0,155	kWh	Ημερήσια κατανάλωση καυσίμου	Qfuel	22,129	kWh
Ετήσια κατανάλωση ηλεκτρικής ενέργειας	AEC	34	kWh	Ετήσια κατανάλωση καυσίμου	AFC	17	GJ
(*) λειτουργία υψηλής θερμοκρασίας: 60°C στην επιστροφή και 80°C στην προσαγωγή του λέβητα							
(**) λειτουργία χαμηλής θερμοκρασίας: για λέβητες συμπύκνωσης 30°C, για λέβητες χαμηλής θερμοκρασίας 37°C, για άλλες συσκευές θέρμανσης 50°C θερμοκρασία επιστροφής							

Family Cx 35 KIS

Κλάση ενεργειακής εποχικής απόδοσης θέρμανσης χώρου		A		Κλάση ενεργειακής απόδοσης θέρμανσης νερού	A		
Παράμετρος	Σύμβολο	Τιμή	Μονάδα	Παράμετρος	Σύμβολο	Τιμή	Μονάδα
Ονομαστική ισχύς	P ονομ.	29	kW	Ενεργειακή εποχική απόδοση θέρμανσης χώρου	ηδ	93	%
Για λέβητες θέρμανσης και συνδυασμένης λειτουργίας: ωφέλιμη θερμική ισχύς				Για λέβητες θέρμανσης και συνδυασμένης λειτουργίας: απόδοση			
Στην ονομαστική θερμική ισχύ και σε λειτουργία υψηλής θερμοκρασίας (*)	P4	29,2	kW	Στην ονομαστική θερμική ισχύ και σε λειτουργία υψηλής θερμοκρασίας (*)	η4	87,8	%
Στο 30% της ονομαστικής θερμικής ισχύος και σε λειτουργία χαμηλής θερμοκρασίας (**)	P1	9,7	kW	Στο 30% της ονομαστικής θερμικής ισχύος και σε λειτουργία χαμηλής θερμοκρασίας (**)	η1	97,5	%
Ηλεκτρική κατανάλωση βοηθητικών κυκλωμάτων				Λοιπές παράμετροι:			
Με πλήρες φορτίο	elmax	28,0	W	Θερμικές απώλειες σε λειτουργία standby	Pstby	32,0	W
Με μειωμένο φορτίο	elmin	14,0	W	Ενεργειακή κατανάλωση φλόγας ανάφλεξης	Pign	-	W
Σε λειτουργία αναμονής	PSB	3,0	W	Ετήσια κατανάλωση ενέργειας	QHE	53	GJ
				Στάθμη ακουστικής ισχύος στο εσωτερικό	LWA	52	dB
				Εκπομπές οξειδίων του αζώτου	NOx	37	mg/ kWh
Για συσκευές θέρμανσης συνδυασμένης λειτουργίας:							
Δηλωμένο προφίλ φορτίου	XXL			Ενεργειακή απόδοση θέρμανσης νερού	ηwh	85	%
Ημερήσια κατανάλωση ηλεκτρικής ενέργειας	Qelec	0,156	kWh	Ημερήσια κατανάλωση καυσίμου	Qfuel	28,446	kWh
Ετήσια κατανάλωση ηλεκτρικής ενέργειας	AEC	34	kWh	Ετήσια κατανάλωση καυσίμου	AFC	22	GJ
(*) λειτουργία υψηλής θερμοκρασίας: 60°C στην επιστροφή και 80°C στην προσαγωγή του λέβητα							
(**) λειτουργία χαμηλής θερμοκρασίας: για λέβητες συμπύκνωσης 30°C, για λέβητες χαμηλής θερμοκρασίας 37°C, για άλλες συσκευές θέρμανσης 50°C θερμοκρασία επιστροφής							

Family Cx 30 KIS

Κλάση ενεργειακής εποχικής απόδοσης θέρμανσης χώρου		A		Κλάση ενεργειακής απόδοσης θέρμανσης νερού	A		
Παράμετρος	Σύμβολο	Τιμή	Μονάδα	Παράμετρος	Σύμβολο	Τιμή	Μονάδα
Ονομαστική ισχύς	P ονομ.	24	kW	Ενεργειακή εποχική απόδοση θέρμανσης χώρου	ηs	93	%
Για λέβητες θέρμανσης και συνδυασμένης λειτουργίας: ωφέλιμη θερμική ισχύς				Για λέβητες θέρμανσης και συνδυασμένης λειτουργίας: απόδοση			
Στην ονομαστική θερμική ισχύ και σε λειτουργία υψηλής θερμοκρασίας (*)	P4	24,3	kW	Στην ονομαστική θερμική ισχύ και σε λειτουργία υψηλής θερμοκρασίας (*)	η4	87,3	%
Στο 30% της ονομαστικής θερμικής ισχύος και σε λειτουργία χαμηλής θερμοκρασίας (**)	P1	8,1	kW	Στο 30% της ονομαστικής θερμικής ισχύος και σε λειτουργία χαμηλής θερμοκρασίας (**)	η1	97,6	%
Ηλεκτρική κατανάλωση βοηθητικών κυκλωμάτων				Λοιπές παράμετροι:			
Με πλήρες φορτίο	elmax	28,0	W	Θερμικές απώλειες σε λειτουργία standby	Pstby	32,0	W
Με μειωμένο φορτίο	elmin	14,0	W	Ενεργειακή κατανάλωση φλόγας ανάφλεξης	Pign	-	W
Σε λειτουργία αναμονής	PSB	3,0	W	Ετήσια κατανάλωση ενέργειας	QHE	45	GJ
				Στάθμη ακουστικής ισχύος στο εσωτερικό	LWA	50	dB
				Εκπομπές οξειδίων του αζώτου	NOx	32	mg/ kWh
Για συσκευές θέρμανσης συνδυασμένης λειτουργίας:							
Δηλωμένο προφίλ φορτίου	XL			Ενεργειακή απόδοση θέρμανσης νερού	ηwh	86	%
Ημερήσια κατανάλωση ηλεκτρικής ενέργειας	Qelec	0,135	kWh	Ημερήσια κατανάλωση καυσίμου	Qfuel	22,779	kWh
Ετήσια κατανάλωση ηλεκτρικής ενέργειας	AEC	30	kWh	Ετήσια κατανάλωση καυσίμου	AFC	17	GJ
(*) λειτουργία υψηλής θερμοκρασίας: 60°C στην επιστροφή και 80°C στην προσαγωγή του λέβητα							
(**) λειτουργία χαμηλής θερμοκρασίας: για λέβητες συμπύκνωσης 30°C, για λέβητες χαμηλής θερμοκρασίας 37°C, για άλλες συσκευές θέρμανσης 50°C θερμοκρασία επιστροφής							

1.7 Υδραυλικό κύκλωμα

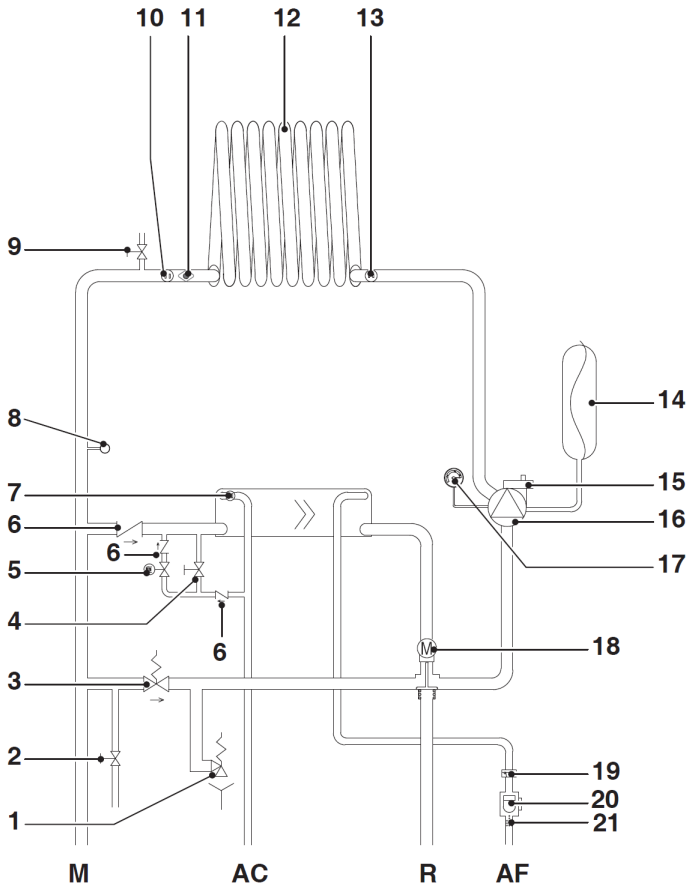

R Επιστροφή θέρμανσης
M Προσαγωγή θέρμανσης
AC Έξοδος ZNX
AF Είσοδος κρύου νερού
1 Βαλβίδα ασφαλείας
2 Βαλβίδα εκκένωσης
3 Αυτόματο by-pass
4 Βάνα πλήρωσης
5 Ηλεκτροβαλβίδα πλήρωσης
6 Βαλβίδα αντεπιστροφής
7 Αισθητήριο ZNX
8 Μετατροπέας πίεσης
9 Μη αυτόματη βαλβίδα εξαέρωσης
10 Αισθητήριο προσαγωγής
11 Θερμοστάτης ορίου
12 Πρωτεύων εναλλάκτης
13 Αισθητήριο επιστροφής
14 Δοχείο διαστολής
15 Κάτω αυτόματη βαλβίδα εξαέρωσης
16 Κυκλοφορητής
17 Μανόμετρο
18 Τρίοδη βαλβίδα
19 Ρυθμιστής ροής
20 Μετρητής ροής
21 Φίλτρο ZNX

1.8 Υπολειπόμενο μανομετρικό ύψος κυκλοφορητή

Ο λέβητας διαθέτει αναλογικό κυκλοφορητή υψηλής απόδοσης υδραυλικά και ηλεκτρικά συνδεδεμένο από το εργοστάσιο, οι επιδόσεις του οποίου παρουσιάζονται στα ακόλουθα διαγράμματα. Η διαμόρφωση ελέγχεται από πλακέτα μέσω της παραμέτρου PUMP DUTY CYCLE - επίπεδο πρόσβασης ΥΠΕΥΘΥΝΟΣ ΕΓΚΑΤΑΣΤΑΣΗΣ. Ο κυκλοφορητής ρυθμίζεται από το εργοστάσιο με καμπύλη μανομετρικού 6 μέτρα.
Ο λέβητας διαθέτει σύστημα ασφαλείας για την αποφυγή της εμπλοκής που ενεργοποιεί έναν κύκλο λειτουργίας ανά 24 ώρες αδράνειας, με τον επιλογέα λειτουργίας σε οποιαδήποτε θέση.

Η λειτουργία «ασφαλείας» είναι ενεργή μόνο αν ο λέβητας τροφοδοτείται ηλεκτρικά.

Απαγορεύεται αυστηρά η λειτουργία του κυκλοφορητή χωρίς νερό.

Σε περίπτωση που είναι αναγκαία η χρήση διαφορετικής καμπύλης, μπορείτε να επιλέξετε το επιθυμητό επίπεδο στον κυκλοφορητή.

διάγραμμα 1

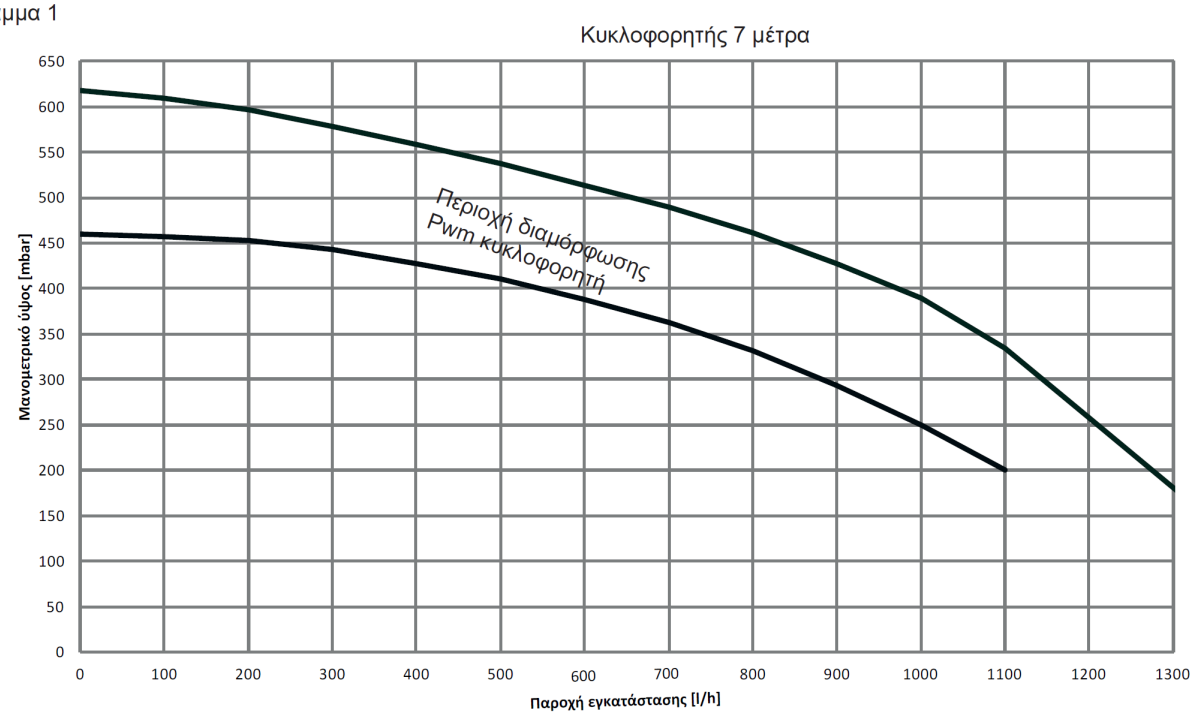

διάγραμμα 2

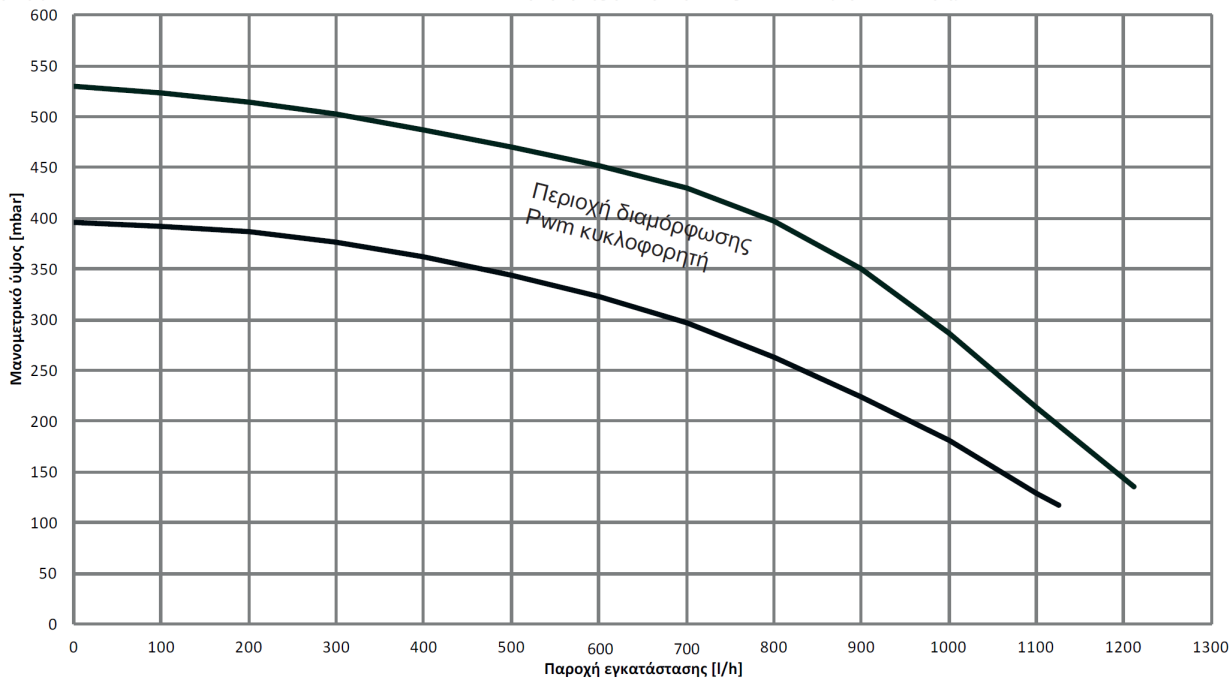

διάγραμμα 3

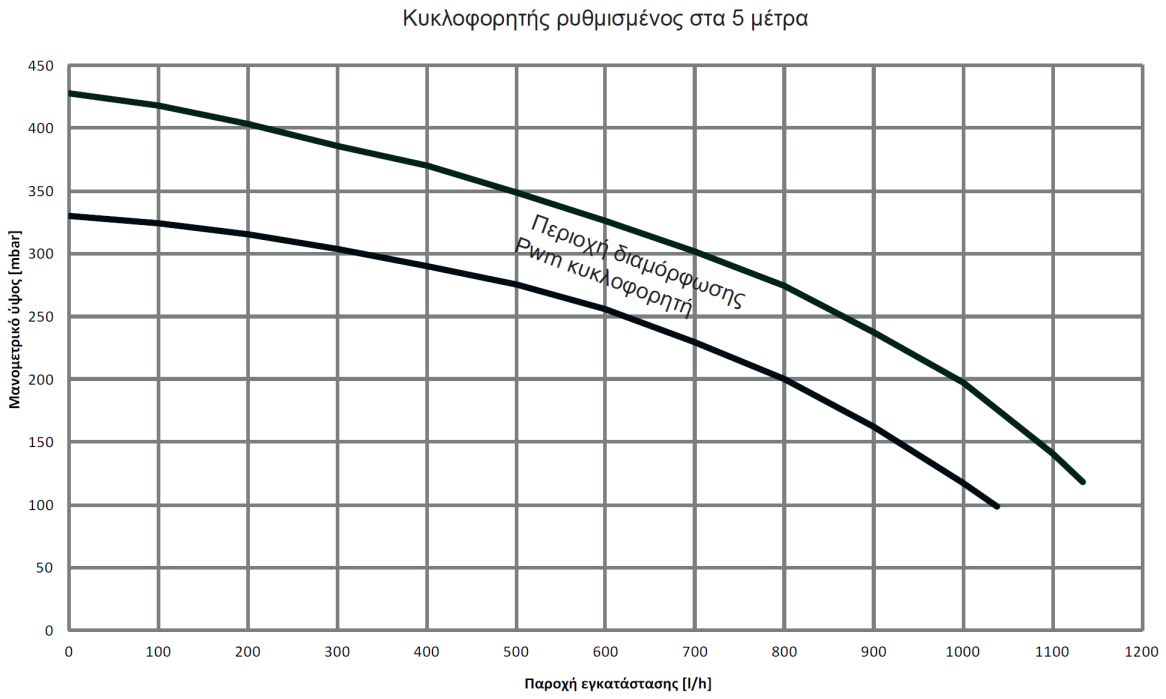

διάγραμμα 4

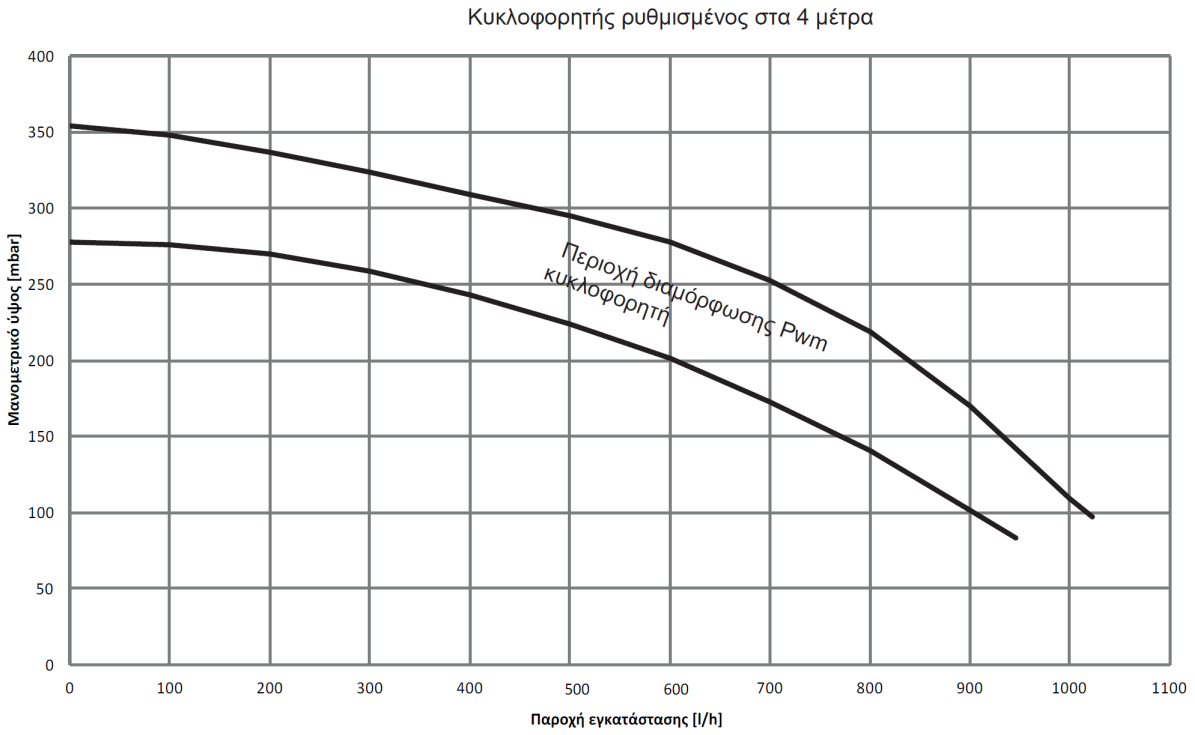

Στη συνέχεια περιγράφονται τα κύρια χαρακτηριστικά και οι διαδικασίες επιλογής της επιθυμητής λειτουργίας.

Σύστημα ελέγχου

Το σύστημα ελέγχου περιλαμβάνει ένα πλήκτρο (A), ένα δίχρωμο LED κόκκινο / πράσινο (B) και σε κίτρινα LED (C) σε σειρά.

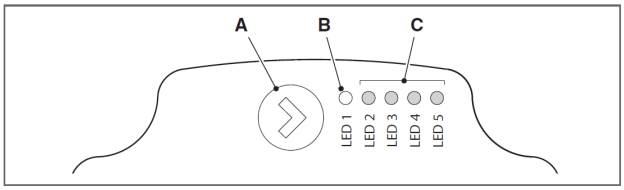

Το σύστημα ελέγχου επιτρέπει την εμφάνιση των επιδόσεων λειτουργίας (κατάσταση λειτουργίας και συναγερμού) και τη ρύθμιση του τρόπου λειτουργίας του κυκλοφορητή. Οι επιδόσεις που επισημαίνονται από τα LED (B) και (C) είναι πάντα ορατές στην κανονική λειτουργία του κυκλοφορητή, ενώ οι ρυθμίσεις πραγματοποιούνται με το πλήκτρο (A).

Ένδειξη κατάστασης λειτουργίας

Όταν ο κυκλοφορητής λειτουργεί, το LED (B) είναι πράσινο. Τα τέσσερα κίτρινα LED (C) υποδεικνύουν την κατανάλωση ηλεκτρικής ενέργειας (P1) σύμφωνα με τον ακόλουθο πίνακα

Κατάσταση LED	**Κατάσταση ΚΥΚΛΟΦΟΡΗΤΗ**	**Κατανάλωση σε % του P1 MAX (*)**
πράσινο LED αναμμένο + 1 κίτρινο LED αναμμένο	Λειτουργία στην ελάχιστη ισχύ	0-25
πράσινο LED αναμμένο + 2 κίτρινα LED αναμμένα	Λειτουργία στην ελάχιστη-μεσαία ισχύ	25-50
πράσινο LED αναμμένο + 3 κίτρινα LED αναμμένα	Λειτουργία στη μεσαία-μέγιστη ισχύ	50-75
πράσινο LED αναμμένο + 4 κίτρινα LED αναμμένα	Λειτουργία στη μέγιστη ισχύ	100

(*) Για την ισχύ (P1) που απορροφά ο κυκλοφορητής, συμβουλευτείτε τον πίνακα «Τεχνικά Χαρακτηριστικά».

Ένδειξη κατάστασης συναγερμού

Αν ο κυκλοφορητής ανιχνεύσει έναν ή περισσότερους συναγερμούς, το δίχρωμο LED (B) ανάβει με κόκκινο χρώμα. Τα τέσσερα κίτρινα LED (C) υποδεικνύουν το είδος του συναγερμού σύμφωνα με τον ακόλουθο πίνακα.

Κατάσταση LED	**Περιγραφή ΣΥΝΑΓΕΡΜΟΥ**	**Κατάσταση ΚΥΚΛΟΦΟΡΗΤΗ**	**Ενδεχόμενη ΛΥΣΗ**
πράσινο LED αναμμένο + 1 κίτρινο LED αναμμένο (LED 5)	Εμπλοκή άξονα μοτέρ	Απόπειρες εκκίνησης ανά 1,5 δευτ.	Περιμένετε ή ελευθερώστε τον άξονα του μοτέρ
πράσινο LED αναμμένο + 1 κίτρινο LED αναμμένο (LED 4)	Χαμηλή τάση στην είσοδο	Μόνο ειδοποίηση. Ο κυκλοφορητής εξακολουθεί να λειτουργεί	Ελέγξτε την τάση εισόδου
πράσινο LED αναμμένο + 1 κίτρινο LED αναμμένο (LED 3)	Ανωμαλία ηλεκτρικής τροφοδοσίας ή βλάβη κυκλοφορητή	Κυκλοφορητής εκτός λειτουργίας	Ελέγξτε την ηλεκτρική τροφοδοσία ή αντικαταστήστε τον κυκλοφορητή

Σε περίπτωση περισσότερων συναγερμών, ο κυκλοφορητής εμφανίζει μόνο τον συναγερμό με την υψηλότερη προτεραιότητα.

Εμφάνιση ενεργών ρυθμίσεων

Με τον κυκλοφορητή συνδεδεμένο στην τροφοδοσία, πιέζοντας στιγμιαία το πλήκτρο (A) μπορείτε να εμφανίσετε την επιλεγμένη διαμόρφωση του κυκλοφορητή. Τα LED υποδεικνύουν τις επιλεγμένες ρυθμίσεις. Σε αυτό το στάδιο δεν επιτρέπεται καμία μεταβολή στη διαμόρφωση του κυκλοφορητή. Δύο δευτερόλεπτα μετά την πίεση του πλήκτρου (A), το σύστημα ελέγχου επανέρχεται στις κανονικές ενδείξεις της κατάστασης λειτουργίας. Λειτουργία κλειδώματος πλήκτρων

Η λειτουργία κλειδώματος πλήκτρων έχει ως σκοπό την αποφυγή της ακούσιας μεταβολής των ρυθμίσεων ή την ακατάλληλη χρήση του κυκλοφορητή.

Όταν η λειτουργία κλειδώματος πλήκτρων είναι ενεργή, η παρατεταμένη πίεση του πλήκτρου (A) δεν έχει κανένα αποτέλεσμα. Αυτό δεν επιτρέπει στον χρήστη την είσοδο στο τμήμα ρύθμισης του τρόπου λειτουργίας του κυκλοφορητή.

Η ενεργοποίηση/απενεργοποίηση της λειτουργίας κλειδώματος πλήκτρων επιτυγχάνεται πιέζοντας το πλήκτρο (A) για περισσότερο από 10 δευτ. Κατά τη διάρκεια αυτής της μετάβασης, όλα τα LED (C) αναβοσβήνουν επί 1 δευτ.

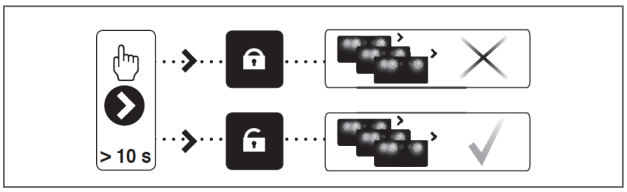

Μεταβολή μανομετρικού ύψους κυκλοφορητή

Σε συνθήκες κανονικής λειτουργίας ο κυκλοφορητής λειτουργεί με την εργοστασιακή ρύθμιση ή με την τελευταία ρύθμιση που πραγματοποιήθηκε. Για να μεταβάλλετε τη διαμόρφωση:

- Βεβαιωθείτε ότι η λειτουργία κλειδώματος πλήκτρων δεν είναι ενεργή
- Πιέστε το πλήκτρο (A) πάνω από 2 δευτ. έως ότου αρχίσουν να αναβοσβήνουν τα led. Πιέζοντας στιγμιαία το πλήκτρο (A) μέσα σε χρονικό διάστημα 10 δευτ., το σύστημα ελέγχου εμφανίζει τις επόμενες ρυθμίσεις. Οι ποικίλες διαθέσιμες ρυθμίσεις εμφανίζονται με κυκλική σειρά
- Αν δεν πιέστε το πλήκτρο (A), θα αποθηκευτεί η τελευταία ρύθμιση που επιλέξατε.

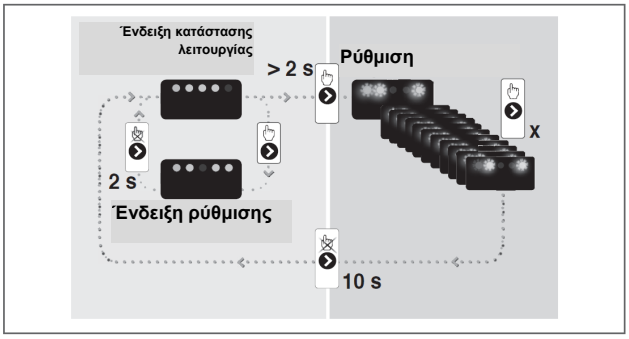

- Πιέζοντας το πλήκτρο (A) επανέρχεστε στην **«ένδειξη ενεργών ρυθμίσεων»** και μπορείτε να ελέγξετε αν τα LED (B) και (C) υποδεικνύουν επί 2 δευτ. την τελευταία ρύθμιση που πραγματοποιήσατε
- Αν δεν πιέσετε το πλήκτρο (A) πάνω από 2 δευτ., το σύστημα ελέγχου επανέρχεται στην **«ένδειξη κατάστασης λειτουργίας».**

Οι διαθέσιμες ρυθμίσεις παρουσιάζονται στη συνέχεια παράλληλα με τη σχετική ένδειξη των LED (B) και (C).

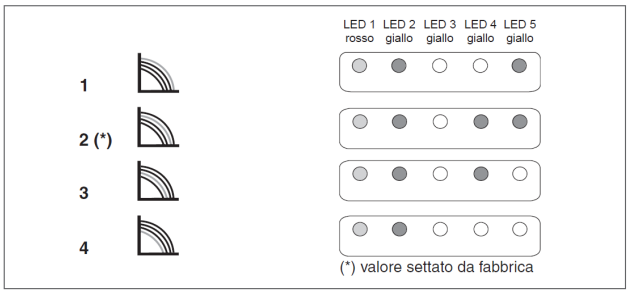

ΣΗΜΑΝΤΙΚΟ

Σε περίπτωση που επιλέξετε τις καμπύλες 3 (5 μέτρα) ή 4 (4 μέτρα), πρέπει να αντικαταστήσετε το by-pass με εκείνο που παρέχεται
εφαρμόζοντας την ακόλουθη διαδικασία:

■ διακόψτε την ηλεκτρική τροφοδοσία του λέβητα μετακινώντας τον γενικό διακόπτη της εγκατάστασης στη θέση OFF

■ κλείστε τις βάνες των εγκαταστάσεων και αδειάστε το κύκλωμα θέρμανσης του λέβητα

■ Αφαιρέστε το κλιπ στερέωσης του καπακιού του σώματος του by-pass (D)

■ Αφαιρέστε το καπάκι του σώματος του by-pass (E)

■ Αντικαταστήστε τη βαλβίδα by-pass (F) με τη βαλβίδα που παρέχεται

■ Επανατοποθετήστε το καπάκι του σώματος by-pass και το κλιπ.

25 KIS

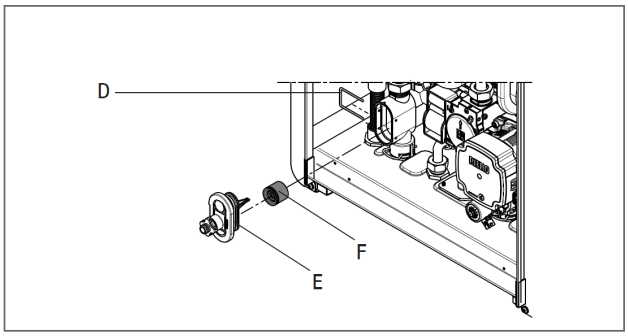

30 - 35 KIS

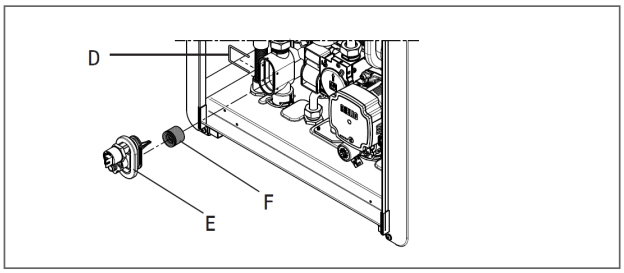

1.10 Ηλεκτρικό σχεδιάγραμμα καλωδίωσης

ΣΗΜΕΙΩΣΗ: ΣΥΝΙΣΤΑΤΑΙ Η ΠΟΛΩΣΗ L-N

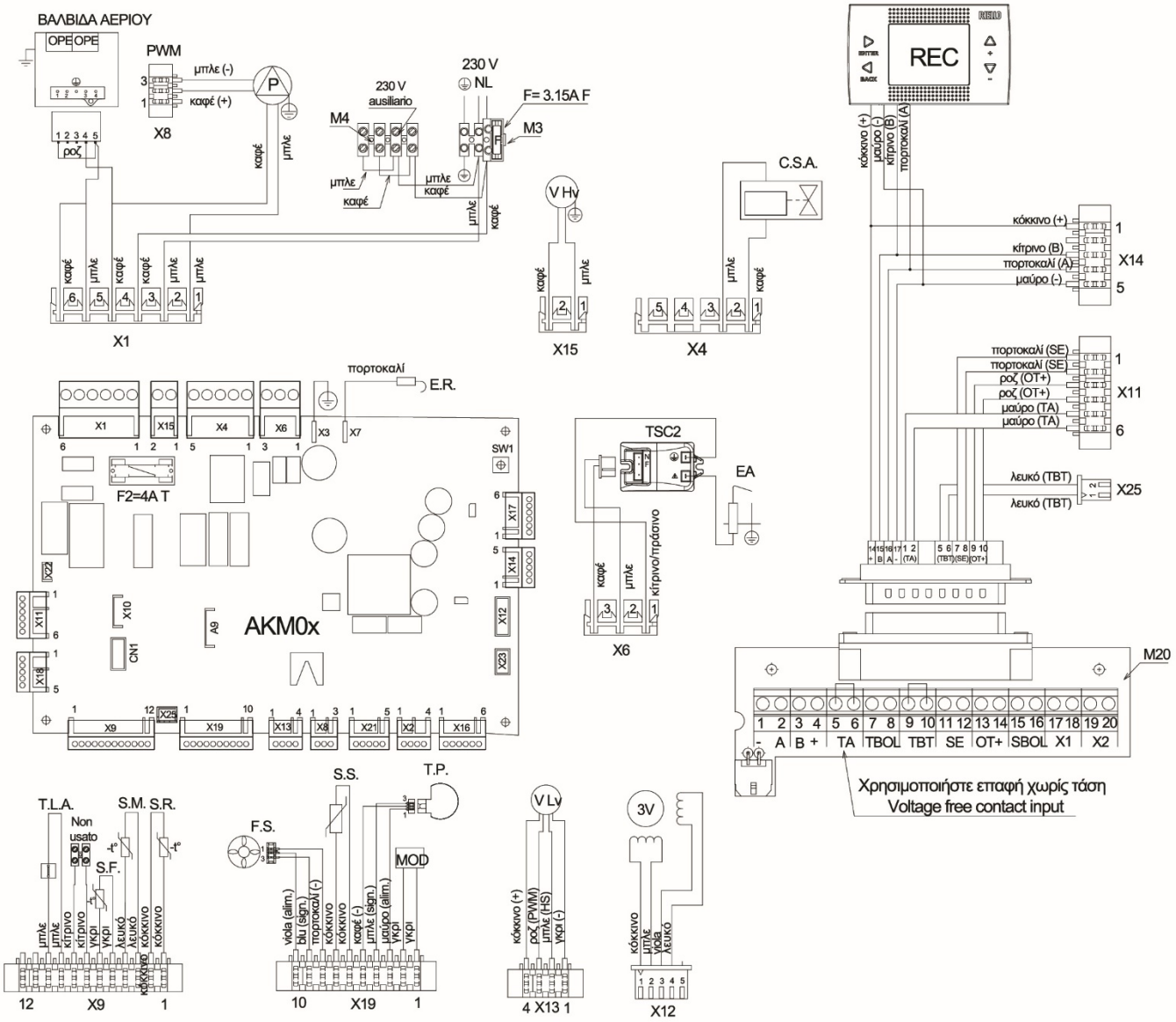

AKMOX	Πλακέτα ελέγχου	P	Κυκλοφορητής
REC	Εξωτερικός πίνακας ελέγχου	PWM	Σήμα PWM διαμόρφωσης κυκλοφορητή
X1-X25-CN1	Φίσες σύνδεσης	OPE	Ρυθμιστής βαλβίδας αερίου
S.W.1	Καθαρισμός καμινάδας και διακοπή κύκλου εξαέρωσης	V Hv	Τροφοδοσία ανεμιστήρα 230 V
E.R.	Ηλεκτρόδιο ανίχνευσης φλόγας	C.S.A.	Ημιαυτόματη πλήρωση εγκατάστασης θέρμανσης
F	Εξωτερική ασφάλεια 3.15A F	T5C2	Μετασχηματιστής έναυσης
F2	Ασφάλεια 4A T	E.A.	Ηλεκτρόδιο έναυσης
M3-M4	Κλέμμα για εξωτερικές συνδέσεις: 230V	T.L.A.	Θερμοστάτης ορίου νερού
M20	Ηλεκτρικό κουτί εξωτερικών συνδέσεων	S.F.	Αισθητήριο καυσαερίων
	(- A B +) Bus *485*	S.M.	Αισθητήριο προσαγωγής θερμοκρασίας πρωτεύοντος κυκλώματος
	TA Θερμοστάτης χώρου (επαφή χωρίς τάση)	S.R.	Αισθητήριο επιστροφής θερμοκρασίας πρωτεύοντος κυκλώματος
	TBOL Δεν χρησιμοποιείται	F.S.	Μετρητής ροής ZNX
	TBT Θερμοστάτης χαμηλής θερμοκρασίας	S.S.	Αισθητήριο επιστροφής θερμοκρασίας κυκλώματος ZNX
	SE Εξωτερικό αισθητήριο	T.P.	Μετατροπέας πίεσης
	0T+ Open therm	MOD	Ρυθμιστής διαμόρφωσης
	SBOL Δεν χρησιμοποιείται	VLv	Σήμα ελέγχου ανεμιστήρα
	X1 - X2 Δεν χρησιμοποιείται	3V	3-οδη βαλβίδα σερβομοτέρ

1.11 Πίνακας ελέγχου

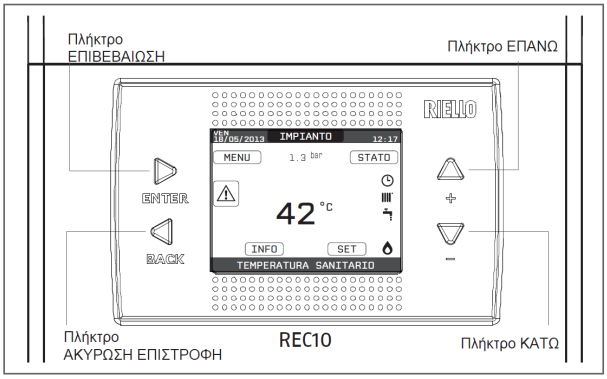

REC10		Πίνακας ελέγχου λέβητα
Ζώνη πλήκτρων	ENTER	Επιβεβαίωση
	ΠΙΣΩ	Επιστροφή στην προηγούμενη οθόνη / ακύρωση επιλογής Επιστροφή στην κεντρική οθόνη (πίεση > 2 δευτ.)
	+	επιτρέπει την επιλογή: ΕΓΚΑΤΑΣΤΑΣΗ, ΚΑΤΑΣΤΑΣΗ, ΡΥΘΜΙΣΗ, INFO, ΜΕΝΟΥ και τη μετακίνηση στα υπομενού με μετακίνηση των στοιχείων προς τα πάνω
	-	επιτρέπει την επιλογή: ΕΓΚΑΤΑΣΤΑΣΗ, ΚΑΤΑΣΤΑΣΗ, ΡΥΘΜΙΣΗ, INFO, ΜΕΝΟΥ και τη μετακίνηση στα υπομενού με μετακίνηση των στοιχείων προς τα κάτω

Ο πίνακας ελέγχου REC10 επιτρέπει τον έλεγχο της συσκευής, εμφανίζει τις ρυθμίσεις του συστήματος και επιτρέπει την πρόσβαση στις παραμέτρους.
Στην κεντρική οθόνη, στο κέντρο, εμφανίζεται η θερμοκρασία του αισθητηρίου ZNX εκτός και αν υπάρχει αίτημα νερού θέρμανσης, οπότε εμφανίζεται η θερμοκρασία προσαγωγής του λέβητα.
Η τιμή σε bar αφορά την πίεση του νερού στην εγκατάσταση.
Στο πάνω μέρος της οθόνης εμφανίζονται οι πληροφορίες για την τρέχουσα ημερομηνία και ώρα και, αν είναι διαθέσιμη, για την τιμή της μετρούμενης εξωτερικής θερμοκρασίας.
Στη δεξιά και αριστερή πλευρά εμφανίζονται τα εικονίδια για την κατάσταση του συστήματος. Η σημασία τους είναι η ακόλουθη:

	Το εικονίδιο αυτό υποδηλώνει ότι στο σύστημα έχει επιλεχθεί η κατάσταση λειτουργίας OFF. Κάθε αίτημα εκκίνησης αγνοείται πλην της αντιαπαγετικής λειτουργίας. Οι λειτουργίες ασφαλείας κυκλοφορητή, τρίοδης βαλβίδας και αντιπαγετικής προστασίας παραμένουν ενεργές.
	Το εικονίδιο αυτό υποδηλώνει ότι έχει επιλεχθεί η ΧΕΙΜΕΡΙΝΗ λειτουργία (λειτουργία ΘΕΡΜΑΝΣΗ ενεργή). Όταν υπάρχει αίτημα θέρμανσης από την κύρια ζώνη, το εικονίδιο αναβοσβήνει.
	Το εικονίδιο αυτό υποδηλώνει ενεργοποιημένο κύκλωμα παραγωγής ζεστού νερού χρήσης. Όταν υπάρχει αίτημα ζεστού νερού, το εικονίδιο αναβοσβήνει. Το P στην κορυφή του εικονιδίου ζεστού νερού υποδηλώνει ότι είναι ενεργοποιημένη η λειτουργία προθέρμανσης λέβητα. Το P που αναβοσβήνει υποδηλώνει ότι υπάρχει αίτημα προθέρμανσης.
	Όταν ενεργοποιείται η λειτουργία «ωριαίος προγραμματισμός θέρμανσης», το εικονίδιο αυτό υποδηλώνει ότι η θέρμανση της εγκατάστασης (κύρια ζώνη) βρίσκεται σε ΑΥΤΟΜΑΤΗ λειτουργία (η διαχείριση των αιτημάτων θέρμανσης ακολουθεί τον επιλεγμένο ωριαίο προγραμματισμό). Εκτός των ζωνών ώρας ενεργοποίησης της θέρμανσης, το εικονίδιο φέρει το σύμβολο της διαγραφής.
	Όταν ενεργοποιείται η λειτουργία «ωριαίος προγραμματισμός θέρμανσης», το εικονίδιο αυτό υποδηλώνει ότι η θέρμανση της εγκατάστασης (κύρια ζώνη) βρίσκεται σε ΧΕΙΡΟΚΙΝΗΤΗ λειτουργία (η διαχείριση των αιτημάτων θέρμανσης δεν ακολουθεί τον επιλεγμένο ωριαίο προγραμματισμό, αλλά εξακολουθεί να είναι ενεργή).
OFF	Το εικονίδιο αυτό υποδηλώνει ότι η εγκατάσταση (κύρια ζώνη) είναι ρυθμισμένη στο OFF (απενεργοποιημένη).
	Το εικονίδιο αυτό υποδηλώνει ότι το σύστημα ανιχνεύει την παρουσία φλόγας.
	Το εικονίδιο αυτό υποδηλώνει την παρουσία ανωμαλίας και αναβοσβήνει διαρκώς.

Η οθόνη του πίνακα ελέγχου REC10 διαθέτει τη νέα «Γραμμή Χρωμάτων» (Color Bar) που ενημερώνει άμεσα τον χρήστη για τη λειτουργία του λέβητα.
Οι καταστάσεις λειτουργίας και οι συναγερμοί ομαδοποιούνται σε 4 χρώματα:

- ΠΡΑΣΙΝΟ: ομαλή λειτουργία, το σύστημα εξυπηρετεί αιτήματα ζεστού νερού/θέρμανσης ή αυτόματες λειτουργίες, όπως για παράδειγμα απολύμανσης, αντιπαγετική, καθαρισμού καμινάδας κ.λπ. Ένα μετακινούμενο πλήκτρο περιγράφει την εκάστοτε ενεργή λειτουργία
- ΚΙΤΡΙΝΟ: παρουσία ανωμαλιών που μπορεί πιθανώς να επιλυθούν από τον χρήστη και επιτρέπουν την έστω και περιορισμένη λειτουργία του προϊόντος. Ένα τρίγωνο σφάλματος στην οθόνη επιτρέπει την πρόσβαση στις λεπτομέρειες της ανωμαλίας, όπως για παράδειγμα «call for service», ανωμαλία αισθητηρίου ZNX κ.λπ.
- ΚΟΚΚΙΝΟ: παρουσία ανωμαλιών που δεν επιτρέπουν τη λειτουργία και απαιτούν επέμβαση της υπηρεσίας τεχνικής υποστήριξης. Ένα τρίγωνο σφάλματος στην οθόνη επιτρέπει την πρόσβαση στις λεπτομέρειες της ανωμαλίας, όπως για παράδειγμα «stop for service», εμπλοκή κ.λπ.
- ΓΚΡΙ: σύστημα έτοιμο να ανταποκριθεί σε ενδεχόμενα αιτήματα ή λειτουργίες, καμία ανωμαλία.

Σε περίπτωση που ισχύουν πολλές καταστάσεις ταυτοχρόνως, η σήμανση στην κεντρική οθόνη αντιστοιχεί στην κατάσταση με την υψηλότερη προτεραιότητα, σύμφωνα με την ακόλουθη φθίνουσα σειρά: Γκρι, Πράσινο, Κίτρινο και Κόκκινο.
Πιέζοντας τα πλήκτρα «ΠΑΝΩ» και «ΚΑΤΩ» μπορείτε να επιλέξετε μία από τις ακόλουθες επιλογές:

- **ΕΓΚΑΤΑΣΤΑΣΗ:** η εμφάνιση ενός κυλιόμενου μηνύματος στην οθόνη μπορεί να εμφανίζει τη θερμοκρασία του αισθητηρίου ZNX ή του ανιχνευτή προσαγωγής του λέβητα
- **ΚΑΤΑΣΤΑΣΗ (με επιλεγμένη την οθόνη ΕΓΚΑΤΑΣΤΑΣΗ):** για επιλογή της κατάστασης του λέβητα (OFF, ΚΑΛΟΚΑΙΡΙ ή ΧΕΙΜΩΝΑΣ)

και, με διαχείριση από θερμοστάτη χώρου, την κατάσταση της κύριας ζώνης σε λειτουργία θέρμανσης (ON ή OFF με απενεργοποιημένο ωριαίο προγραμματισμό, AUTO ανάλογα με τον ωριαίο προγραμματισμό, ΧΕΙΡΟΚΙΝΗΤΗ ή OFF σε περίπτωση ενεργοποιημένου ωριαίου προγραμματισμού)

■ **ΡΥΘΜΙΣΗ:** για επιλογή της τιμής setpoint της θέρμανσης και του ζεστού νερού ή για ενεργοποίηση της προθέρμανσης

■ **INFO:** για εμφάνιση της τιμής των μεταβλητών του συστήματος

■ **ΜΕΝΟΥ:** για πρόσβαση στα μενού διαμόρφωσης του συστήματος

Το ΜΕΝΟΥ διαμόρφωσης είναι οργανωμένο σύμφωνα με μια δενδροειδή δομή πολλαπλών επιπέδων. Με το πλήκτρο **«ENTER»** επιτυγχάνεται η πρόσβαση στο επιλεγμένο υπομενού, με τα πλήκτρα **«ΠΑΝΩ»** και **«ΚΑΤΩ»** η μετακίνηση στο εσωτερικό των υπομενού και με το πλήκτρο **«ΠΙΣΩ»** η επιστροφή στο προηγούμενο επίπεδο. Για κάθε υπομενού έχει οριστεί ένα επίπεδο πρόσβασης: επίπεδο ΧΡΗΣΤΗΣ πάντα διαθέσιμο και επίπεδο ΤΕΧΝΙΚΟΣ προστατευμένο από κωδικό πρόσβασης. Στη συνέχεια παρουσιάζεται συνοπτικά η δενδροειδής δομή του ΜΕΝΟΥ του REC10.

Ορισμένες πληροφορίες μπορεί να μην είναι διαθέσιμες στον πίνακα REC10 αναλόγως με το επίπεδο πρόσβασης, την κατάσταση της συσκευής ή τη διαμόρφωση του συστήματος.

ΔΟΜΗ ΔΕΝΔΡΟΕΙΔΟΥΣ ΜΕΝΟΥ ΤΟΥ REC10

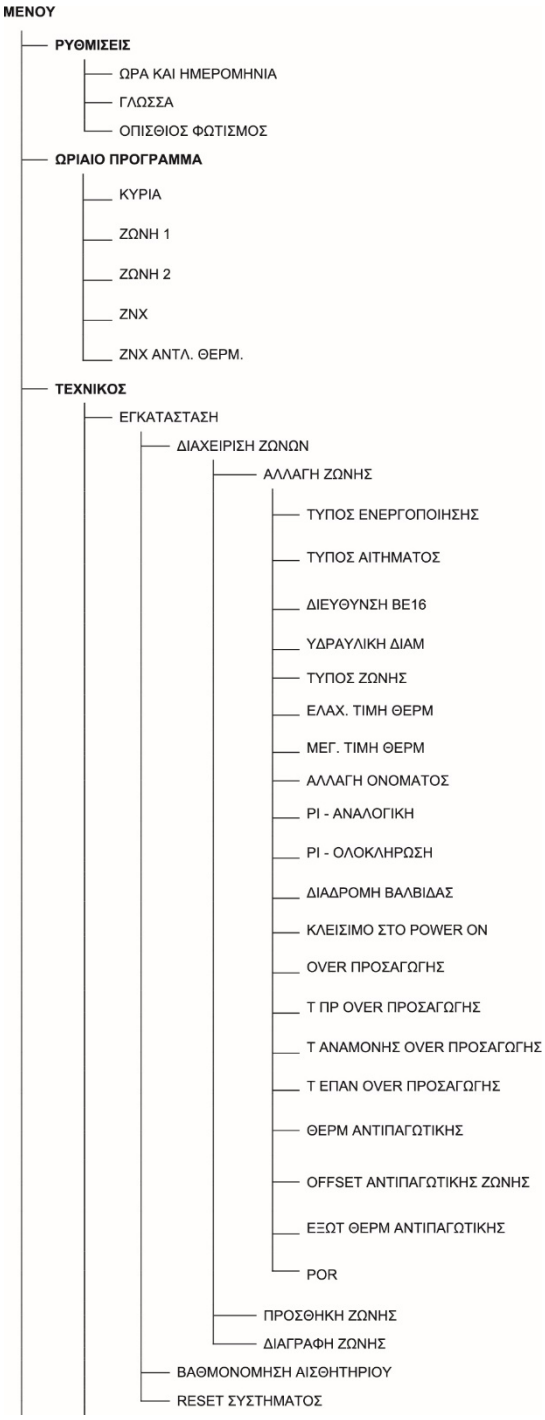

ΠΡΟΕΠΙΛΕΓΜΕΝΗ ΕΡΓΟΣΤΑΣΙΑΚΗ ΤΙΜΗ	ΕΛΑΧ. Τιμή	ΜΕΓ. Τιμή	ΕΠΙΠΕΔΟ ΠΡΟΣΒΑΣΗΣ ΣΧΟΛΙΑ	ΕΠΙΛΕΓΜΕΝΗ ΤΙΜΗ
			ΧΡΗΣΤΗΣ	
			ΧΡΗΣΤΗΣ	
ΙΤΑΛΙΚΑ	ΙΤΑΛΙΚΑ / ΑΓΓΛΙΚΑ		ΧΡΗΣΤΗΣ	
5 min	1 min	15 min	ΧΡΗΣΤΗΣ	
			ΧΡΗΣΤΗΣ	
			ΧΡΗΣΤΗΣ Μόνο με POR = 1	
			ΧΡΗΣΤΗΣ Μόνο με POR = 1	
			ΧΡΗΣΤΗΣ Μόνο με POR = 1	
			ΧΡΗΣΤΗΣ	
			ΧΡΗΣΤΗΣ	
			ΕΓΚΑΤΑΣΤΑΤΗΣ	
			ΕΓΚΑΤΑΣΤΑΤΗΣ	
			ΕΓΚΑΤΑΣΤΑΤΗΣ	
ΚΥΡΙΑ	ΚΥΡΙΑ / ΖΩΝΗ 1 / ΖΩΝΗ 2		ΕΓΚΑΤΑΣΤΑΤΗΣ	
ITRF05/AKM	ITRF05/AKM	BE16	ΕΓΚΑΤΑΣΤΑΤΗΣ Μόνο ΚΥΡΙΑ ζώνη	
ΘΕΡΜΟΣΤΑΤΗΣ	ΘΕΡΜΟΣΤΑΤΗΣ / ΑΝΙΧΝΕΥΤΗΣ ΘΕΡΜΟΚΡΑΣΙΑΣ / REC10 MASTER / REC10SLAVE		ΕΓΚΑΤΑΣΤΑΤΗΣ	
	1	6	ΕΓΚΑΤΑΣΤΑΤΗΣ Μόνο ζώνε με ΕΝΕΡΓΟΠΟΙΗΣΗΣ = BE16	
Ζ. ΑΜΕΣΗ	Ζ. ΑΜΕΣΗ	Ζ. ΜΕΙΚΤΗ	ΕΓΚΑΤΑΣΤΑΤΗΣ Μόνο ζώνες με ΕΝΕΡΓΟΠΟΙΗΣΗΣ = BE16	
ΥΨΗΛΗ ΘΕΡΜ.	ΥΨΗΛΗ ΘΕΡΜ.	ΧΑΜΗΛΗ ΘΕΡΜ.	ΕΓΚΑΤΑΣΤΑΤΗΣ	
40°C (ΥΘ) 20°C (ΧΘ)	20°C	ΜΕΓ. ΤΙΜΗ ΘΕΡΜ	ΕΓΚΑΤΑΣΤΑΤΗΣ	
80,5°C (ΥΘ) 45°C (ΧΘ)	ΕΛΑΧ. ΤΙΜΗ ΘΕΡΜ	80,5°C (ΥΘ) 45°C (ΧΘ)	ΕΓΚΑΤΑΣΤΑΤΗΣ	
			ΕΓΚΑΤΑΣΤΑΤΗΣ	
5	0	99	ΣΕΡΒΙΣ Μόνο ζώνες mix με ΕΝΕΡΓΟΠΟΙΗΣΗ=BE16	
10	0	99	ΣΕΡΒΙΣ Μόνο ζώνες mix με ΕΝΕΡΓΟΠΟΙΗΣΗ=BE16	
120 sec	0 sec	240 sec	ΣΕΡΒΙΣ Μόνο ζώνες mix με ΕΝΕΡΓΟΠΟΙΗΣΗ=BE16	
140 sec	0 sec	240 sec	ΣΕΡΒΙΣ Μόνο ζώνες mix με ΕΝΕΡΓΟΠΟΙΗΣΗ=BE16	
55°C	0°C	100°C	ΣΕΡΒΙΣ Μόνο ζώνες ΧΘ με ΕΝΕΡΓΟΠΟΙΗΣΗ=BE16	
0min	0min	240min	ΣΕΡΒΙΣ Μόνο ζώνες ΧΘ με ΕΝΕΡΓΟΠΟΙΗΣΗ=BE16	
2min	ΔΙΑΔΡΟΜΗ ΒΑΛΒΙΔΑΣ	240min	ΣΕΡΒΙΣ Μόνο ζώνες ΧΘ με ΕΝΕΡΓΟΠΟΙΗΣΗ=BE16	
2min	0min	240min	ΣΕΡΒΙΣ Μόνο ζώνες ΧΘ με ΕΝΕΡΓΟΠΟΙΗΣΗ=BE16	
6°C	-20°C	50°C	ΣΕΡΒΙΣ Μόνο ζώνες με ΕΝΕΡΓΟΠΟΙΗΣΗ = BE16	
5°C	1°C	20°C	ΣΕΡΒΙΣ Μόνο ζώνες με ΕΝΕΡΓΟΠΟΙΗΣΗ = BE16	
10°C	0°C	100°C	ΣΕΡΒΙΣ Μόνο ζώνες με ΕΝΕΡΓΟΠΟΙΗΣΗ = BE16	
0 (1 με REC10 σε ΧΩΡΟ)	0	1	ΕΓΚΑΤΑΣΤΑΤΗΣ	
			ΕΓΚΑΤΑΣΤΑΤΗΣ	
			ΕΓΚΑΤΑΣΤΑΤΗΣ	
0,0°C	- 6,0°C	6,0°C	ΕΓΚΑΤΑΣΤΑΤΗΣ	
			ΕΓΚΑΤΑΣΤΑΤΗΣ	

- ΠΑΡΑΜΕΤΡΟΙ
  - ΘΕΡΜΑΝΣΗ OFF
  - IST ON ΥΨΗΛΗ ΘΕΡΜ
  - IST OFF ΥΨΗΛΗ ΘΕΡΜ
  - IST ON ΧΑΜΗΛΗ ΘΕΡΜ
  - IST OFF ΧΑΜΗΛΗ ΘΕΡΜ
  - ΑΥΞ SP ΥΨΗΛΗ ΘΕΡΜ
  - ΑΥΞ SP ΧΑΜΗΛΗ ΘΕΡΜ
  - ΑΥΞ SP ΔΡΟΣΙΣΜΟΣ
  - DUTY CI CLE ΚΥΚΛΟΦ
  - ΜΗΔΕΝΙΣΜΟΣ ΧΡΟΝΩΝ ΘΕΡΜ
  - ΘΕΡΜΟΣΤΑΤΕΣ ΖΝΧ
  - ΚΥΜΑΙΝΟΜΕΝΗ ΠΡΟΣΑΓΩΓΗΣ
  - POSTSAN ΚΑΘ ΘΕΡΜ
  - ΧΡΟΝΟΣ POST ΚΥΚΛ ΕΠΙΣΤ
  - ΤΥΠΟΣ ΜΕΤΑΛ ΠΙΕΣΗΣ
  - ΕΝΕΡΓΟΠΟΙΗΣΗ ΠΛΗΡΩΣΗΣ
  - ΠΙΕΣΗ ΕΝΑΡΞΗΣ ΠΛΗΡΩΣΗΣ
  - ΠΡΟΘΕΡΜΑΝΣΗ
  - ΚΑΘΥΣΤ. ΖΝΧ
- ΘΕΡΜΟΡΥΘΜΙΣΗ
  - CUR
    - ΚΛΙΜΑΤΙΚΕΣ ΚΑΜΠΥΛΕΣ
    - SP ΣΤΑΘΕΡΟ ΣΗΜΕΙΟ
    - ΝΥΧΤΕΡΙΝΗ ΣΥΝ
    - ΚΛΙΣΗ ΚΑΜΠΥΛΗΣ
    - ΕΠΙΔΡΑΣΗ ΠΕΡΙΒΑΛΛ OFFSET
    - ΔΡΟΣΙΣΜΟΣ
  - ΤΥΠΟΣ ΚΤΗΡΙΟΥ
  - ΑΝΤΙΔΡΑΣΗ SEXT
- RANGE RATED
- ΒΑΘΜΟΝΟΜΗΣΗ
  - ΕΛΑΧ
  - ΜΕΓ.
  - ΜΕΓ RLA
  - ΜΕΓ CH

ΠΡΟΕΠΙΛΕΓΜΕΝΗ ΕΡΓΟΣΤΑΣΙΑΚΗ ΤΙΜΗ	ΕΛΑΧ. Τιμή	ΜΕΓ. Τιμή	ΕΠΙΠΕΔΟ ΠΡΟΣΒΑΣΗΣ	ΣΧΟΛΙΑ	ΕΠΙΛΕΓΜΕΝΗ ΤΙΜΗ
			ΕΓΚΑΤΑΣΤΑΤΗΣ		
3 min	0 min	20 min	ΕΓΚΑΤΑΣΤΑΤΗΣ		
5°C	2°C	10°C	ΣΕΡΒΙΣ		
5°C	2°C	10°C	ΣΕΡΒΙΣ		
3°C	2°C	10°C	ΣΕΡΒΙΣ		
3°C	2°C	10°C	ΣΕΡΒΙΣ		
5°C	0°C	10°C	ΣΕΡΒΙΣ		
0°C	0°C	6°C	ΣΕΡΒΙΣ		
0°C	0°C	10°C	ΣΕΡΒΙΣ		
85	0	100	ΣΕΡΒΙΣ		
ΛΕΙΤ. ΑΝΕΝΕΡΓΗ	ΛΕΙΤ. ΑΝΕΝΕΡΓΗ	ΛΕΙΤ. ΕΝΕΡΓΗ	ΕΓΚΑΤΑΣΤΑΤΗΣ		
ΣΥΣΧΕΤΙΣΜΕΝΟΙ	ΣΥΣΧΕΤΙΣΜΕΝΟΙ	ΑΠΟΛΥΤΟΙ	ΕΓΚΑΤΑΣΤΑΤΗΣ Μόνο σε στιγμιαία διαμόρφωση		
ΛΕΙΤ. ΑΝΕΝΕΡΓΗ	ΛΕΙΤ. ΑΝΕΝΕΡΓΗ	ΛΕΙΤ. ΕΝΕΡΓΗ	ΕΓΚΑΤΑΣΤΑΤΗΣ		
0	0	1	ΣΕΡΒΙΣ		
6sec	1sec	255sec	ΣΕΡΒΙΣ Αν POSTSAN ΚΑΘ ΘΕΡΜ = 1		
1	0	1	ΣΕΡΒΙΣ		
1	0	1	ΣΕΡΒΙΣ Μόνο ΤΥΠΟΣ ΜΕΤΑΛ ΠΙΕΣΗΣ = 1		
0,6	0,4	1	ΣΕΡΒΙΣ Μόνο αν ΕΝΕΡΓΟΠΟΙΗΣΗ ΠΛΗΡΩΣΗΣ = 1		
0	0	2	ΕΓΚΑΤΑΣΤΑΤΗΣ Μόνο με διαχείριση από πλακέτα ελέγχου		
0sec	0sec	60sec	ΣΕΡΒΙΣ Μόνο σε στιγμιαία διαμόρφωση		
			ΕΓΚΑΤΑΣΤΑΤΗΣ		
ΚΥΡΙΑ	ΚΥΡΙΑ / ΖΩΝΗ 1 / ΖΩΝΗ 2		ΕΓΚΑΤΑΣΤΑΤΗΣ		
80,5 °C (ΥΘ) 45 °C (ΧΘ)	ΕΛΑΧ. ΤΙΜΗ ΘΕΡΜ	ΜΕΓ. ΤΙΜΗ ΘΕΡΜ	ΕΓΚΑΤΑΣΤΑΤΗΣ Αν SEXT ΜΗ συνδεδεμένη		
ΛΕΙΤ. ΑΝΕΝΕΡΓΗ	ΛΕΙΤ. ΑΝΕΝΕΡΓΗ	ΛΕΙΤ. ΕΝΕΡΓΗ	ΕΓΚΑΤΑΣΤΑΤΗΣ Αν SEXT συνδεδεμένη		
2,0	1,0	3,0	ΕΓΚΑΤΑΣΤΑΤΗΣ Αν SEXT συνδεδεμένη, τύπος αιτήματος ΥΘ και τύπος ζώνης ΥΘ		
0,4	0,2	0,8	ΕΓΚΑΤΑΣΤΑΤΗΣ Αν SEXT συνδεδεμένη, τύπος αιτήματος ΥΘ και τύπος ζώνης ΧΘ		
2,0	0,1	5,0	ΕΓΚΑΤΑΣΤΑΤΗΣ Αν τύπος αιτήματος Ανιχνευτής χώρου ή REC10		
10	0	20	ΕΓΚΑΤΑΣΤΑΤΗΣ Αν τύπος αιτήματος Ανιχνευτής χώρου ή REC10		
20°C	20°C	40°C	ΕΓΚΑΤΑΣΤΑΤΗΣ Αν τύπος αιτήματος Ανιχνευτής χώρου ή REC10		
18°C	4°C	20°C	ΕΓΚΑΤΑΣΤΑΤΗΣ		
5min	5min	20min	ΕΓΚΑΤΑΣΤΑΤΗΣ Μόνο αν SEXT συνδεδεμένη		
20	0	255	ΕΓΚΑΤΑΣΤΑΤΗΣ Μόνο αν SEXT συνδεδεμένη		
ΜΕΓ CH	ΕΛΑΧ	ΜΕΓ CH	ΕΓΚΑΤΑΣΤΑΤΗΣ		
			ΕΓΚΑΤΑΣΤΑΤΗΣ		
βλ. πίνακα τεχνικών χαρακτηριστικών	1500 σαλ	3000 σαλ	ΕΓΚΑΤΑΣΤΑΤΗΣ		
βλ. πίνακα τεχνικών χαρακτηριστικών	5500 σαλ	999 9 σαλ	ΕΓΚΑΤΑΣΤΑΤΗΣ		
βλ. πίνακα τεχνικών χαρακτηριστικών	ΕΛΑΧ	ΜΕΓ	ΕΓΚΑΤΑΣΤΑΤΗΣ		
βλ. πίνακα τεχνικών χαρακτηριστικών	ΕΛΑΧ	ΜΕΓ	ΕΓΚΑΤΑΣΤΑΤΗΣ		

- ΚΑΘΑΡΙΣΜΟΣ ΚΑΜΙΝΑΔΑΣ
  - ΕΝΕΡΓΟΠΟΙΗΣΗ ΛΕΙΤΟΥΡΓΙΑΣ
    - ΑΠΕΝΕΡΓΟΠΟΙΗΣΗ ΛΕΙΤΟΥΡΓΙΑΣ V
    - ΜΕΓΙΣΤΗ ΤΑΧΥΤΗΤΑ
    - ΤΑΧΥΤΗΤΑ RANGE RATED
    - ΕΛΑΧΙΣΤΗ ΤΑΧΥΤΗΤΑ
    - ΑΛΛΑΓΗ ΤΑΧΥΤΗΤΑΣ
- ΑΠΟΛΥΜΑΝΣΗ
- ΚΥΚΛΟΣ ΕΞΑΕΡΩΣΗΣ
  - ΛΕΙΤΟΥΡΓΙΑ ΜΗ ΕΝΕΡΓΟΠΟΙΗΜΕΝΗ
  - ΛΕΙΤΟΥΡΓΙΑ ΕΝΕΡΓΟΠΟΙΗΜΕΝΗ
  - ΤΕΡΜΑΤΙΣΜΟΣ ΛΕΙΤΟΥΡΓΙΑΣ
- RESET ΑΝΙΧΝΕΥΤΗ ΚΑΥΣΑΕΡΙΩΝ
- ΜΠΟΪΛΕΡ
  - ΑΦΑΙΡΕΣΗ ΜΠΟΪΛΕΡ
  - SETPOINT ΜΠΟΪΛΕΡ
  - ΘΕΡΜ ΑΝΤΙΠΑΓΩΤΙΚΗ ΜΠΟΪΛΕΡ
  - OFFSET ΑΝΤΙΠΑΓΩΤΙΚΗ ΜΠΟΪΛΕΡ
- ΠΡΟΣΘΗΚΗ ΗΛΙΑΚΟΥ
- ΗΛΙΑΚΟ
  - ΑΦΑΙΡΕΣΗ ΗΛΙΑΚΟΥ
  - Τ ΜΕΓ ΜΠΟΪΛΕΡ
  - ΔΤ ON ΚΥΚΛΟΦΟΡΗΤΗ
  - ΔΤ OFF ΚΥΚΛΟΦΟΡΗΤΗ
  - ΚΑΘΥΣΤΕΡΗΣΗ ΟΛΟΚΛΗΡΩΣΗΣ
  - Τ ΕΛΑΧ ΣΥΛΛΕΚΤΗ
  - Τ ΜΕΓ ΣΥΛΛΕΚΤΗ
  - Τ ΠΡΟΣΤ ΣΥΛΛΕΚΤΗ
  - Τ ΕΓΚΡΙΣΗ ΣΥΛΛ
  - Τ ΕΜΠΛΟΚ ΣΥΛΛΕΚΤΗ
  - PWM ΑΝΤΛΙΑΣ ΣΥΛΛΕΚΤΗ
  - ΨΥΞΗ ΜΠΟΪΛΕΡ
  - ΚΑΤΑΣΤΑΣΗ ΑΝΤΛΙΑΣ ΗΛΙΑΚΟΥ

ΠΡΟΕΠΙΛΕΓΜΕΝΗ ΕΡΓΟΣΤΑΣΙΑΚΗ ΤΙΜΗ	ΕΛΑΧ. Τιμή	ΜΕΓ. Τιμή	ΕΠΙΠΕΔΟ ΠΡΟΣΒΑΣΗΣ ΣΧΟΛΙΑ	ΕΠΙΛΕΓΜΕΝΗ ΤΙΜΗ
			ΕΓΚΑΤΑΣΤΑΤΗΣ	
			ΕΓΚΑΤΑΣΤΑΤΗΣ	
			ΕΓΚΑΤΑΣΤΑΤΗΣ	
ΜΕΓ			ΕΓΚΑΤΑΣΤΑΤΗΣ	
RANGE RATED			ΕΓΚΑΤΑΣΤΑΤΗΣ	
ΕΛΑΧ			ΕΓΚΑΤΑΣΤΑΤΗΣ	
Τρέχουσα ταχύτητα	ΕΛΑΧ	ΜΕΓ	ΕΓΚΑΤΑΣΤΑΤΗΣ	
ΛΕΙΤ. ΕΒΔΟΜ.	ΛΕΙΤ. ΜΗ ΕΝΕΡΓΗ / ΛΕΙΤ. ΕΒΔΟΜ.	ΗΜΕΡΗΣΙΑ / ΛΕΙΤ.	ΕΓΚΑΤΑΣΤΑΤΗΣ	
ΕΝΕΡΓ. ΛΕΙΤΟΥΡΓΙΑ	ΕΝΕΡΓ. ΛΕΙΤΟΥΡΓΙΑ	ΑΠΕΝ. ΛΕΙΤΟΥΡΓΙΑ	ΣΕΡΒΙΣ	
			ΣΕΡΒΙΣ	
			ΣΕΡΒΙΣ	
			ΕΓΚΑΤΑΣΤΑΤΗΣ Μόνο με ΕΞΑΕΡΩΣΗ σε εκτέλεση	
			ΕΓΚΑΤΑΣΤΑΤΗΣ	
			ΕΓΚΑΤΑΣΤΑΤΗΣ	
			ΕΓΚΑΤΑΣΤΑΤΗΣ	
50°C	37,5°C	60°C	ΕΓΚΑΤΑΣΤΑΤΗΣ Μόνο αν ΑΝΤ. ΘΕΡΜ. ενεργοποιημένη σε ΖΝΧ	
7°C	0°C	100°C	ΣΕΡΒΙΣ Μόνο αν ΑΝΤ. ΘΕΡΜ. ενεργοποιημένη σε ΖΝΧ	
5°C	1°C	20°C	ΣΕΡΒΙΣ Μόνο αν ΑΝΤ. ΘΕΡΜ. ενεργοποιημένη σε ΖΝΧ	
			ΕΓΚΑΤΑΣΤΑΤΗΣ Μόνο με ηλιακό μη διαμορφωμένο	
			ΕΓΚΑΤΑΣΤΑΤΗΣ	
			ΕΓΚΑΤΑΣΤΑΤΗΣ	
60°C	10°C	130°C	ΕΓΚΑΤΑΣΤΑΤΗΣ	
8°C	ΔΤ OFF	30°C	ΕΓΚΑΤΑΣΤΑΤΗΣ	
4°C	4°C	ΔΤ ON	ΕΓΚΑΤΑΣΤΑΤΗΣ	
0 min	0 min	199 min	ΕΓΚΑΤΑΣΤΑΤΗΣ	
(- -)	(- -) / -30°C	0°C	ΕΓΚΑΤΑΣΤΑΤΗΣ	
110°C	Τ ΠΡΟΣΤ ΣΥΛΛΕΚΤΗ	180°C	ΕΓΚΑΤΑΣΤΑΤΗΣ	
110°C	80°C.	Τ ΜΕΓ ΣΥΛΛΕΚΤΗ	ΕΓΚΑΤΑΣΤΑΤΗΣ	
40°C	Τ ΕΜΠΛΟΚ.	95°C	ΕΓΚΑΤΑΣΤΑΤΗΣ	
35°C	-20°C	Τ ΕΓΚΡΙΣΗ	ΕΓΚΑΤΑΣΤΑΤΗΣ	
0 min	0 min	30 min	ΕΓΚΑΤΑΣΤΑΤΗΣ	
ΛΕΙΤ. ΑΝΕΝΕΡΓΗ	ΛΕΙΤ. ΑΝΕΝΕΡΓΗ	ΛΕΙΤ. ΕΝΕΡΓΗ	ΕΓΚΑΤΑΣΤΑΤΗΣ	
OFF	OFF / ON/AUTO		ΕΓΚΑΤΑΣΤΑΤΗΣ	

- ΠΡΟΣΘΗΚΗ ΑΝΤ. ΘΕΡΜ.
- ΑΝΤΛΙΑ ΘΕΡΜΟΤΗΤΑΣ
  - ΑΦΑΙΡΕΣΗ ΑΝΤ. ΘΕΡΜ.
  - ΧΡΗΣΗ ΚΑΘΑΡΩΝ ΕΠΑΦΩΝ / ΧΡΗΣΗ BUS
  - ΕΝΕΡΓΟΠ. / ΑΠΕΝΕΡΓΟΠ. ΔΡΟΣΙΣΜΟΥ
  - ΧΡΗΣΗ ΓΙΑ DHW / ΜΗ ΧΡΗΣΗ ΓΙΑ DHW
  - ΔΕΛΤΑ SET ΑΝΤΙΠΑΓΩΤΙΚΗΣ
  - ΕΝΕΡΓΟΠ. / ΑΠΕΝΕΡΓΟΠ. ΝΥΧΤΕΡΙΝΗΣ ΜΕΙΩΣΗΣ
  - ΜΕΙΩΜΕΝΗ ΣΥΧΝΟΤΗΤΑ
  - ΕΛΑΧ. ΕΞΩΤ. ΘΕΡΜ.
  - ΕΛΑΧ. ΕΞΩΤ. ΘΕΡΜ. ΖΝΧ
  - ΕΛΑΧ. ΕΞΩΤ. ΘΕΡΜ. ΕΚΤΑΚΤΗΣ ΑΝΑΓΚΗΣ
  - ΕΠΙΣΤ. ΟΛΟΚΛ. ΛΕΒΗΤΑ
  - ΕΠΙΣΤ. ΟΛΟΚΛ. ΑΝΤ. ΘΕΡΜ.
  - ΑΝΑΜΟΝΗ ΛΕΒΗΤΑ
  - ΑΝΑΜΟΝΗ ΑΝΤ. ΘΕΡΜ.
  - OFFSET ΟΛΟΚΛΗΡΩΣΗΣ
  - ΚΑΘΥΣΤΕΡΗΣΗ ΧΕΙΜΩΝΑ ΚΑΛΟΚΑΙΡΙ
  - ΕΓΚΡΙΣΗ ΣΥΝΑΓΕΡΜΟΥ
  - INFO ΣΥΣΤΗΜΑΤΟΣ
  - ΕΝΕΡΓΟΠ. ΚΑΤΑΣΤΑΣΗΣ ΚΥΚΛΟΦΟΡΗΤΗ ON / AUTO
  - SETP ΑΝΤ. ΘΕΡΜ. ΖΝΧ
- OFFSET ΖΝΧ
- ΕΝΑΡΞΗ ΙΣΤΟΡΙΚΟΥ ΣΥΝΑΓΕΡΜΩΝ
- ΙΣΤΟΡΙΚΟ ΣΥΝΑΓΕΡΜΩΝ
  - ΘΕΡΜΑΝΣΗ ΔΑΠΕΔΟΥ
  - ΑΠΕΝΕΡΓΟΠΟΙΗΣΗ ΛΕΙΤΟΥΡΓΙΑΣ
  - ΕΝΕΡΓΟΠΟΙΗΣΗ ΛΕΙΤΟΥΡΓΙΑΣ
    - ΡΥΘΜΙΣΗ ΛΕΙΤΟΥΡΓΙΑΣ
    - TF ΕΛΑΧ
- ΕΛΕΓΧΟΣ ΚΑΥΣΗΣ
  - ΤΥΠΟΣ ΑΕΡΙΟΥ
  - ΤΥΠΟΣ ΛΕΒΗΤΑ
  - OFFSET ΚΑΥΣΗΣ

INFO ΣΥΣΤΗΜΑΤΟΣ

ΠΡΟΕΠΙΛΕΓΜΕΝΗ ΕΡΓΟΣΤΑΣΙΑΚΗ ΤΙΜΗ	ΕΛΑΧ. Τιμή	ΜΕΓ. Τιμή	ΕΠΙΠΕΔΟ ΠΡΟΣΒΑΣΗΣ ΣΧΟΛΙΑ	ΕΠΙΛΕΓΜΕΝΗ ΤΙΜΗ
			ΕΓΚΑΤΑΣΤΑΤΗΣ Μόνο με αντλία θερμότητας μη διαμορφωμένη	
			ΕΓΚΑΤΑΣΤΑΤΗΣ	
			ΕΓΚΑΤΑΣΤΑΤΗΣ Μόνο με αντλία θερμότητας μη διαμορφωμένη	
ΧΡΗΣΗ BUS	ΧΡΗΣΗ BUS	ΧΡΗΣΗ ΚΑΘΑΡΩΝ ΕΠΑΦΩΝ	ΣΕΡΒΙΣ	
ΛΕΙΤΟΥΡΓΙΑ ΑΠΕΝΕΡΓΟΠΟΙΗΜΕΝΗ	ΛΕΙΤΟΥΡΓΙΑ ΕΝΕΡΓΟΠΟΙΗΣΗ	ΛΕΙΤΟΥΡΓΙΑ ΑΠΕΝΕΡΓΟΠΟΙΗΣΗ	ΕΓΚΑΤΑΣΤΑΤΗΣ	
ΛΕΙΤΟΥΡΓΙΑ DHW ΜΗ ΕΝΕΡΓΗ	ΛΕΙΤΟΥΡΓΙΑ DHW ΕΝΕΡΓΗ	ΛΕΙΤΟΥΡΓΙΑ DHW ΜΗ ΕΝΕΡΓΗ	ΕΓΚΑΤΑΣΤΑΤΗΣ	
1°C	0°C	6°C	ΣΕΡΒΙΣ	
ΛΕΙΤΟΥΡΓΙΑ ΑΠΕΝΕΡΓΟΠΟΙΗΣΗ	ΛΕΙΤΟΥΡΓΙΑ ΕΝΕΡΓΟΠΟΙΗΣΗ	ΛΕΙΤΟΥΡΓΙΑ ΑΠΕΝΕΡΓΟΠΟΙΗΣΗ	ΕΓΚΑΤΑΣΤΑΤΗΣ	
100%	50%	100%	ΣΕΡΒΙΣ	
5°C	-5°C	20°C	ΕΓΚΑΤΑΣΤΑΤΗΣ	
5°C	-5°C	20°C	ΕΓΚΑΤΑΣΤΑΤΗΣ	
-10°C	-20°C	10°C	ΕΓΚΑΤΑΣΤΑΤΗΣ	
30min	lmin	240min	ΣΕΡΒΙΣ	
30min	lmin	240min	ΣΕΡΒΙΣ	
2min	lmin	60min	ΣΕΡΒΙΣ	
2min	lmin	60min	ΣΕΡΒΙΣ	
5°C	0°C	10°C	ΣΕΡΒΙΣ	
0h	0h	24h	ΣΕΡΒΙΣ	
60sec	1sec	300sec	ΣΕΡΒΙΣ	
AUTO	ON	AUTO	ΕΓΚΑΤΑΣΤΑΤΗΣ	
60°C	20°C	60°C	ΣΕΡΒΙΣ	
10°C	0°C	25°C	ΣΕΡΒΙΣ	
			ΣΕΡΒΙΣ	
			ΕΓΚΑΤΑΣΤΑΤΗΣ	
ΑΠΕΝ. ΛΕΙΤΟΥΡΓΙΑ	ΑΠΕΝ. ΛΕΙΤΟΥΡΓΙΑ	ΕΝΕΡΓ. ΛΕΙΤΟΥΡΓΙΑ	ΕΓΚΑΤΑΣΤΑΤΗΣ	
			ΕΓΚΑΤΑΣΤΑΤΗΣ	
			ΕΓΚΑΤΑΣΤΑΤΗΣ	
			ΣΕΡΒΙΣ	
20°C	15°C	30°C	ΣΕΡΒΙΣ	
35°C	30°C	55°C	ΣΕΡΒΙΣ	
			ΣΕΡΒΙΣ	
			ΣΕΡΒΙΣ	
ΦΑ	ΦΑ	/ LPG	ΕΓΚΑΤΑΣΤΑΤΗΣ	
A	A/B/C		ΣΕΡΒΙΣ	
ΕΠΑΝΑΦΟΡΑ	ΕΠΑΝΑΦΟΡΑ	ΜΗΔΕΝΙΣΜΟΣ	ΣΕΡΒΙΣ	
			ΣΕΡΒΙΣ	

1.12 Πρόσβαση στις τεχνικές παραμέτρους

Μέσω του μενού ΤΕΧΝΙΚΟΣ, ο πίνακας REC10 επιτρέπει την πρόσβαση σε μια σειρά παραμέτρων για τη διαμόρφωση της λειτουργίας του λέβητα:

- επιλέξτε το στοιχείο ΜΕΝΟΥ από την αρχική οθόνη του REC10 και πιέστε το πλήκτρο **«ENTER»**

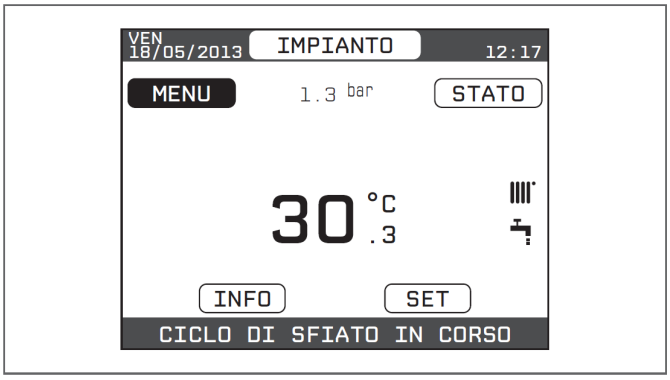

- κρατήστε πατημένα ταυτόχρονα τα πλήκτρα **«ΠΙΣΩ»** και **«ΚΑΤΩ»** για είσοδο στο μενού του κωδικού πρόσβασης (περίπου 5 δευτ.)

- επιλέξτε με τα πλήκτρα **«ΠΑΝΩ»** και **«ΚΑΤΩ»** τον κωδικό πρόσβασης για το επίπεδο πρόσβασης ΕΓΚΑΤΑΣΤΑΤΗΣ ή ΣΕΡΒΙΣ, αναλόγως με το επίπεδο του δενδροειδούς μενού και στη συνέχεια πιέστε το πλήκτρο **«ENTER»**

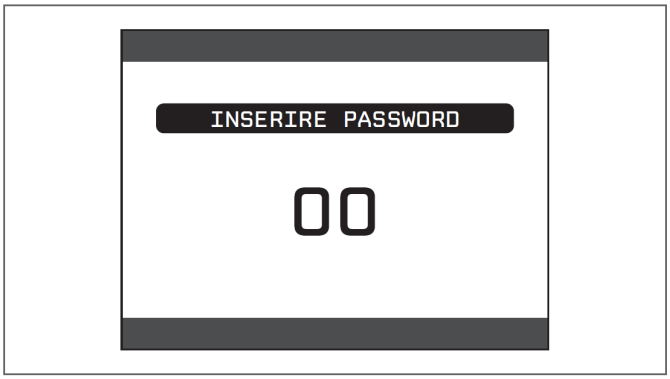

- επιλέξτε το στοιχείο ΤΕΧΝΙΚΟ με τα πλήκτρα **«ΠΑΝΩ»** και **«ΚΑΤΩ»** και επιβεβαιώστε την επιλογή με το πλήκτρο **«ENTER»**

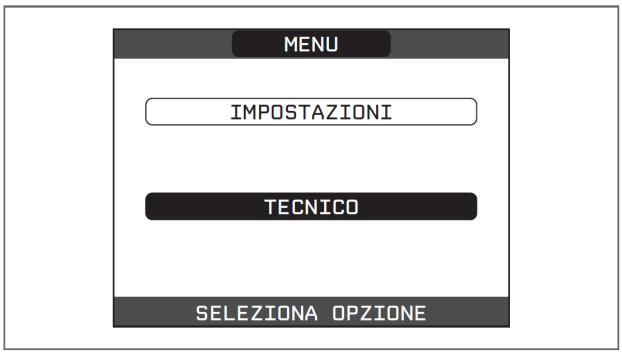

- επιλέξτε το επιθυμητό μενού και ρυθμίστε/εμφανίστε την επιθυμητή παράμετρο (συμβουλευτείτε τη *«δομή δενδροειδούς ΜΕΝΟΥ του REC10»)*.

Μπορείτε να επιστρέψετε στην αρχική οθόνη ανά πάσα στιγμή κρατώντας πατημένο του πλήκτρο ΑΚΥΡΩΣΗ επί 2 δευτ.

2 ΕΓΚΑΤΑΣΤΑΣΗ

2.1 Παραλαβή του προϊόντος

Ο λέβητας **Family** διατίθεται σε μία ενιαία συσκευασία που προστατεύεται από χαρτοκιβώτιο.
Μαζί με τον λέβητα διατίθενται τα ακόλουθα υλικά:

- Εγχειρίδιο οδηγιών για τον Χρήστη
- Εγχειρίδιο οδηγιών για τον Εγκαταστάτη και την Υπηρεσία Τεχνικής Εξυπηρέτησης
- Ετικέτες με ραβδοκώδικα
- Πατρόν τοποθέτησης
- Συσκευασία με υδραυλικά ρακόρ
- Βαλβίδα bypass
- Επίπεδη τσιμούχα
- Σύστημα SRD
- Σωλήνας αποστράγγισης συμπυκνωμάτων
- Εύκαμπτος σωλήνας βαλβίδας ασφαλείας
- Κουτί ηλεκτρικών συνδέσεων

Τα εγχειρίδια οδηγιών αποτελούν αναπόσπαστο τμήμα του λέβητα και συνεπώς συνιστάται η προσεκτική ανάγνωση και φύλαξή τους.

2.2 Διαστάσεις και βάρος

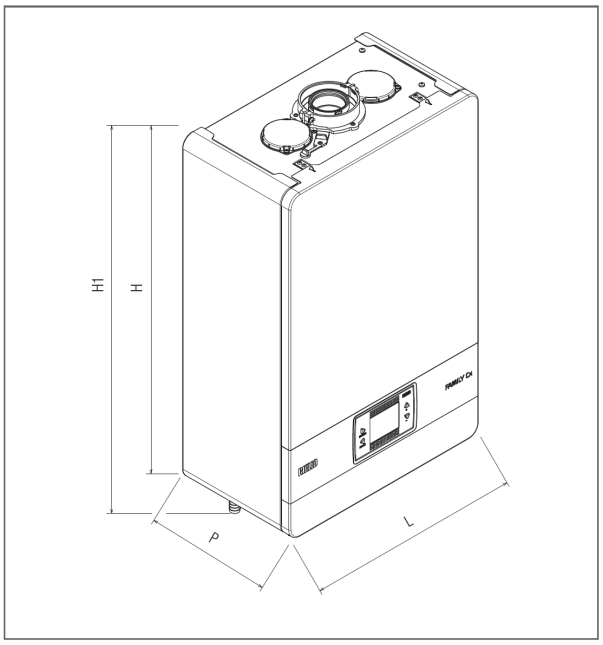

Family				
	25 KIS	**30 KIS**	**35 KIS**	
M	470	470	470	mm
B	275	350	350	mm
Y	740	740	740	mm
Y1	822	822	822	mm
Καθαρό βάρος	35	40	40	kg

2.3 Μετακίνηση

Μετά την αφαίρεση της συσκευασίας, η μετακίνηση του λέβητα γίνεται με τα χέρια με χρήση του πλαισίου στήριξης.

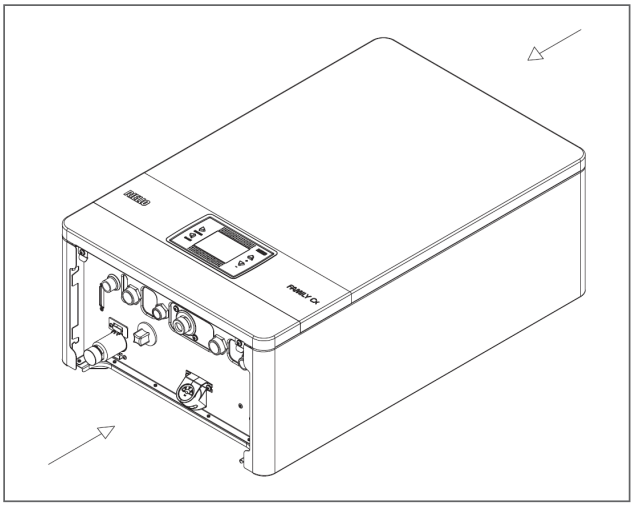

2.4 Χώρος εγκατάστασης

Ο λέβητα **Family** μπορεί να εγκατασταθεί σε ποικίλους χώρους, αρκεί η απαγωγή των προϊόντων της καύσης και η αναρρόφηση του αέρα καύσης να γίνονται εκτός του χώρου εγκατάστασης.
Στην περίπτωση αυτή, ο χώρος δεν χρειάζεται κανένα άνοιγμα αερισμού, καθώς οι λέβητες **Family** διαθέτουν «στεγανό» κύκλωμα καύσης σε σχέση με τον χώρο εγκατάστασης.

Για την εγκατάσταση πρέπει να λαμβάνονται υπόψη οι αναγκαίοι χώροι για την πρόσβαση στις διατάξεις ασφαλείας και ρύθμισης και για την εκτέλεση των εργασιών συντήρησης.

Βεβαιωθείτε ότι ο βαθμός ηλεκτρικής προστασίας της συσκευής είναι κατάλληλος για τα χαρακτηριστικά του χώρου εγκατάστασης.

Σε περίπτωση που ο λέβητας τροφοδοτείται με καύσιμο αέριο με ειδικό βάρος μεγαλύτερο του αέρα, το ύψος των ηλεκτρικών εξαρτημάτων από το δάπεδο πρέπει να είναι μεγαλύτερο από 500 mm.

2.5 Τοποθέτηση σε υφιστάμενες ή προς ανακαίνιση εγκαταστάσεις

Όταν ο λέβητας **Family** τοποθετείται σε υφιστάμενες ή προς ανακαίνιση εγκαταστάσεις, βεβαιωθείτε ότι:

- Η καπνοδόχος είναι κατάλληλη για τις θερμοκρασίες των προϊόντων της καύσης σε λειτουργία συμπύκνωσης, έχει διαστασιολογηθεί και κατασκευαστεί σύμφωνα με τα ισχύοντα πρότυπα, είναι όσο το δυνατόν πιο ευθύγραμμη, στεγανή, μονωμένη και χωρίς εμπόδια ή στενώσεις. Διαθέτει κατάλληλα συστήματα συλλογής και εκκένωσης των συμπυκνωμάτων
- Η ηλεκτρική εγκατάσταση είναι κατασκευασμένη σύμφωνα με τα ειδικά πρότυπα και από εξειδικευμένο προσωπικό
- Η γραμμή προσαγωγής του καυσίμου και η ενδεχόμενη δεξαμενή (LPG) έχουν κατασκευαστεί σύμφωνα με τα ειδικά πρότυπα
- Το δοχείο διαστολής διασφαλίζει απόλυτη απορρόφηση της διαστολής του υγρού που περιέχει η εγκατάσταση
- Η παροχή και το μανομετρικό ύψος του κυκλοφορητή είναι κατάλληλα για τα χαρακτηριστικά της εγκατάστασης
- Η εγκατάσταση έχει πλυθεί, είναι καθαρή από λάσπες και άλατα, έχει εξαερωθεί και είναι στεγανή. Συνιστάται η τοποθέτηση μαγνητικού φίλτρου στην επιστροφή της εγκατάστασης
- Το σύστημα αποστράγγισης του λέβητα (σιφόνι) είναι συνδεδεμένο και οδηγεί στην αποχέτευση

2.6 Κανόνες εγκατάστασης

Η εγκατάσταση πρέπει να γίνεται από εξειδικευμένο προσωπικό σύμφωνα με τα ακόλουθα πρότυπα αναφοράς:

- UNI 7129-7131
- CEI 64-8.

Θα πρέπει επίσης να τηρούνται οι τοπικοί κανονισμοί της Πυροσβεστικής Υπηρεσίας, της Επιχείρησης Αερίου και της δημοτικής αρχής.

ΘΕΣΗ

Ο λέβητας Family είναι ένας επίτοιχος λέβητας για θέρμανση και παραγωγή ζεστού νερού χρήσης που, αναλόγως με τον τύπο εγκατάστασης, κατατάσσεται σε δύο κατηγορίες:

1 λέβητας τύπου B23P-B53P με ανοιχτή εγκατάσταση εξαναγκασμένης απαγωγής, με αγωγό απαγωγής καυσαερίων και αναρρόφηση αέρα καύσης από τον χώρο εγκατάστασης. Αν ο λέβητας δεν είναι εγκατεστημένος σε εξωτερικό χώρο, είναι αναγκαία η είσοδος αέρα στον χώρο εγκατάστασης.

2 λέβητας τύπου C13, C13x - C33, C33x - C43, C43x - C53, C53x - C83, C83x, c93, C93x: συσκευή στεγανού θαλάμου με αγωγό απαγωγής καυσαερίων και είσοδο αέρα καύσης από εξωτερικό χώρο. Δεν χρειάζεται είσοδο αέρα στον χώρο εγκατάστασης. Εγκατάσταση με υποχρεωτική χρήση ομοαξονικών σωλήνων ή άλλων συστημάτων απαγωγής για λέβητες συμπύκνωσης στεγανού θαλάμου.

Ο λέβητας Family μπορεί να εγκατασταθεί σε εσωτερικό ή εξωτερικό χώρο μερικώς προστατευμένος, δηλαδή σε χώρο στον οποίο ο λέβητας δεν είναι εκτεθειμένος στην άμεση δράση και στην είσοδο βρόχινου νερού, χιονιού ή χαλαζιού. Ο λέβητας μπορεί να λειτουργεί σε πεδίο θερμοκρασιών από -5 °C έως +60 °C.

ΑΝΤΙΠΑΓΕΤΙΚΟ ΣΥΣΤΗΜΑ

Ο λέβητας διαθέτει στον βασικό του εξοπλισμό ένα αυτόματο αντιπαγετικό σύστημα που ενεργοποιείται όταν η θερμοκρασία του νερού στο πρωτεύον κύκλωμα πέσει κάτω από τους 5°C. Το σύστημα αυτό είναι πάντα ενεργό και διασφαλίζει την προστασία του λέβητα σε χώρους εγκατάστασης με θερμοκρασία έως -5°C.

⚠ Για την προστασία αυτή, η οποία βασίζεται στη λειτουργία του καυστήρα, ο λέβητας πρέπει να μπορεί να ανάψει. Συνεπώς, οποιαδήποτε συνθήκη εμπλοκής (π.χ. απουσία αερίου ή ηλεκτρικής τροφοδοσίας ή επέμβαση ασφάλειας) απενεργοποιεί την προστασία.

Σε κανονικές συνθήκες λειτουργίας ο λέβητας είναι σε θέση να αυτοπροστατεύεται από τον παγετό.

Σε περίπτωση που η συσκευή μείνει χωρίς τροφοδοσία για μεγάλα χρονικά διαστήματα, σε περιοχές στις οποίες η θερμοκρασία μπορεί να πέσει κάτω από τους 0°C, και δεν θέλετε να αδειάσετε την εγκατάσταση θέρμανσης, για την αντιπαγετική προστασία συνιστάται η προσθήκη αντιπηκτικού υγρού καλής ποιότητας στο πρωτεύον κύκλωμα. Τηρείτε αυστηρά τις οδηγίες του κατασκευαστή όσον αφορά την αναλογία αντιπηκτικού υγρού σε σχέση με την ελάχιστη θερμοκρασία προστασίας του κυκλώματος της συσκευής, τη διάρκεια και τη διάθεση του υγρού.

Για το τμήμα του ζεστού νερού χρήσης συνιστάται να αδειάζετε το κύκλωμα. Τα υλικά από τα οποία κατασκευάζονται τα εξαρτήματα του λέβητα αντέχουν στα αντιπηκτικά υγρά με βάση την αιθυλενογλυκόλη.

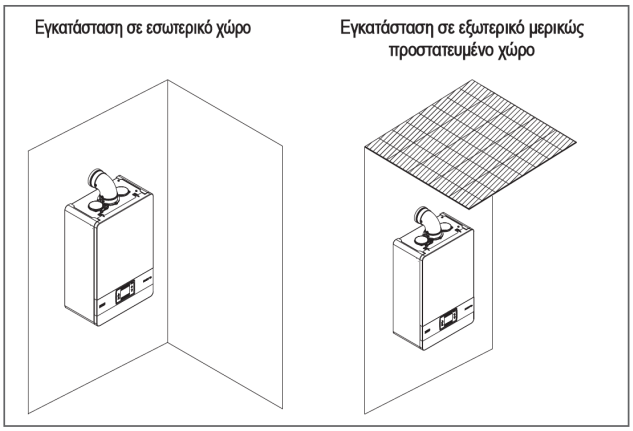

ΕΛΑΧΙΣΤΕΣ ΑΠΟΣΤΑΣΕΙΣ

Για να επιτρέπεται η πρόσβαση στο εσωτερικό του λέβητα για την εκτέλεση των επεμβάσεων συντήρησης, απαιτείται η τήρηση των ελάχιστων αποστάσεων που προβλέπονται για την εγκατάσταση.

Για τη σωστή τοποθέτηση της συσκευής, πρέπει να λαμβάνεται υπόψη ότι:

- η συσκευή δεν πρέπει να τοποθετείται πάνω από κουζίνα ή άλλη συσκευή μαγειρέματος
- απαγορεύεται να αφήνετε εύφλεκτες ουσίες στον χώρο εγκατάστασης του λέβητα
- τα τοιχώματα που είναι ευαίσθητα στη θερμοκρασία (π.χ. τα ξύλινα) πρέπει να προστατεύονται με κατάλληλη μόνωση.

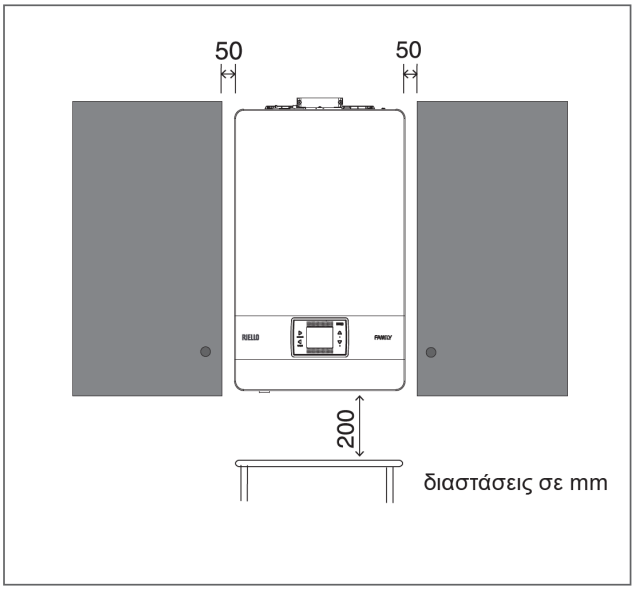

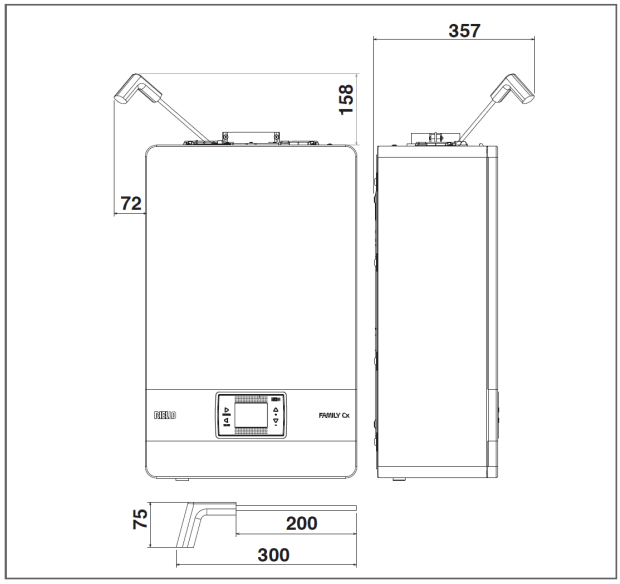

Για την εγκατάσταση είναι ΑΠΑΡΑΙΤΗΤΟ να προβλέπεται ο αναγκαίος χώρος για την εισαγωγή του οργάνου ανάλυσης της καύσης. Στο ενδεικτικό σχέδιο οι αποστάσεις μεταξύ λέβητα ντουλαπιού/εσοχής έχουν υπολογιστεί με χρήση οργάνου μήκους 300 mm. Όργανα μεγαλύτερου μήκους απαιτούν μεγαλύτερο χώρο.

2.7 Εγκατάσταση αγωγού αποστράγγισης συμπυκνωμάτων

Πριν θέσετε σε λειτουργία τον λέβητα, ακόμη και προσωρινά, είναι υποχρεωτικό να εγκαταστήσετε το σύστημα SRD που διατίθεται με τον λέβητα.
Ο κατασκευαστής ΔΕΝ φέρει καμία ευθύνη για ατυχήματα ή υλικές ζημίες που προκαλούνται από τη θέση σε λειτουργία του λέβητα χωρίς τη σωστή τοποθέτηση του συστήματος SRD.

Για την τοποθέτηση:

- αφαιρέστε την τάπα (T) από το σιφόνι
- στερεώστε το σύστημα SRD στο σιφόνι (εικ. 1) παρεμβάλλοντας την τσιμούχα, βιδώνοντας μέχρι τέρμα και ελέγχοντας τη στεγανότητα
- συνδέστε τον σωλήνα αποστράγγισης (εικ. 2) συμπυκνωμάτων που διατίθεται με το προϊόν και αδειάστε τα συμπυκνώματα σε κατάλληλο σύστημα αποχέτευσης σύμφωνα με τους ισχύοντες κανονισμούς.

Σε περίπτωση που δεν είναι δυνατή η τοποθέτηση του συστήματος SRD διότι εμποδίζουν άλλα αντικείμενα που βρίσκονται κάτω από τον λέβητα, μπορείτε να το τοποθετήσετε σε διαφορετική θέση παρεμβάλλοντας ανάμεσα στο σύστημα SRD και το σιφόνι έναν αγωγό σύνδεσης που διασφαλίζει την τέλεια στεγανότητα.
Το σύστημα SRD πρέπει να τοποθετείται πάντα σε ΚΑΤΑΚΟΡΥΦΗ θέση για να διασφαλίζεται η σωστή λειτουργία του.

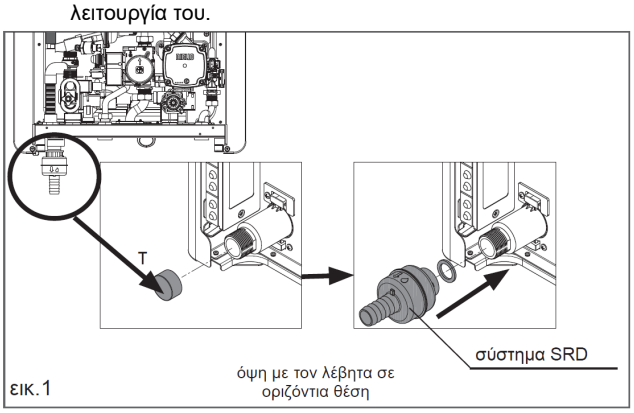

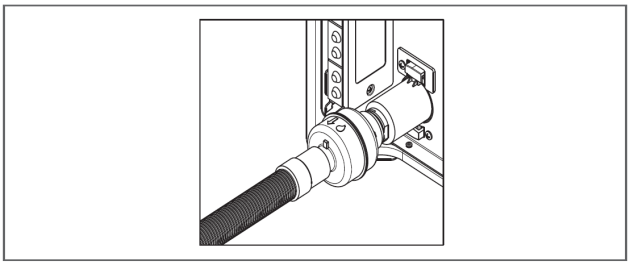

2.8 Επίτοιχη τοποθέτηση του λέβητα και υδραυλικές συνδέσεις

Ο λέβητας διατίθεται με πλάκα στήριξης. Η θέση και το μέγεθος των υδραυλικών συνδέσεων παρουσιάζονται στη λεπτομέρεια.
Για την τοποθέτηση:

- στερεώστε την πλάκα στήριξης λέβητα (F) στον τοίχο χρησιμοποιώντας αλφάδι και βεβαιωθείτε για την τέλεια οριζόντια θέση
- σημειώστε τις 4 οπές (ø 6 mm) που προβλέπονται για τη στερέωση της πλάκας στήριξης του λέβητα (F)
- ελέγξτε αν όλες οι αποστάσεις είναι σωστές και στη συνέχεια τρυπήστε τον τοίχο με τρυπάνι κατάλληλης διαμέτρου που υποδεικνύεται παραπάνω
- στερεώστε την πλάκα με το ενσωματωμένο πατρόν στον τοίχο.
- εκτελέστε τις υδραυλικές συνδέσεις εγκαθιστώντας τις διατιθέμενες βάνες
- στερεώστε τον εύκαμπτο σωλήνα της βαλβίδας ασφαλείας στο ρακόρ **(S)** και στη συνέχεια σε κατάλληλο σύστημα αποχέτευσης.

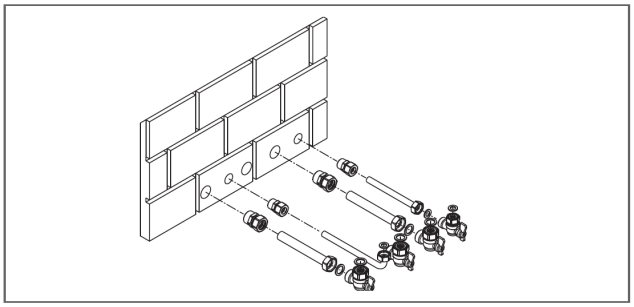

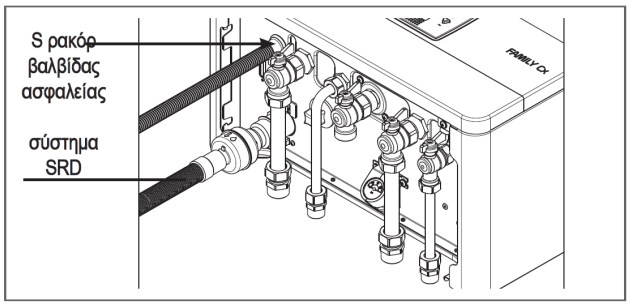

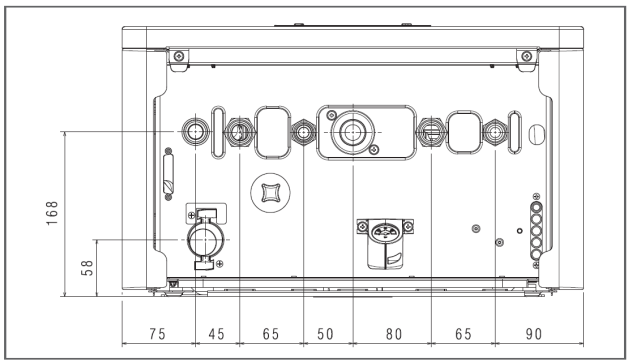

Εκτελέστε τις υδραυλικές συνδέσεις.

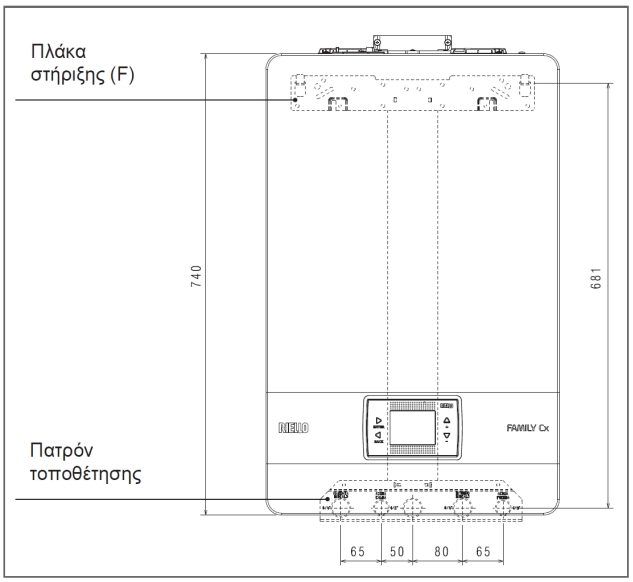

M	προσαγωγή θέρμανσης
AC	έξοδος κρύου νερού
G	αέριο
R	επιστροφή θέρμανσης
AF	είσοδος κρύου νερού

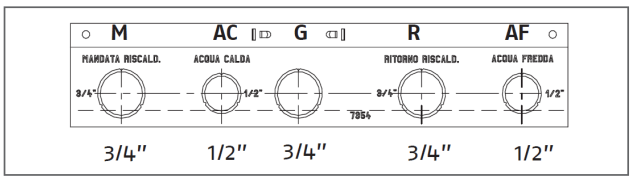

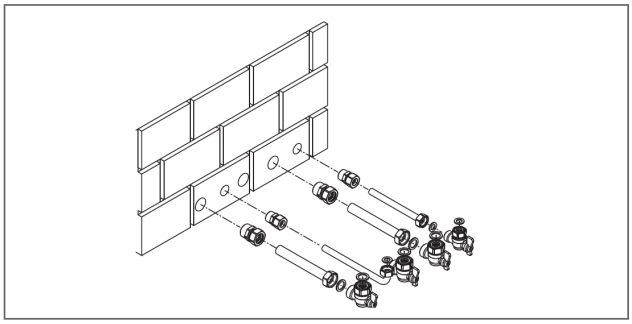

2.9 Ηλεκτρική σύνδεση

Συνδέσεις χαμηλής τάσης

Για τις ηλεκτρικές συνδέσεις χαμηλής τάσης:

- χρησιμοποιήστε το κουτί εξωτερικών συνδέσεων που διατίθεται με τον εξοπλισμό
- ξεβιδώστε τις βίδες στερέωσης του καπακιού (V)
- εκτελέστε τις συνδέσεις όπως στο λεπτομερές σχέδιο

Συνιστάται η χρήση αγωγών με διατομή όχι μεγαλύτερη από 0,5 mm^2.

Σε περίπτωση σύνδεσης TA ή TBT αφαιρέστε τους σχετικούς βραχυκυλωτήρες από την κλέμμα.

- Κλείστε το κουτί με τις βίδες (V) που αφαιρέσατε προηγουμένως.
- Πιέστε τις δύο ασφάλειες στα πλευρά του κουτιού για να τοποθετηθεί σωστά στην υποδοχή του λέβητα (κάτω εσωτερικό τμήμα αριστερής πλευράς) μετακινώντας το προς τα πάνω στους ειδικούς οδηγούς.
- Σφίξτε τις βίδες ασφαλείας V1.

Η μη σύνδεση του κουτιού ηλεκτρικών συνδέσεων χαμηλής τάσης δεν επιτρέπει το άναμμα του λέβητα.

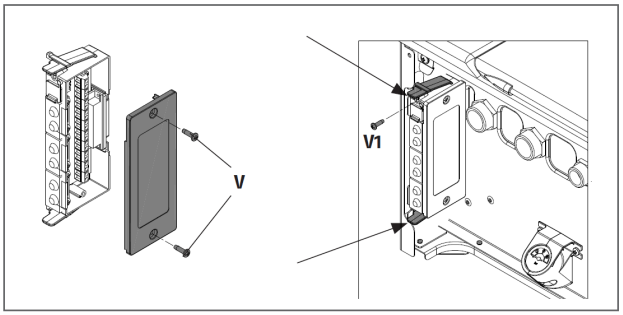

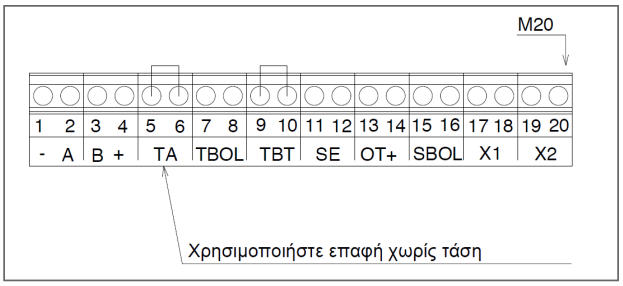

1-2-3-4	(- A B +)	Bus 485
5 - 6	TA	Θερμοστάτης χώρου (επαφή χωρίς τάση)
7 - 8	TBOL	Δεν χρησιμοποιείται
9-10	TBT	Θερμοστάτης ορίου χαμηλής θερμοκρασίας
11 - 12	SE	Εξωτερικό αισθητήριο
13 - 14	OT+	Open therm
15 - 16	SBOL	Δεν χρησιμοποιείται
17 - 18	X1	Δεν χρησιμοποιείται
19 - 20	X2	Δεν χρησιμοποιείται

Σύνδεση εξωτερικού πίνακα OTBus

Σε περίπτωση σύνδεσης στο σύστημα εξωτερικού πίνακα OTBus, η οθόνη του λέβητα εμφανίζει το μήνυμα «Open Therm Συνδεδεμένο», ενώ ορισμένες από τις λειτουργίες απενεργοποιούνται και μεταφέρονται στον εξωτερικό πίνακα OTBus που αναλαμβάνει τον έλεγχο του ζεστού νερού χρήσης και θέρμανσης της κύριας ζώνης.

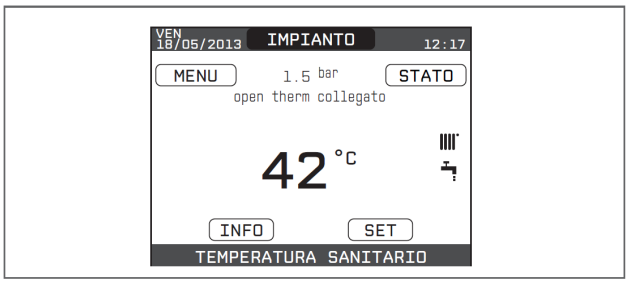

Ειδικότερα, στην οθόνη του λέβητα:

- δεν επιτρέπεται πλέον η επιλογή της κατάστασης του λέβητα OFF/ΧΕΙΜΩΝΑΣ/ΚΑΛΟΚΑΙΡΙ (επιλέγεται από τον εξωτερικό πίνακα OTBus)
- δεν επιτρέπεται πλέον η ρύθμιση της θερμοκρασίας ZNX (ρυθμίζεται από τον εξωτερικό πίνακα OTBus)

- δεν επιτρέπεται η ενεργοποίηση της λειτουργίας ΚΑΘΑΡΙΣΜΟΣ ΚΑΜΙΝΑΔΑΣ αν στον λέβητα είναι συνδεδεμένος εξωτερικός πίνακας OTBus Επίσης:
- Στο μενού INFO εμφανίζεται η θερμοκρασία του ZNX αντί της τιμής παροχής του μετρητή ροής
- Η επιλεγμένη τιμή της θερμοκρασίας θέρμανσης στην οθόνη του λέβητα χρησιμοποιείται μόνο σε περίπτωση αιτήματος από TA και χωρίς αίτημα από τον εξωτερικό πίνακα OTBus. Επισημαίνεται ότι, με εξωτερικό πίνακα OTBus συνδεδεμένο, δεν επιτρέπεται η μεταβολή της τιμής των παραμέτρων ΤΥΠΟΣ ΕΝΕΡΓΟΠΟΙΗΣΗΣ και ΤΥΠΟΣ ΑΙΤΗΜΑΤΟΣ της κύριας ζώνης.

Σημείωση: δεν επιτρέπεται η σύνδεση εξωτερικού πίνακα OT+ αν στο σύστημα υπάρχουν ήδη πίνακας REC10H ή πλακέτες ελέγχου BE16. Στην περίπτωση αυτή το σύστημα εμφανίζει το ακόλουθο μήνυμα σφάλματος:
ελευθερώστε το κάτω μέρος του περιβλήματος ■ ανασηκώστε το περίβλημα προς τα πάνω για να απελευθερωθεί από τις πάνω ασφάλειες (B) και στη συνέχεια αφαιρέστε το

Συνδέσεις υψηλής τάσης
Η σύνδεση στο ηλεκτρικό δίκτυο πρέπει να γίνει μέσω διάταξης απόζευξης με άνοιγμα μεταξύ των επαφών τουλάχιστον 3,5 mm (EN 60335/1 - κατηγορία 3). Η συσκευή λειτουργεί με εναλλασσόμενο ρεύμα 230 Volt/50 Hz και πληρεί το πρότυπο EN 60335-1. Είναι υποχρεωτική η σύνδεση με ασφαλή εγκατάσταση γείωσης, σύμφωνα με τους ισχύοντες κανονισμούς.

⚠ Ο εγκαταστάτης είναι υπεύθυνος να διασφαλίσει την κατάλληλη γείωση της συσκευής. Ο κατασκευαστής δεν φέρει ευθύνη για ενδεχόμενες βλάβες από την απουσία ή τη λανθασμένη σύνδεση γείωσης.

⚠ Συνιστάται επίσης η τήρηση της σύνδεσης φάσης ουδέτερου (L-N).

⚠ Ο αγωγός γείωσης πρέπει να είναι μερικά εκατοστά μακρύτερος από τους υπόλοιπους.

⚠ Για να διασφαλίζεται η στεγανότητα του λέβητα, χρησιμοποιήστε σφιγκτήρα και σφίξτε τον γύρω από τον χρησιμοποιούμενο στυπιοθλίπτη καλωδίων.

Ο λέβητας μπορεί να λειτουργεί με τροφοδοσία φάση-ουδέτερο ή φάση-φάση (σταθερή).
Για σύνδεση τροφοδοσίας χωρίς ένδειξη γείωσης, πρέπει να χρησιμοποιείται μετασχηματιστής απομόνωσης με γειωμένο δευτερεύον.
Απαγορεύεται η χρήση των σωλήνων αερίου ή/και νερού για τη γείωση ηλεκτρικών συσκευών.
Για την ηλεκτρική σύνδεση χρησιμοποιήστε το διατιθέμενο ηλεκτρικό καλώδιο.
Σε περίπτωση αντικατάστασης του ηλεκτρικού καλωδίου, χρησιμοποιήστε καλώδιο τύπου HAR H05V2V2-F, 3x 0,75 mm^2, με μέγ. εξωτερική διάμετρο 7 mm.

2.10 Σύνδεση αερίου

Η σύνδεση αερίου πρέπει να γίνει σύμφωνα με τα ισχύοντα πρότυπα εγκατάστασης.

Πριν από τη σύνδεση, βεβαιωθείτε ότι η συσκευή είναι ρυθμισμένη για τον σωστό τύπο αερίου.

2.11 Αφαίρεση περιβλήματος

Για την πρόσβαση στα εσωτερικά εξαρτήματα, αφαιρέστε το περίβλημα με την ακόλουθη διαδικασία:
- ξεβιδώστε τις 2 βίδες (A) που στερεώνουν το περίβλημα στον λέβητα και πιέστε τα ελατήρια στερέωσης (C) για να ελευθερώστε το κάτω μέρος του καλύμματος ανασηκώστε το κάλυμμα προς τα πάνω για να απελευθερωθεί από τις πάνω ασφάλειες (B) και στη συνέχεια αφαιρέστε το

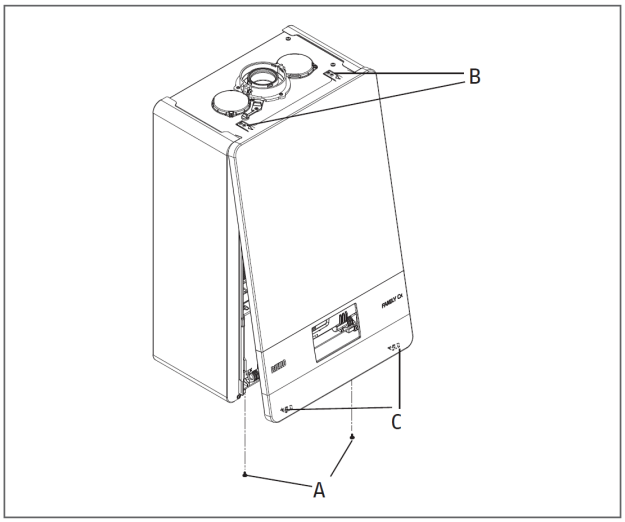

⚠ Σε περίπτωση αφαίρεσης των πλευρικών καλυμμάτων, τοποθετήστε τα στην αρχική τους θέση, ελέγχοντας τις αυτοκόλλητες ετικέτες τους.

⚠ Η ενδεχόμενη φθορά του εμπρόσθιου καλύμματος καθιστά αναγκαία την αντικατάστασή του.

⚠ Τα ηχομονωτικά πάνελ στο εσωτερικό του εμπρόσθιου και των πλαϊνών καλυμμάτων εξασφαλίζουν τη στεγανότητα του κυκλώματος προσαγωγής αέρα ως προς τον χώρο εγκατάστασης.

⚠ Είναι συνεπώς ΑΠΑΡΑΙΤΗΤΟ μετά τη διαδικασία αφαίρεσης να φροντίζετε για τη σωστή τοποθέτηση των εξαρτημάτων, ώστε να διασφαλίζεται η στεγανότητα του λέβητα.

2.12 Απαγωγή καυσαερίων και αναρρόφηση αέρα καύσης

Για την απαγωγή των προϊόντων της καύσης πρέπει να τηρείται το πρότυπο UNI 7129-7131. Θα πρέπει επίσης να τηρούνται οι τοπικοί κανονισμοί της Πυροσβεστικής Υπηρεσίας, της Επιχείρησης Αερίου και της δημοτικής αρχής. Η απαγωγή των προϊόντων της καύσης διασφαλίζεται από φυγοκεντρικό ανεμιστήρα η σωστή λειτουργία του οποίου ελέγχεται διαρκώς από την πλακέτα ελέγχου. Για την απαγωγή των καυσαερίων και την προσαγωγή του αέρα καύσης του λέβητα είναι αναγκαίο να χρησιμοποιούνται μόνο οι γνήσιοι αγωγοί (πλην του τύπου C6) και η σύνδεση να γίνεται σωστά σύμφωνα με τις οδηγίες που παρέχονται με τα εξαρτήματα. Σε μία μόνο καπνοδόχο μπορούν να συνδεθούν πολλές συσκευές, αρκεί να είναι όλες συσκευές συμπύκνωσης.
Ο λέβητας είναι μια συσκευή τύπου C (στεγανού θαλάμου) και πρέπει συνεπώς να διαθέτει ασφαλή σύνδεση με τον αγωγό απαγωγής καυσαερίων και τον αγωγό αναρρόφησης αέρα καύσης που καταλήγουν και οι δύο σε εξωτερικό χώρο και χωρίς τους οποίους η συσκευή δεν μπορεί να λειτουργήσει.
Οι διαθέσιμοι αγωγοί μπορεί να είναι ομοαξονικοί ή διπλοί.

Πίνακας μήκους αγωγών αναρρόφησης / απαγωγής

	Μέγιστο ευθύγραμμο μήκος (m)			Πτώσεις πίεσης (m)	
	25 KIS	30 KIS	35 KIS	Καμπύλη 45°	Καμπύλη 90°
Αγωγός απαγωγής καυσαερίων ø 80 mm (ανοιχτή εγκατάσταση εξαναγκασμένης απαγωγής) (τύπου B23P- B53P)	110	65	65	1	1,5
Ομοαξονικός αγωγός ø 60-100 mm (οριζόντιος)	10	6	6	1,3	1,6
Ομοαξονικός αγωγός ø 60-100 mm (κάθετος)	11	7	7	1,3	1,6
Ομοαξονικός αγωγός ø 80-125 mm	25	15	15	1	1,5
Διπλός αγωγός ø 80 mm	60+60	33+33	35+35	1	1,5

Το ευθύγραμμο μήκος θεωρείται ότι περιλαμβάνει και την πρώτη καμπύλη (σύνδεση στον λέβητα), τα τερματικά και τις συνδέσεις. Εξαιρείται ο κάθετος ομοαξονικός αγωγός ø60-100 mm, το ευθύγραμμο μήκος του οποίου υπολογίζεται χωρίς καμπύλες.

Ο λέβητας διατίθεται χωρίς σετ απαγωγής καυσαερίων/αναρρόφησης αέρα, καθώς μπορούν να χρησιμοποιηθούν τα εξαρτήματα για συσκευές συμπύκνωσης που προσαρμόζονται καλύτερα στα χαρακτηριστικά της εγκατάστασης (βλ. κατάλογο RIELLO).

Το μέγιστο μήκος των αγωγών αφορά τις διαθέσιμες καπνοδόχους του καταλόγου RIELLO.

Είναι υποχρεωτική η χρήση ειδικών αγωγών.

Οι αγωγοί απαγωγής καυσαερίων χωρίς μόνωση αποτελούν πιθανή πηγή κινδύνου.

Η χρήση αγωγού με μεγαλύτερο μήκος έχει ως αποτέλεσμα απώλεια ισχύος του λέβητα.

Ο αγωγός απαγωγής καυσαερίων πρέπει να έχει κλίση 3° προς τον λέβητα.

Οι αγωγοί απαγωγής μπορούν να είναι στραμμένοι προς την καταλληλότερη κατεύθυνση για τις ανάγκες της εγκατάστασης.

Όπως προβλέπεται από τους ισχύοντες κανονισμούς, ο λέβητας είναι κατάλληλος για να συλλέγει και να αποβάλλει σε σιφόνι τα συμπυκνώματα καυσαερίων ή/και ατμοσφαιρικής υγρασίας από το σύστημα απαγωγής καυσαερίων.

Σε περίπτωση εγκατάστασης αντλίας προώθησης συμπυκνωμάτων, ελέγξτε τα τεχνικά χαρακτηριστικά παροχής του κατασκευαστή για να διασφαλίζεται η σωστή λειτουργία.

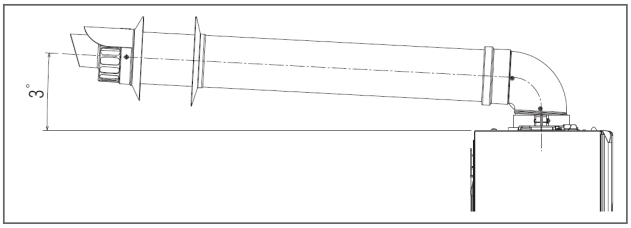

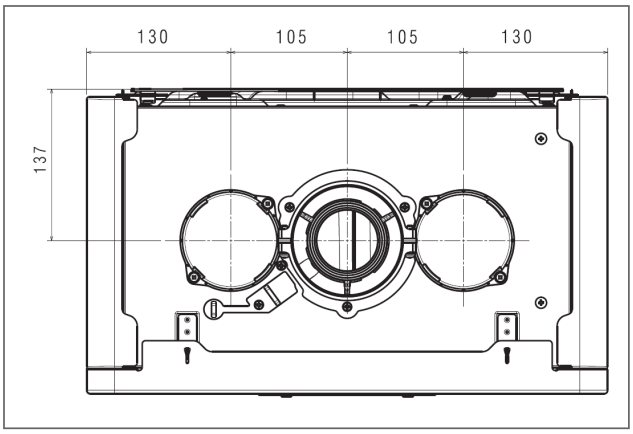

Ανοιχτή εγκατάσταση εξαναγκασμένης απαγωγής (τύπου B23P/B53P)

Στη διαμόρφωση αυτή, ο λέβητας είναι συνδεδεμένος μέσω αντάπτορα στον αγωγό απαγωγής καυσαερίων ø 80 mm. Τοποθετήστε τον αντάπτορα έτσι ώστε ο αγωγός ø 60 να εφαρμόσει τέλεια στην έξοδο καυσαερίων του λέβητα.

- Μετά την τοποθέτηση, βεβαιωθείτε ότι οι 4 εγκοπές (A) στη φλάντζα έχουν εφαρμόσει στις ειδικές αυλακώσεις (B) στο ø 100 του αντάπτορα.
- Σφίξτε τελείως τις βίδες (C) που κλείνουν τους σφιγκτήρες ασφάλισης της φλάντζας έτσι ώστε να στερεωθεί ο αντάπτορας.

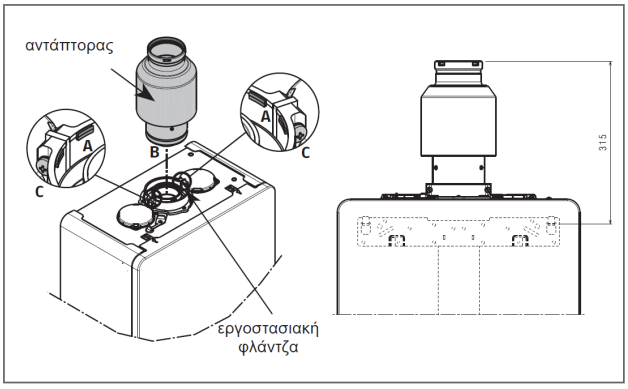

Ομοαξονικοί αγωγοί (ø 60-100 mm)

- Τοποθετήστε την καμπύλη έτσι ώστε ο αγωγός ø 60 να εφαρμόσει τέλεια στην έξοδο καυσαερίων του λέβητα.
- Μετά την τοποθέτηση, βεβαιωθείτε ότι οι 4 εγκοπές (A) στη φλάντζα έχουν εφαρμόσει στις ειδικές αυλακώσεις (B) στο ø 100 της καμπύλης.
- Σφίξτε τελείως τις βίδες (C) που κλείνουν τους σφιγκτήρες ασφάλισης της φλάντζας έτσι ώστε να στερεωθεί η καμπύλη.

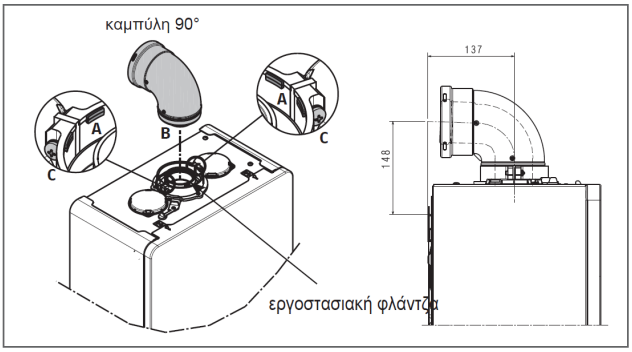

Διπλοί αγωγοί (ø 80 mm)

Ο αγωγός αναρρόφησης αέρα καύσης πρέπει να επιλέγεται μεταξύ των δύο εισόδων. Αφαιρέστε το καπάκι κλεισίματος που είναι στερεωμένο με τις βίδες και στερεώστε τον ειδικό συλλέκτη αέρα. Στον αγωγό καυσαερίων τοποθετήστε τον αντάπτορα έτσι ώστε ο

αγωγός ø 60 να εφαρμόσει τέλεια στην έξοδο καυσαερίων του λέβητα

- Μετά την τοποθέτηση, βεβαιωθείτε ότι οι 4 εγκοπές (A) στη φλάντζα έχουν εφαρμόσει στις ειδικές αυλακώσεις (B) στο ø 100 του αντάπτορα.
- Σφίξτε τελείως τις βίδες (C) που κλείνουν τους σφιγκτήρες ασφάλισης της φλάντζας έτσι ώστε να στερεωθεί ο αντάπτορας.

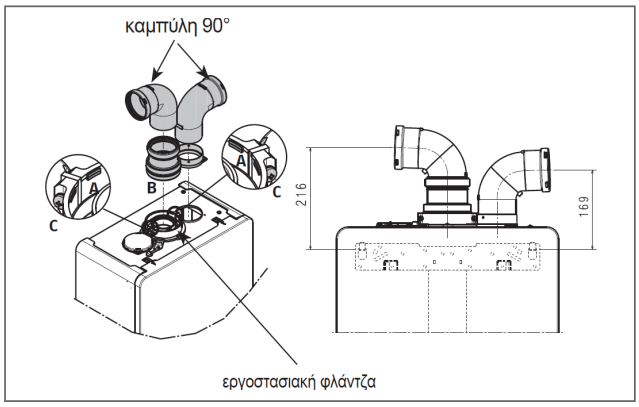

Σε περίπτωση χρήσης του σετ διακλάδωσης από ø 60-100 σε ø 80-80 αντί του διπλού αγωγού, προκαλείται μείωση του μέγιστου μήκους σύμφωνα με τον πίνακα.

	ø 50	ø 60	ø 80
Μείωση μήκους (m)	0,5	1,2	5,5 για αγωγό καυσαερίων
			5,5 για αγωγό αέρα

Τοποθετήστε το εξάρτημα διακλάδωσης έτσι ώστε ο σύνδεσμος ø 60 να εφαρμόσει τέλεια στην έξοδο καυσαερίων του λέβητα.
Μετά την τοποθέτηση, βεβαιωθείτε ότι οι 4 εγκοπές (A) στη φλάντζα έχουν εφαρμόσει στις ειδικές αυλακώσεις (B) στο ø 100 του αντάπτορα. Σφίξτε τελείως τις βίδες (C) που κλείνουν τους σφιγκτήρες ασφάλισης της φλάντζας έτσι ώστε να στερεωθεί ο αντάπτορας.

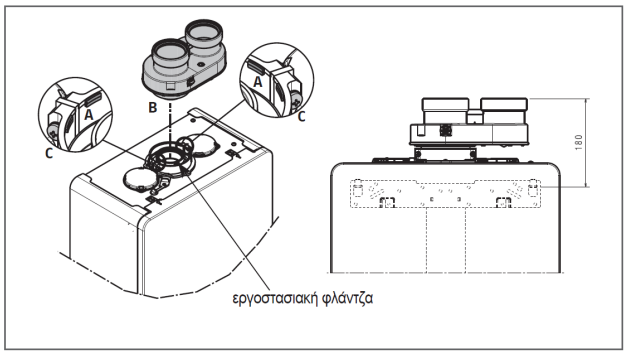

Ομοαξονικοί αγωγοί (ø 80-125 mm)

- Τοποθετήστε τον κάθετο αντάπτορα σύνδεσης έτσι ώστε ο αγωγός ø 60 να εφαρμόσει τέλεια στην έξοδο καυσαερίων του λέβητα.
- Μετά την τοποθέτηση, βεβαιωθείτε ότι οι 4 εγκοπές (A) στη φλάντζα έχουν εφαρμόσει στις ειδικές αυλακώσεις (B) στο ø 100 του αντάπτορα.
- Σφίξτε τελείως τις βίδες (C) που κλείνουν τους σφιγκτήρες ασφάλισης της φλάντζας έτσι ώστε να στερεωθεί ο αντάπτορας.
- Στη συνέχεια, στερεώστε στον κάθετο σύνδεσμο το σετ αντάπτορα ø 80-125

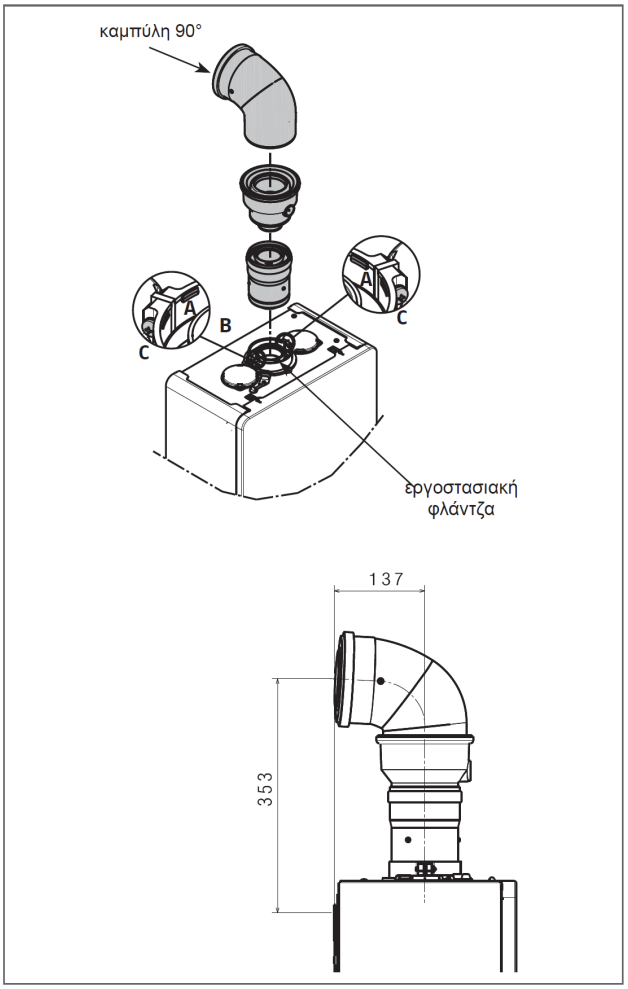

Λέβητας Family 25 KIS μέγιστο μήκος αγωγών ø80mm

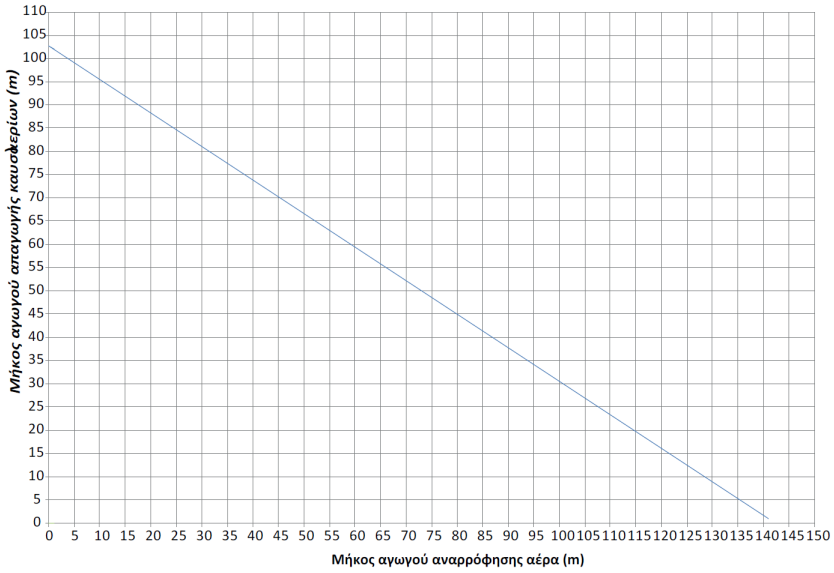

Family 30 KIS μέγιστο μήκος αγωγών ø 80mm

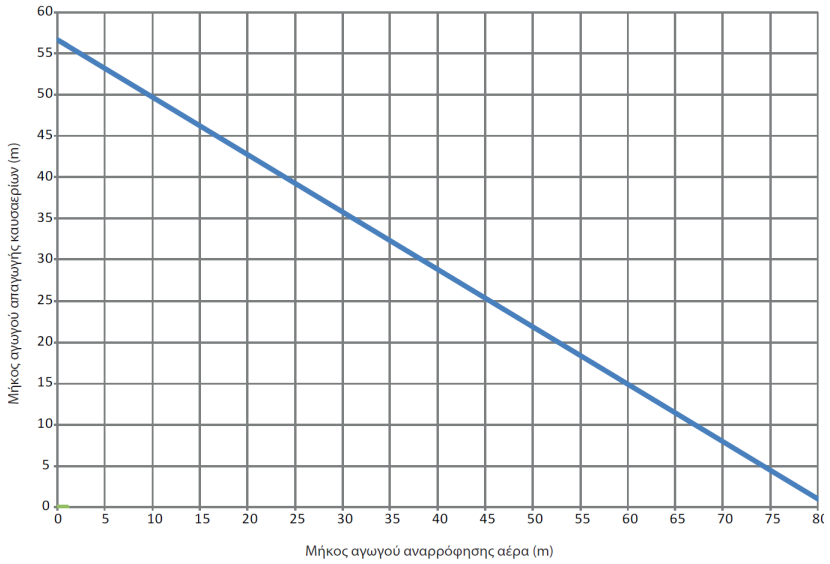

Family 35 KIS μέγιστο μήκος αγωγών ø 80mm

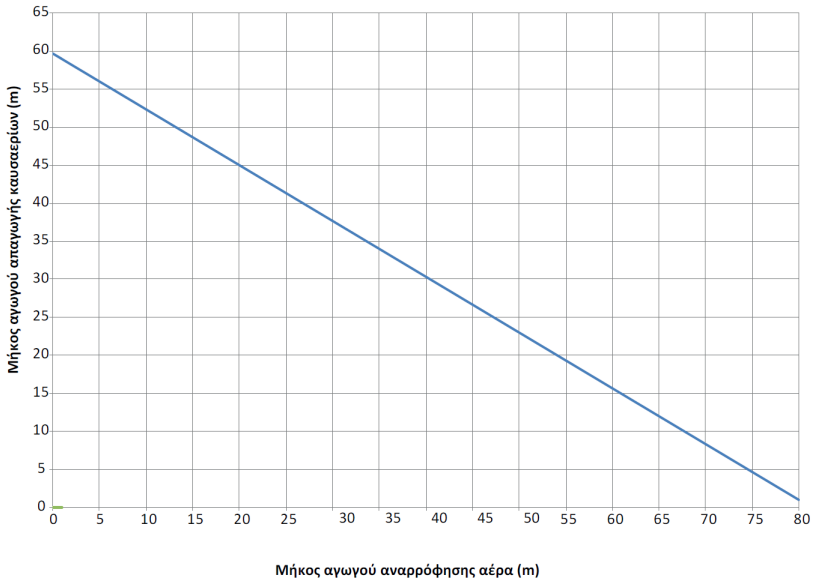

Διπλοί αγωγοί ø 80 με σωληνώσεις ø50 - ø60 - ø 80

Τα χαρακτηριστικά του λέβητα επιτρέπουν τη σύνδεση του αγωγού απαγωγής καυσαερίων ø 80 με τις σειρές σωληνώσεων ø 50 - ø 60 - ø 80.

Για τη διασωλήνωση συνιστάται η διενέργεια υπολογισμού μελέτης με σκοπό την τήρηση των ισχυόντων κανονισμών.

Στον πίνακα παρουσιάζονται οι βασικές επιτρεπτές διαμορφώσεις.

Πίνακας διαμόρφωσης τυπικών αγωγών (*)

Αναρρόφηση αέρα	1 καμπύλη 90° ø 80
	4,5m αγωγός ø 80
Έξοδος καυσαερίων	1 καμπύλη 90° ø 80
	4,5m αγωγός ø 80
	Συστολή από ø 80 σε ø 50 από ø 80 σε ø 60
	Καμπύλη βάσης καμινάδας 90°, ø 50 ή ø 60 ή ø 80
	Για τα μήκη του αγωγού διασωλήνωσης βλ. πίνακα

(*) Χρησιμοποιήστε εξαρτήματα συστήματος καυσαερίων από πλαστικό (PP) για λέβητες συμπύκνωσης: ø 50 και ø 80 κλάσης H1 και ø 60 κλάσης P1.

Οι λέβητες είναι εργοστασιακά ρυθμισμένοι ως εξής:

25 KIS: 6.200 σ.α.λ. σε θέρμανση και 7.600 σε ZNX και μέγιστο μήκος 5 m για αγωγό ø 50, 18 m για αγωγό ø 60 και 98 m για αγωγό ø 80.

30 KIS: 5.800 σ.α.λ. σε θέρμανση και 6.900 σε ZNX και μέγιστο μήκος 2 m για αγωγό ø 50, 11 m για αγωγό ø 60 και 53 m για αγωγό ø 80.

35 KIS: 6.900 σ.α.λ. σε θέρμανση και 7.800 σε ZNX και μέγιστο μήκος 2 m για αγωγό ø 50, 11 m για αγωγό ø 60 και 57 m για αγωγό ø 80.

Σε περίπτωση που είναι αναγκαία η χρήση αγωγών μεγαλύτερου μήκους, οι πτώσεις πίεσης πρέπει να αντισταθμίζονται με αύξηση του αριθμού στροφών του ανεμιστήρα σύμφωνα με τον πίνακα ρυθμίσεων για να διασφαλίζεται η ονομαστική θερμική παροχή.

Η βαθμονόμηση του ελάχιστου δεν πρέπει να μεταβάλλεται.

Πίνακες ρυθμίσεων

	Στροφές ανεμιστήρα σ.α.λ.		Αγωγοί σωληνώσεων ø 50 μέγιστο μήκος (m)	Αγωγοί σωληνώσεων ø 60 μέγιστο μήκος (m)	Αγωγοί σωληνώσεων ø 80 μέγιστο μήκος (m)	ΔΡ στην έξοδο του λέβητα
25 KIS	Θέρμανση	ZNX				
	6200	7600	5	18	98	174
	6300	7700	7*	23*	125*	213
	6400	7800	9*	28*	153*	253
	6500	7900	11*	33*	181*	292
	6600	8000	13*	38*	208*	332
	6700	8100	15*	43*	236*	371
	6800	8200	17*	48*	263*	410
	6900	8300	19*	53*	291*	450
	7000	8400	22*	58*	319*	489
	7100	8500	24*	63*	346*	528
30 KIS	5800	6900	2	11	53	150
	5900	7000	4	15	73	189
	6000	7100	5*	19*	93*	229
	6100	7200	7*	24*	113*	268
	6200	7300	9*	28*	133*	308
	6300	7400	10*	32*	153*	347
	6400	7500	12*	36*	173*	386
	6500	7600	14*	40*	193*	426
	6600	7700	16*	44*	214*	465
	6700	7800	17*	49*	234*	504
35 KIS	6900	7800	2	11	57	190
	7000	7900	3*	15*	75*	229
	7100	8000	4*	19*	93*	269
	7200	8100	6*	22*	112*	308
	7300	8200	7*	26*	130*	348
	7400	8300	9*	30*	148*	387
	7500	8400	10*	33*	166*	426
	7600	8500	12*	37*	184*	466
	7700	8600	13*	40*	202*	505
	7800	8700	15*	44*	220*	544

(*) Μέγιστο μήκος που μπορεί να εγκατασταθεί ΜΟΝΟ με αγωγούς εκκένωσης κατηγορίας H1.

Οι διαμορφώσεις ø50 ή ø60 ή ø80 αφορούν πειραματικά δεδομένα εργαστηριακών δοκιμών.

Σε περίπτωση εγκαταστάσεων που διαφέρουν από τις ενδείξεις στους πίνακες "τυποποιημένες διαμορφώσεις" και "προσαρμογές", ανατρέξτε στα αντίστοιχα γραμμικά μήκη παρακάτω.

Σε κάθε περίπτωση, διασφαλίζεται το μέγιστο δηλωμένο μήκος στο εγχειρίδιο και είναι απαραίτητο να μην το υπερβαίνετε.

ΕΞΑΡΤΗΜΑ	Ισοδύναμο ευθύγραμμο μήκος σε μέτρα ø80 (m)	
	ø 50	ø 60
Καμπύλη 45°	12,3	5
Καμπύλη 90°	19,6	8
Προέκταση 0.5m	6,1	2,5
Προέκταση 1.0m	13,5	5,5
Προέκταση 2.0m	29,5	12

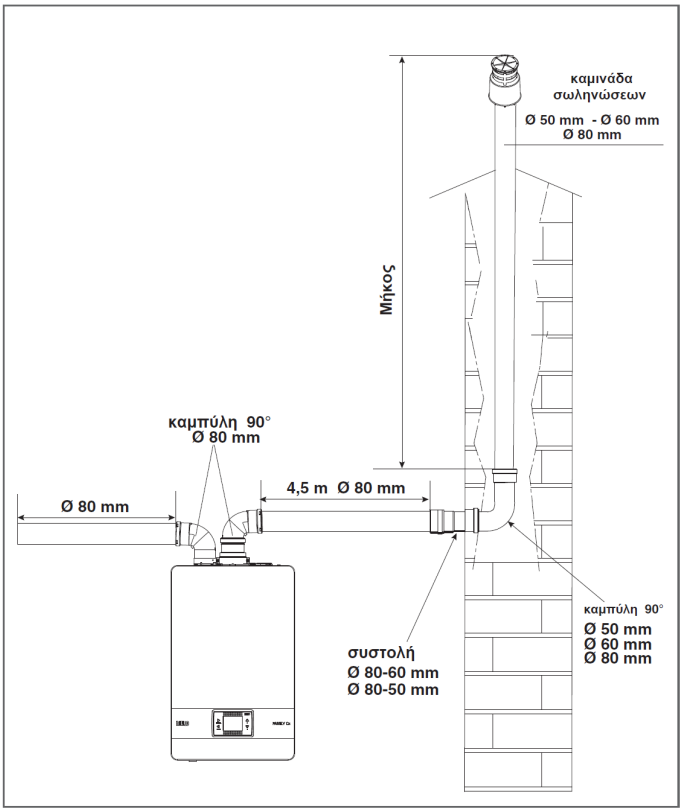

2.13 Πλήρωση της εγκατάστασης θέρμανσης και εξαέρωση

Σε περίπτωση νέας εγκατάστασης ή αντικατάστασης του λέβητα, είναι αναγκαίο να προηγηθεί ο καθαρισμός της εγκατάστασης θέρμανσης.
Για να διασφαλίζεται η καλή λειτουργία του προϊόντος, μετά από κάθε επέμβαση καθαρισμού, προσθήκη προσθέτων ή/και χημικών (π.χ. αντιπαγετικό υγρό, φίλμ επικάλυψης λεπτού υμένα κ.λπ...), βεβαιωθείτε ότι οι παράμετροι στον πίνακα εμπίπτουν εντός των ενδεδειγμένων τιμών.

ΠΑΡΑΜΕΤΡΟΙ	Μον.μετρ.	ΝΕΡΟ ΚΥΚΛΩΜΑΤΟΣ ΘΕΡΜΑΝΣΗΣ	ΝΕΡΟ ΠΛΗΡΩΣΗΣ
Τιμή PH		7-8	-
Σκληρότητα	°F	-	<15
Οψη		-	διαυγές
Fe	mg/kg	0,5	-
Cu	mg/kg	0,1	-

ΣΗΜΕΙΩΣΗ: Κατά την εξαέρωση του λέβητα μέσω της βάνας εξαέρωσης (A) επιτυγχάνεται η πλήρωση του σιφονιού («2.16 Σιφόνι συμπυκνωμάτων»). Προσέξτε ώστε η στάθμη να μην υπερβεί το όριο που υποδεικνύεται στην εικόνα, κλείνοντας ενδεχομένως τη βάνα εξαέρωσης **(A).**

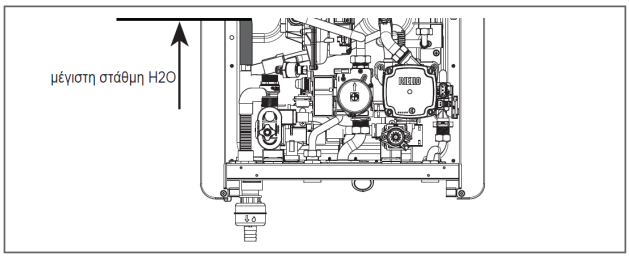

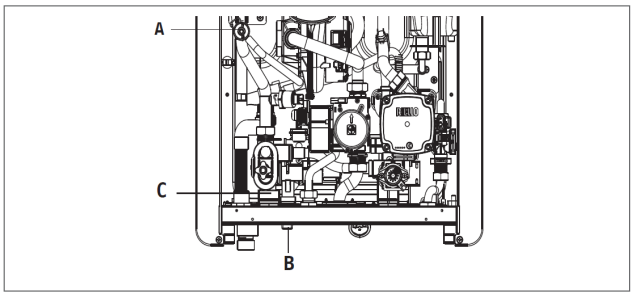

ΣΗΜΕΙΩΣΗ: ακόμη και αν ο λέβητας διαθέτει ημιαυτόματο σύστημα πλήρωσης, η πρώτη διαδικασία πλήρωσης της εγκατάστασης πρέπει να γίνει μέσω της χειροκίνητης βάνας πλήρωσης **(B)** με τον λέβητα σε κατάσταση OFF.

ΣΗΜΕΙΩΣΗ: κάθε φορά που συνδέεται η ηλεκτρική τροφοδοσία του λέβητα, εκτελείται ο **κύκλος αυτόματης εξαέρωσης.**

ΣΗΜΕΙΩΣΗ: η παρουσία συναγερμού νερού (40, 41 ή 42) δεν επιτρέπει την εκτέλεση του κύκλου εξαέρωσης. Η παρουσία αιτήματος ζεστού νερού κατά τον κύκλο εξαέρωσης διακόπτει τον κύκλο.

Μόλις ολοκληρωθούν οι υδραυλικές συνδέσεις, μπορείτε να προχωρήσετε στην πλήρωση της εγκατάστασης θέρμανσης με τις ακόλουθες διαδικασίες:

- Θέστε τον λέβητα σε κατάσταση OFF
- Ανοίξτε αργά τη χειροκίνητη βάνα εξαέρωσης **(A)** και τη βάνα πλήρωσης της εγκατάστασης **(B) (εικ. 19)**
- Μετά από 1 περίπου λεπτό, κλείστε τη βάνα εξαέρωσης **(A) (εικ. 19)**
- Περιμένετε να αυξηθεί η πίεση: βεβαιωθείτε ότι η τιμή φτάνει στο 1-1,5 bar και στη συνέχεια κλείστε τη βάνα πλήρωσης της εγκατάστασης **(B) (εικ. 19)**

ΣΗΜΕΙΩΣΗ: αν η πίεση του δικτύου είναι μικρότερη από 1 bar, αφήστε ανοιχτή τη βάνα πλήρωσης της εγκατάστασης **(B) (εικ. 19)** κατά τη διάρκεια του κύκλου εξαέρωσης και κλείστε την όταν ολοκληρωθεί.

- **Για να ξεκινήσει ο κύκλος εξαέρωσης,** διακόψτε την ηλεκτρική τροφοδοσία για λίγα δευτερόλεπτα. Συνδέστε ξανά την ηλεκτρική τροφοδοσία αφήνοντας τον λέβητα σε κατάσταση OFF. Βεβαιωθείτε ότι η βάνα αερίου είναι κλειστή.
- Στο τέλος του κύκλου, αν η πίεση του κυκλώματος έχει πέσει, ανοίξτε πάλι τη βάνα πλήρωσης **(B) (εικ. 19)** για να επανέλθει η πίεση στη συνιστώμενη τιμή (1-1,5 bar)

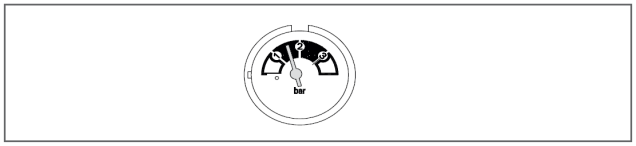

Μετά τον κύκλο εξαέρωσης ο λέβητας είναι έτοιμος.

- Αφαιρέστε τον αέρα από την οικιακή εγκατάσταση (καλοριφέρ, συλλέκτες ζώνης κ.λπ.) μέσω των βαλβίδων εξαέρωσης.
- Ελέγξτε πάλι την πίεση της εγκατάστασης (ιδανική 1-1,5bar) και ενδεχομένως αποκαταστήστε την.
- Αν κατά τη διάρκεια της λειτουργίας αντιληφθείτε την ύπαρξη αέρα, θα πρέπει να επαναλάβετε τον κύκλο εξαέρωσης.
- Μετά την ολοκλήρωση των διαδικασιών, ανοίξτε τη βάνα αερίου και ανάψτε τον λέβητα.

Στο σημείο αυτό επιτρέπεται οποιοδήποτε αίτημα θερμότητας.

2.14 Εκκένωση της εγκατάστασης θέρμανσης

Πριν ξεκινήσετε την εκκένωση, θέστε τον λέβητα σε κατάσταση OFF και διακόψτε την ηλεκτρική τροφοδοσία γυρνώντας τον γενικό διακόπτη της εγκατάστασης το «OFF».

- Κλείστε τις βάνες του συστήματος θέρμανσης (αν υπάρχουν).
- Ανοίξτε τη χειροκίνητη βάνα εξαέρωσης **(A) (εικ. 19)**
- Συνδέστε έναν σωλήνα στη βάλβίδα εκκένωσης της εγκατάστασης **(C) (εικ. 19)** και στη συνέχεια ανοίξτε με το χέρι τη βαλβίδα για να εκρεύσει το νερό.
- Μετά την ολοκλήρωση των διαδικασιών, βγάλτε τον σωλήνα από τη βαλβίδα εκκένωσης της εγκατάστασης και κλείστε τη βαλβίδα εκκένωσης **(C) (εικ. 19)** και τη χειροκίνητα βάνα εξαέρωσης **(A) (εικ. 19).**

2.15 Εκκένωση της εγκατάστασης ζεστού νερού χρήσης

Κάθε φορά που υπάρχει κίνδυνος παγετού, η εγκατάσταση πρέπει να εκκενώνεται με την ακόλουθη διαδικασία:

- κλείστε τον γενικό διακόπτη παροχής νερού
- ανοίξτε όλες τις βάνες ζεστού και κρύου νερού
- αδειάστε τα πιο χαμηλά σημεία.

2.16 Σιφόνι συμπυκνωμάτων

Μετά το πρώτο άναμμα του λέβητα, το σιφόνι **συλλογής συμπυκνωμάτων είναι κενό.**
Το σιφόνι γεμίζει στη φάση εξαέρωσης του λέβητα.

- Ανοίξτε αργά τη χειροκίνητη βάνα εξαέρωσης **(A) (εικ. 19)** και αφήστε την ανοιχτή έως ότου η ποσότητα νερού στο σιφόνι φτάσει στην επιφάνεια.
- Κλείστε τη χειροκίνητη βάνα εξαέρωσης **(A) (εικ. 19)**
- Βεβαιωθείτε ότι στη σύνδεση του συστήματος SRD δεν υπάρχουν διαρροές και ότι το σύστημα επιτρέπει τη σωστή απορροή του υγρού.
- Βεβαιωθείτε ότι η πίεση της εγκατάστασης δεν έχει πέσει κάτω από το 1 bar. Σε περίπτωση ανάγκης, εκτελέστε τη διαδικασία πλήρωσης της εγκατάστασης «2.13 Πλήρωση της εγκατάστασης θέρμανσης και εξαέρωση».

Επαναλάβετε αυτή τη διαδικασία σε κάθε επέμβαση συντήρησης.
ΒΕΒΑΙΩΘΕΙΤΕ ΟΤΙ ΤΟ ΣΙΦΟΝΙ ΕΚΚΕΝΩΣΗΣ ΠΕΡΙΕΧΕΙ ΝΕΡΟ. ΑΝ ΔΕΝ ΕΙΝΑΙ ΓΕΜΑΤΟ, ΕΚΤΕΛΕΣΤΕ ΤΗΝ ΠΑΡΑΠΑΝΩ ΔΙΑΔΙΚΑΣΙΑ

3 ΘΕΣΗ ΣΕ ΛΕΙΤΟΥΡΓΙΑ

3.1 Αρχικοί έλεγχοι

Το πρώτο άναμμα πρέπει να πραγματοποιειθεί από το κατάλληλα αδειούχο τεχνικό.
Πριν ενεργοποιήσετε το λέβητα, βεβαιωθείτε:

- ότι τα στοιχεία των δικτύων τροφοδοσίας (ηλεκτρική, ύδρευσης, αερίου) αντιστοιχούν σε εκείνα της ετικέτας
- ότι οι αγωγοί απαγωγής καυσαερίων και αναρρόφησης αέρα λειτουργούν κανονικά
- ότι διασφαλίζονται οι συνθήκες για τη συντήρηση σε περίπτωση που ο λέβητας τοποθετηθεί στο εσωτερικό ή μεταξύ επίπλων
- ότι υπάρχει στεγανότητα του συστήματος προσαγωγής καυσίμου
- ότι η παροχή του καυσίμου ανταποκρίνεται στις τιμές που απαιτούνται για τον λέβητα
- ότι το σύστημα παροχής καυσίμου έχει τέτοιο μέγεθος ώστε να υπάρχει σωστή παροχή στον λέβητα και ότι διαθέτει όλες τις συσκευές ασφαλείας και ελέγχου που απαιτούνται από τους ισχύοντες κανονισμούς
- ότι ο κυκλοφορητής περιστρέφεται ελεύθερα καθώς, κυρίως μετά από μακρά περίοδο εκτός λειτουργίας, άλατα ή/και υπολείμματα μπορούν να εμποδίζουν την ελεύθερη περιστροφή του.

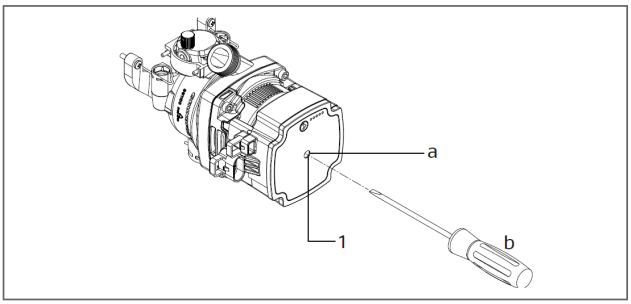

Απεμπλοκή άξονα κυκλοφορητή

- Τοποθετήστε ένα κατσαβίδι στο άνοιγμα (1) του κυκλοφορητή.
- Πιέστε (a) και περιστρέψτε το κατσαβίδια με άκρο Phillips αριθ. 2 (b) έως ότου ξεμπλοκάρει ο άξονας του μοτέρ.

Η ενέργεια αυτή πρέπει να πραγματοποιείται με εξαιρετική προσοχή ώστε να μην προκληθεί ζημιά στα εξαρτήματα.

3.2 Προγραμματισμός του λέβητα

- Γυρίστε τον γενικό διακόπτη της εγκατάστασης στη θέση «ON».

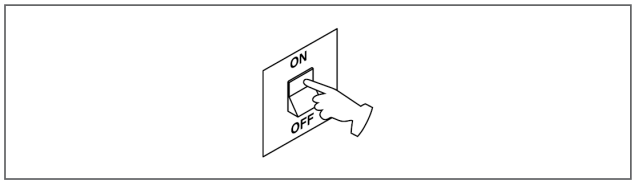

- Εν ανάγκη, ρυθμίστε ΩΡΑ και ΗΜΕΡΟΜΗΝΙΑ επιλέγοντας τις τιμές ΩΡΑ, ΛΕΠΤΑ, ΗΜΕΡΑ, ΜΗΝΑΣ και ΕΤΟΣ με τα πλήκτρα **«ΠΑΝΩ»** και **«ΚΑΤΩ»,** επιβεβαιώνοντας την επιλογή.

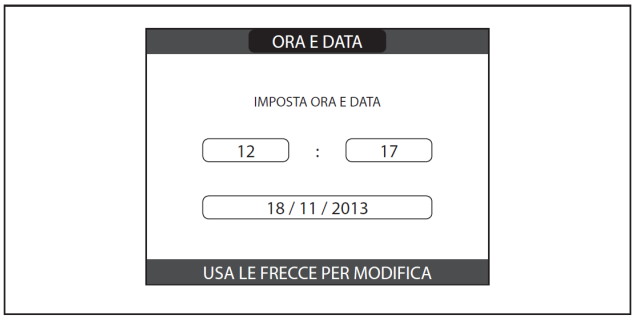

ΣΗΜΕΙΩΣΗ: Μπορείτε να αλλάξετε τις ρυθμίσεις ΩΡΑΣ και ΗΜΕΡΟΜΗΝΙΑΣ, καθώς και τις ρυθμίσεις ΓΛΩΣΣΑΣ και διάρκειας ανάμματος του οπίσθιου φωτισμού αργότερα, από το ΜΕΝΟΥ της κεντρικής οθόνης και επιλέγοντας ΡΥΘΜΙΣΕΙΣ.

Κάθε φορά που τροφοδοτείτε ηλεκτρικά το λέβητα εκτελείται ένας αυτόματος κύκλος εξαέρωσης διάρκειας 4 λεπτών. Για να διακόψετε τον κύκλο εξαέρωσης, εκτελέστε τη διαδικασία της παρ. *«3.3 Πρώτη θέση σε λειτουργία»*.

- Θέστε τον λέβητα σε κατάσταση OFF ⏻ επιλέγοντας από τον πίνακα REC10 το μενού κατάστασης και στη συνέχεια ΛΕΒΗΤΑΣ.

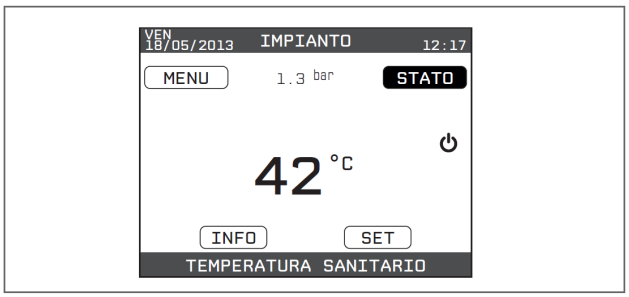

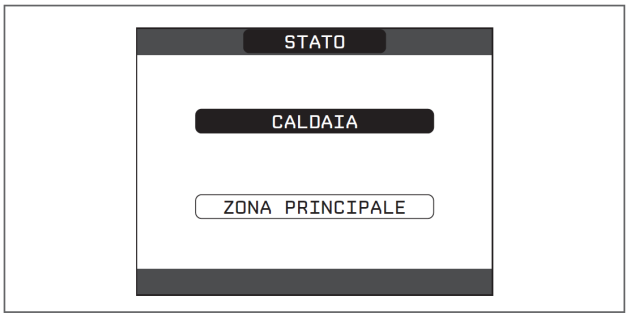

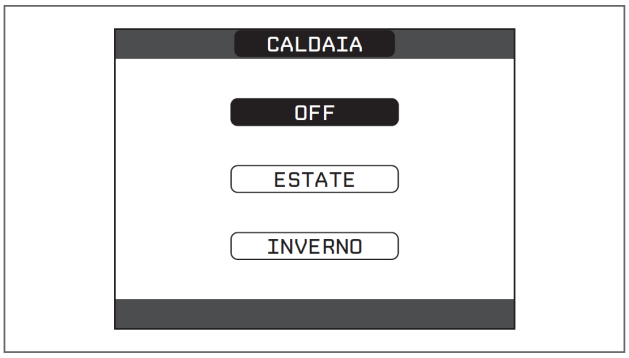

- Μέσω του μενού ΤΕΧΝΙΚΟΣ, ο πίνακας REC10 επιτρέπει την πρόσβαση σε μια σειρά παραμέτρων για τη διαμόρφωση της λειτουργίας του λέβητα ανάλογα με τον τύπο της εγκατάστασης.
- Στη συνέχεια προχωρήστε στη ρύθμιση των παραμέτρων σύμφωνα με τον επιθυμητό τρόπο λειτουργίας.

3.2.1 Διαμόρφωση λέβητα

- Εκτελέστε τη διαδικασία πρόσβασης στις τεχνικές παραμέτρους σύμφωνα με την παρ. *«1.12 Πρόσβαση στις τεχνικές παραμέτρους»*.
- Επιλέξτε το στοιχείο ΠΑΡΑΜΕΤΡΟΙ με τα πλήκτρα **«ΠΑΝΩ»** και **«ΚΑΤΩ»** και επιβεβαιώστε την επιλογή.

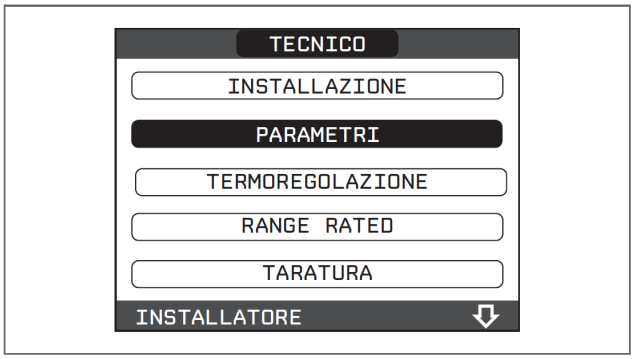

- Επιλέξτε ένα από τα ακόλουθα στοιχεία με τα πλήκτρα **«ΠΑΝΩ»** και **«ΚΑΤΩ»** και επιβεβαιώστε την επιλογή.

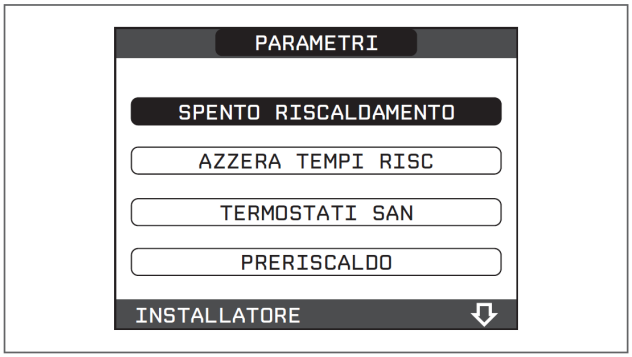

ΘΕΡΜΑΝΣΗ OFF

Η παράμετρος αυτή επιτρέπει τη μεταβολή του ΧΡΟΝΟΥ ΑΝΑΓΚΑΣΤΙΚΟΥ ΣΒΗΣΙΜΑΤΟΣ ΘΕΡΜΑΝΣΗΣ για τον χρόνο καθυστέρησης που επιβάλλεται για το άναμμα του καυστήρα μετά από σβήσιμο λόγω επίτευξης της θερμοκρασίας θέρμανσης. Η εργοστασιακή τιμή για την παράμετρο αυτή είναι 3 λεπτά και μπορεί να ρυθμιστεί από 0 έως 20 λεπτά επιλέγοντας την επιθυμητή τιμή με τα πλήκτρα **«ΠΑΝΩ»** και **«ΚΑΤΩ»** και επιβεβαιώνοντας την επιλογή.

ΜΗΔΕΝΙΣΜΟΣ ΧΡΟΝΩΝ ΘΕΡΜΑΝΣΗΣ

Η παράμετρος αυτή μηδενίζει τον ΧΡΟΝΟ ΜΕΙΩΜΕΝΗΣ ΙΣΧΥΟΣ ΜΕΓΙΣΤΗΣ ΘΕΡΜΑΝΣΗΣ, κατά τη διάρκεια του οποίου η ταχύτητα του ανεμιστήρα περιορίζεται στο 75% της μέγιστης επιλεγμένης ισχύος θέρμανσης και τον ΧΡΟΝΟ ΑΝΑΓΚΑΣΤΙΚΟΥ ΣΒΗΣΙΜΑΤΟΣ ΘΕΡΜΑΝΣΗΣ. Η εργοστασιακή τιμή για την παράμετρο αυτή είναι ΛΕΙΤΟΥΡΓΙΑ ΑΝΕΝΕΡΓΗ, επιλέξτε την τιμή ΛΕΙΤΟΥΡΓΙΑ ΕΝΕΡΓΗ χρησιμοποιώντας τα πλήκτρα **«ΠΑΝΩ»** και **«ΚΑΤΩ»,** επιβεβαιώνοντας την επιλογή για να μηδενίσετε τους χρόνους.

ΘΕΡΜΟΣΤΑΤΕΣ ZNX

Η παράμετρος αυτή σας επιτρέπει να ρυθμίσετε τον τύπο των ΘΕΡΜΟΣΤΑΤΩΝ ZNX.

Η εργοστασιακή τιμή αυτής της παραμέτρου είναι ΣΥΣΧΕΤΙΣΜΕΝΟΙ, δηλαδή σε παραγωγή ZNX ο λέβητας σβήνει στην επιλεγμένη τιμή +5°C και ανάβει πάλι στην επιλεγμένη τιμή - 4°C.

Για να επιλέξετε την τιμή «ΑΠΟΛΥΤΟΙ», όπου ο λέβητας σε παραγωγή ZNX σβήνει πάντα στους 65°C και ανάβει στους 63°C, χρησιμοποιήστε τα πλήκτρα **«ΠΑΝΩ»** και **«ΚΑΤΩ».**

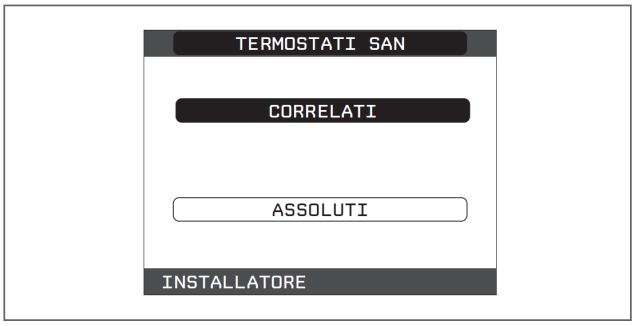

ΠΡΟΘΕΡΜΑΝΣΗ

Με τη ρύθμιση της παραμέτρου ΠΡΟΘΕΡΜΑΝΣΗ = 1 ενεργοποιείται η λειτουργία προθέρμανσης ζεστού νερού χρήσης του λέβητα. Η λειτουργία αυτή επιτρέπει τη διατήρηση ζεστού του νερού στον εναλλάκτη ZNX, προκειμένου να μειώνονται οι χρόνοι απόκρισης όταν υπάρχει ζήτηση. Όταν η λειτουργία προθέρμανσης είναι ενεργοποιημένη, το σύμβολο P ανάβει σταθερά στον κορυφή του εικονιδίου ZNX. Κατά το άναμμα του καυστήρα μετά από αίτημα προθέρμανσης, το σύμβολο P αρχίζει να αναβοσβήνει.

Για την απενεργοποίηση της λειτουργίας προθέρμανσης επιλέξτε πάλι την παράμετρο ΠΡΟΘΕΡΜΑΝΣΗ = 0, το σύμβολο P σβήνει. Η λειτουργία δεν είναι ενεργή με τον λέβητα σε κατάσταση OFF.

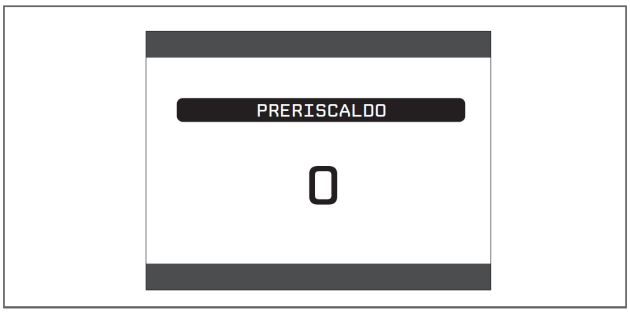

TOUCH & GO

Αν δεν θέλετε να έχετε τη λειτουργία ΠΡΟΘΕΡΜΑΝΣΗ συνεχώς ενεργή και χρειάζεστε ζεστό νερό αμέσως, μπορείτε να επιλέξετε την προθέρμανση του ζεστού νερού λίγα λέπτα πριν από την παροχή του.

Ρυθμίστε την παράμετρο ΠΡΟΘΕΡΜΑΝΣΗ = 2 για να ενεργοποιήσετε τη λειτουργία Touch&Go. Η λειτουργία αυτή επιτρέπει την ενεργοποίηση της στιγμιαίας προθέρμανσης ανοίγοντας και κλείνοντας τη βρύση, για την προθέρμανση του ζεστού νερού μόνο για τη συγκεκριμένη χρήση.

3.2.2 Διαμόρφωση ζώνης

Μπορείτε να ρυθμίσετε τη διαμόρφωση της ζώνης θέρμανσης από το μενού ΔΙΑΧΕΙΡΙΣΗ ΖΩΝΩΝ.

- Εκτελέστε τη διαδικασία πρόσβασης στις τεχνικές παραμέτρους σύμφωνα με την παρ. *«1.12 Πρόσβαση στις τεχνικές παραμέτρους»*.
- Επιλέξτε τη σειρά των στοιχείων ΕΓΚΑΤΑΣΤΑΣΗ, ΔΙΑΧΕΙΡΙΣΗ ΖΩΝΩΝ και ΤΡΟΠΟΠΟΙΗΣΗ ΖΩΝΗΣ με τα πλήκτρα **«ΠΑΝΩ»** και **«ΚΑΤΩ»** επιβεβαιώνοντας την επιλογή.

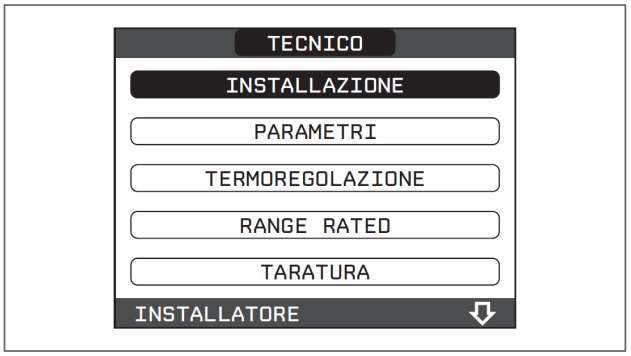

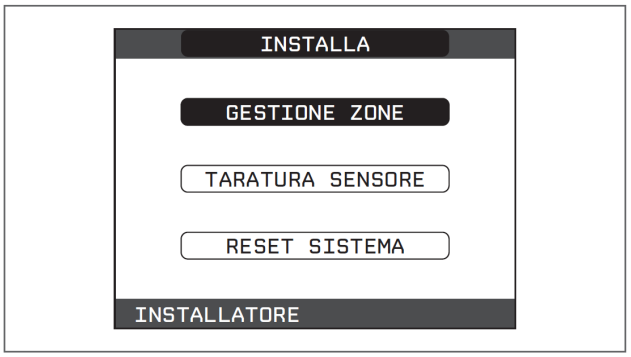

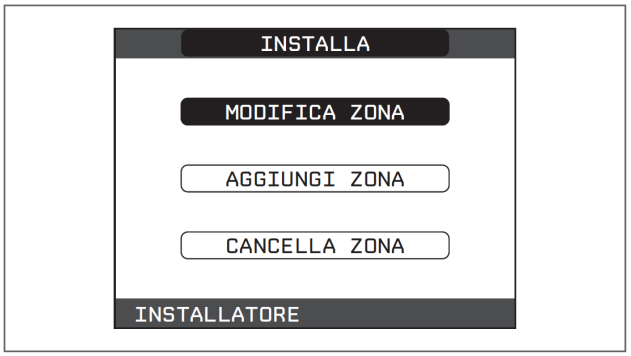

- Επιλέξτε την επιθυμητή ζώνη θέρμανσης και στη συνέχεια επιλέξτε ένα από τα ακόλουθα στοιχεία με τα πλήκτρα **«ΠΑΝΩ»** και **«ΚΑΤΩ»,** επιβεβαιώνοντας την επιλογή:

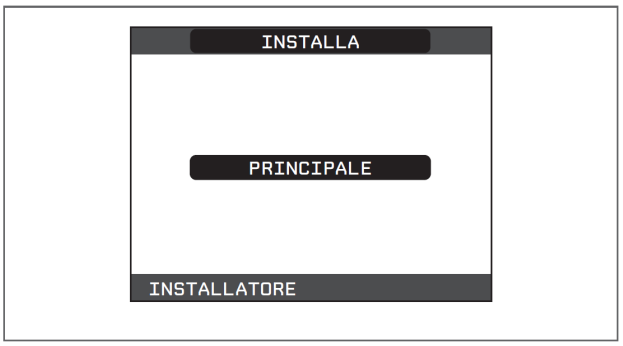

ΤΥΠΟΣ ΕΝΕΡΓΟΠΟΙΗΣΗΣ
Ρυθμίστε την παράμετρο στο ITRF05/AKM (προεπιλεγμένη τιμή)

ΤΥΠΟΣ ΑΙΤΗΜΑΤΟΣ
Η παράμετρος αυτή σας επιτρέπει να καθορίσετε τον τύπο της ζήτησης θερμότητας, είναι δυνατόν να επιλέξετε μεταξύ των ακόλουθων επιλογών:

- ΘΕΡΜΟΣΤΑΤΗΣ (προεπιλεγμένη εργοστασιακή τιμή): το αίτημα θερμότητας στον λέβητα διαβιβάζεται από θερμοστάτη ON/ OFF
- REC10 MASTER: το αίτημα θερμότητας στον λέβητα διαβιβάζεται από τον πίνακα REC10 MASTER που λειτουργεί ως ΠΙΝΑΚΑΣ ΕΛΕΓΧΟΥ ΤΗΣ ΣΥΣΚΕΥΗΣ

ΤΥΠΟΣ ΖΩΝΗΣ
Η παράμετρος αυτή επιτρέπει την επιλογή του τύπου ζώνης, επιλέγοντας μία από τις ακόλουθες επιλογές: ΥΨΗΛΩΝ ΘΕΡΜΟΚΡΑΣΙΩΝ (επιλεγμένη εργοστασιακή τιμή) ΧΑΜΗΛΩΝ ΘΕΡΜΟΚΡΑΣΙΩΝ

ΕΛΑΧΙΣΤΗ ΤΙΜΗ ΘΕΡΜΑΝΣΗΣ
Η παράμετρος αυτή επιτρέπει να καθορίσετε το ελάχιστο επιθυμητό σημείο θέρμανσης (κλίμακα 20°C - 80,5°C, προεπιλεγμένη 40°C για εγκαταστάσεις υψηλών θερμοκρασιών - κλίμακα 20°C - 45°C, προεπιλεγμένη 20°C για εγκαταστάσεις χαμηλών θερμοκρασιών)

ΜΕΓΙΣΤΗ ΤΙΜΗ ΘΕΡΜΑΝΣΗΣ
Η παράμετρος αυτή επιτρέπει να καθορισετε το μέγιστο επιθυμητό σημείο θέρμανσης (κλίμακα 20°C - 80,5°C, προεπιλεγμένη 80,5°C για εγκαταστάσεις υψηλών θερμοκρασιών - κλίμακα 20°C - 45°C, προεπιλεγμένη 45°C για εγκαταστάσεις χαμηλών θερμοκρασιών)

ΑΛΛΑΓΗ ΟΝΟΜΑΤΟΣ
Η παράμετρος αυτή επιτρέπει την αλλαγή ονόματος της ζώνης θέρμανσης

POR
Η παράμετρος αυτή επιτρέπει την ενεργοποίηση του ωριαίου προγραμματισμού θέρμανσης για τη συγκεκριμένη ζώνη σε περίπτωση που το αίτημα θερμότητας προέρχεται από θερμοστάτη χώρου.

Ωριαίος προγραμματισμός απενεργοποιημένος = 0
Με το κλείσιμο της επαφής του θερμοστάτη χώρου το αίτημα θερμότητας ικανοποιείται πάντα χωρίς ωριαίο προγραμματισμό.

Ωριαίος προγραμματισμός ενεργοποιημένος = 1
Με το κλείσιμο του θερμοστάτη χώρου το αίτημα θερμότητας ικανοποιείται αναλόγως με τον επιλεγμένο ωριαίο προγραμματισμό.

ΣΗΜΕΙΩΣΗ:Σε αυτή την περίπτωση, βεβαιωθείτε ότι ο τρόπος λειτουργίας της ζώνης έχει ρυθμιστεί σε ΑΥΤΟΜΑΤΗ από το μενού ΚΑΤΑΣΤΑΣΗ.

3.2.3 Λειτουργία ωριαίου προγράμματος (θερμοστάτης χώρου)

Σε περίπτωση που η εγκατάσταση θέρμανσης ελέγχεται από θερμοστάτη χώρου χωρίς ωριαίο προγραμματισμό, μπορείτε να συνδέσετε τα αιτήματα θερμότητας από το σύστημα σε προγραμματιζόμενες ζώνες ώρας επιλέγοντας την παράμετρο POR = 1 (βλ. παρ. «3.2.2 Διαμόρφωση ζώνης»). Στις υπόλοιπες περιπτώσεις είναι πάντα απενεργοποιημένη.

Για να αποκτήσετε πρόσβαση σε αυτή τη λειτουργία:

- επιλέξτε το στοιχείο ΜΕΝΟΥ από την αρχική οθόνη του REC10 και πιέστε το πλήκτρο **«ENTER»**

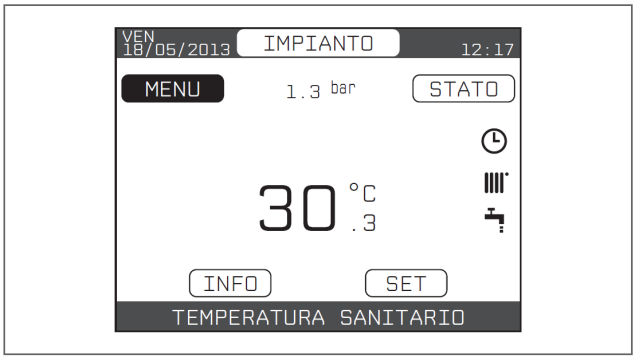

- επιλέξτε με τα πλήκτρα **«ΠΑΝΩ»** και **«ΚΑΤΩ»** το στοιχείο ΩΡΙΑΙΟ ΠΡΟΓΡΑΜΜΑ επιβεβαιώνοντας την επιλογή

Από το μενού αυτό μπορείτε να έχετε πρόσβαση στην εμφάνιση και τη ρύθμιση του ωριαίου προγραμματισμού για τις λειτουργίες θέρμανσης της ζώνης. Για κάθε ημέρα της εβδομάδας μπορείτε να ρυθμίσετε έως 4 ζώνες ώρας που χαρακτηρίζονται από ώρα έναρξης και τέλους.

Σημείωση: Για περισσότερες πληροφορίες σχετικά με τη χρήση του ωριαίου προγραμματισμού συμβουλευτείτε το ΕΓΧΕΙΡΙΔΙΟ ΧΡΗΣΤΗ του πίνακα REC10.

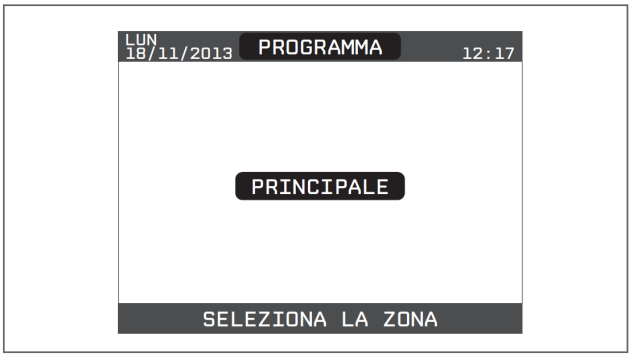

3.2.4 Προγραμματισμός θερμορύθμισης

Η θερμορύθμιση λειτουργεί μόνο με το εξωτερικό αισθητήριο συνδεδεμένο και είναι ενεργή μόνο με τη λειτουργία ΘΕΡΜΑΝΣΗ. Συνεπώς, μετά την εγκατάσταση, συνδέστε το εξωτερικό αισθητήριο στις ειδικές συνδέσεις της κλέμμας του λέβητα.
Με τον τρόπο αυτό ενεργοποιείται η λειτουργία ΘΕΡΜΟΡΥΘΜΙΣΗ. Η τιμή της θερμοκρασίας που μετράει το αισθητήριο εμφανίζεται στην αρχική επάνω δεξιά οθόνη, εναλλάξ με την ένδειξη της ώρας. Όταν η θερμορύθμιση είναι ενεργοποιημένη (εξωτερικό αισθητήριο συνδεδεμένο), ο αλγόριθμος για τον αυτόματο υπολογισμό της τιμής προσαγωγής εξαρτάται από τον τύπο του αιτήματος θερμότητας.
Σε κάθε περίπτωση, ο αλγόριθμος θερμορύθμισης δεν χρησιμοποιεί απευθείας τη μετρούμενη τιμή της εξωτερικής θερμοκρασίας, αλλά μια υπολογιζόμενη τιμή εξωτερικής θερμοκρασίας αναλόγως με τη μόνωση του κτηρίου: στα κτήρια με καλή μόνωση οι μεταβολές της εξωτερικής θερμοκρασίας επηρεάζουν λιγότερο τη θερμοκρασία του χώρου σε σχέση με τα λιγότερο μονωμένα.

Η ενεργοποίηση της ΘΕΡΜΟΡΥΘΜΙΣΗΣ γίνεται ως εξής:

- εκτελέστε τη διαδικασία πρόσβασης στις τεχνικές παραμέτρους σύμφωνα με την παρ. *«1.12 Πρόσβαση στις τεχνικές παραμέτρους»*.
- επιλέξτε ΘΕΡΜΟΡΥΘΜΙΣΗ με τα πλήκτρα **«ΠΑΝΩ»** και **«ΚΑΤΩ»** επιβεβαιώνοντας την επιλογή.

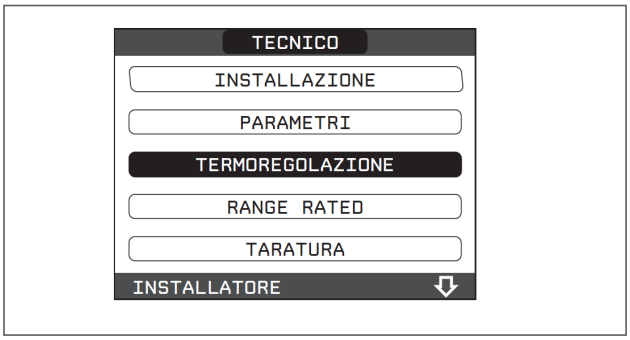

Μέσω του πίνακα REC10 μπορείτε να ρυθμίσετε την τιμή των ακόλουθων παραμέτρων:

ΤΥΠΟΣ ΚΤΗΡΙΟΥ
Ενδεικτικό της συχνότητας με την οποία ανανεώνεται η τιμή της υπολογιζόμενης εξωτερικής θερμοκρασίας για τη θερμορύθμιση. Η χαμηλή τιμή στην παράμετρο αυτή χρησιμοποιείται για κτήρια με χαμηλή μόνωση.

Κλίμακα ρύθμισης:	[5min - 20min]
Εργοστασιακή τιμή:	[5min]

ΑΝΤΙΔΡΑΣΗ ΕΞΩΤΕΡΙΚΟΥ ΑΙΣΘΗΤΗΡΙΟΥ

Είναι μία ένδειξη της ταχύτητας με την οποία οι μεταβολές της εξωτερικής θερμοκρασίας επηρεάζουν την υπολογιζόμενη τιμή εξωτερικής θερμοκρασίας για τη θερμορύθμιση. Οι χαμηλές τιμές αυτής της παραμέτρου αντιστοιχούν σε υψηλές ταχύτητες.

Κλίμακα ρύθμισης: [0 - 255]

Εργοστασιακή τιμή: [20]

Στο σημείο αυτό, για να αλλάξετε την τιμή των προηγούμενων παραμέτρων, εφαρμόστε την ακόλουθη διαδικασία:

- εκτελέστε τη διαδικασία πρόσβασης στις τεχνικές παραμέτρους σύμφωνα με την παρ. *«1.12 Πρόσβαση στις τεχνικές παραμέτρους».*
- διαδοχικά επιλέξτε ΘΕΡΜΟΡΥΘΜΙΣΗ και ΤΥΠΟΣ ΚΤΗΡΙΟΥ ή ΑΝΤΙΔΡΑΣΗ ΕΞΩΤΕΡΙΚΟΥ ΑΙΣΘΗΤΗΡΙΟΥ με τα πλήκτρα **«ΠΑΝΩ»** και **«ΚΑΤΩ»** επιβεβαιώνοντας την επιλογή
- Επιλέξτε την επιθυμητή τιμή με τα πλήκτρα **«ΠΑΝΩ»** και **«ΚΑΤΩ»** και επιβεβαιώστε την επιλογή.

ΣΗΜΕΙΩΣΗ: Η τιμή της υπολογιζόμενης εξωτερικής θερμοκρασίας που χρησιμοποιείται από τον αλγόριθμο θερμορύθμισης εμφανίζεται στο μενού INFO στο στοιχείο T EXT FOR THERMOREGULATION

ΑΙΤΗΜΑ ΑΠΟ ΘΕΡΜΟΣΤΑΤΗ ΧΩΡΟΥ ή POR (Ωριαίο Προγραμματιστή Θέρμανσης)

Σε αυτή την περίπτωση η τιμή της θερμοκρασίας προσαγωγής εξαρτάται από την τιμή της εξωτερικής θερμοκρασίας για να επιτευχθεί θερμοκρασία αναφοράς στον χώρο 20°C. Υπάρχουν 2 παράμετροι που συμβάλλουν στον υπολογισμό της τιμής για τη θερμοκρασία προσαγωγής:

- κλίση της καμπύλης αντιστάθμισης (KT)
- αντιστάθμιση στη θερμοκρασία του χώρου αναφοράς.

ΕΠΙΛΟΓΗ ΤΗΣ ΚΑΜΠΥΛΗΣ ΑΝΤΙΣΤΑΘΜΙΣΗΣ

Η καμπύλη αντιστάθμισης της θέρμανσης επιτρέπει τη διατήρηση της θεωρητικής θερμοκρασίας των 20°C στον χώρο για εξωτερικές θερμοκρασίες από +20°C έως -20°C. Η επιλογή της καμπύλης εξαρτάται από την ελάχιστη εξωτερική θερμοκρασία (και συνεπώς από το γεωγραφικό σημείο) και από τη θερμοκρασία προσαγωγής του λέβητα (και συνεπώς από τον τύπο της εγκατάστασης) και υπολογίζεται προσεκτικά από τον εγκαταστάτη, σύμφωνα με τον ακόλουθο τύπο:

$$KT = \frac{\text{Θερμ. προσαγωγής μελέτης - Tshift}}{\text{20- Ελάχ. εξωτ. θερμ. μελέτης}}$$

Tshift = 30°C κοινές εγκαταστάσεις
25°C ενδοδαπέδιες εγκαταστάσεις

Αν από τον υπολογισμό προκύπτει ενδιάμεση τιμή μεταξύ δύο καμπυλών, συνιστάται η επιλογή της καμπύλης αντιστάθμισης που πλησιάζει περισσότερο την υπολογιζόμενη τιμή.

Παράδειγμα: αν η υπολογιζόμενη τιμή είναι 1.3, τότε βρίσκεται μεταξύ της καμπύλης 1 και της καμπύλης 1.5. Στην περίπτωση αυτή επιλέγεται η πλησιέστερη καμπύλη, δηλαδή 1.5.

Οι τιμές KT είναι οι ακόλουθες:

- εγκατάσταση υψηλών θερμοκρασιών: 1,0 - 3,0
- εγκατάσταση χαμηλών θερμοκρασιών: 0,2 - 0,8

Μέσω του πίνακα REC10 μπορείτε να επιλέξετε την επιθυμητή καμπύλη θερμορύθμισης:

- εκτελέστε τη διαδικασία πρόσβασης στις τεχνικές παραμέτρους σύμφωνα με την παρ. *«1.12 Πρόσβαση στις τεχνικές παραμέτρους».*
- επιλέξτε διαδοχικά ΘΕΡΜΟΡΥΘΜΙΣΗ και ΚΛΙΜΑΤΙΚΕΣ ΚΑΜΠΥΛΕΣ με τα πλήκτρα **«ΠΑΝΩ»** και **«ΚΑΤΩ»** και επιβεβαιώστε την επιλογή
- επιλέξτε την επιθυμητή ζώνη θέρμανσης με τα πλήκτρα **«ΠΑΝΩ»** και **«ΚΑΤΩ»** και επιβεβαιώστε την επιλογή
- επιλέξτε την επιθυμητή κλιματική καμπύλη με τα πλήκτρα **«ΠΑΝΩ»** και **«ΚΑΤΩ»** και επιβεβαιώστε την επιλογή.

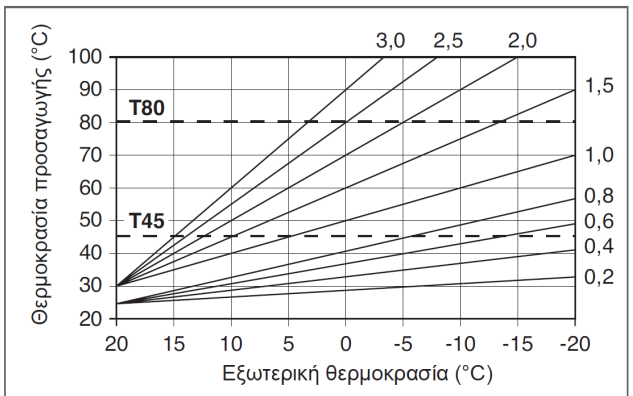

T80 μέγιστη θερμοκρασία ρύθμισης θέρμανσης σε εγκαταστάσεις υψηλών θερμοκρασιών

T45 μέγιστη θερμοκρασία ρύθμισης θέρμανσης σε εγκαταστάσεις χαμηλών θερμοκρασιών

ΑΝΤΙΣΤΑΘΜΙΣΗ ΣΤΗ ΘΕΡΜΟΚΡΑΣΙΑ ΤΟΥ ΧΩΡΟΥ ΑΝΑΦΟΡΑΣ

Ο χρήστης μπορεί σε κάθε περίπτωση να παρέμβει έμμεσα στην τιμή ρύθμισης της ΘΕΡΜΟΚΡΑΣΙΑΣ επιλέγοντας μία μετατόπιση στη θερμοκρασία αναφοράς που μπορεί να ποικίλει εντός της κλίμακας -5 - + 5 (offset 0 = 20°C).

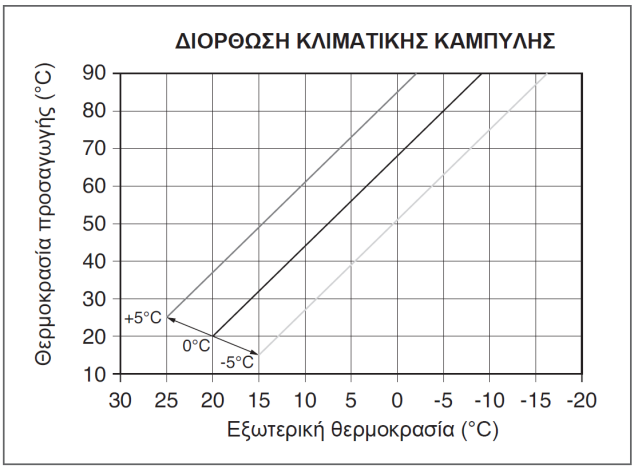

ΝΥΧΤΕΡΙΝΗ ΑΝΤΙΣΤΑΘΜΙΣΗ

Σε περίπτωση που στην είσοδο ΘΕΡΜΟΣΤΑΤΗ ΧΩΡΟΥ έχει συνδεθεί ένας ωριαίος προγραμματιστής, από το μενού ΤΕΧΝΙΚΟΣ\ΘΕΡΜΟΡΥΘΜΙΣΗ\ΚΛΙΜΑΤΙΚΕΣ ΚΑΜΠΥΛΕΣ\ΚΥΡΙΑ μπορεί να ενεργοποιηθεί η λειτουργία ΝΥΧΤΕΡΙΝΗ ΑΝΤΙΣΤΑΘΜΙΣΗ. Στην περίπτωση αυτή, όταν η ΕΠΑΦΗ είναι ΚΛΕΙΣΤΗ, το αίτημα θερμότητας διαβιβάζεται από το αισθητήριο προσαγωγής ανάλογα με την εξωτερική θερμοκρασία, για ονομαστική θερμοκρασία χώρου σε επίπεδο ΗΜΕΡΑΣ (20 °C). Το ΑΝΟΙΓΜΑ ΤΗΣ ΕΠΑΦΗΣ δεν προκαλεί το σβήσιμο, αλλά μείωση (παράλληλη μετατόπιση) της κλιματικής καμπύλης σε επίπεδο ΝΥΧΤΑΣ (16 °C).

Και στην περίπτωση αυτή, ο χρήστης μπορεί να επέμβει έμμεσα στην τιμή ρύθμισης της ΘΕΡΜΟΚΡΑΣΙΑΣ επιλέγοντας μία μετατόπιση στη θερμοκρασία αναφοράς ΗΜΕΡΑΣ (20°C) ή της ΝΥΧΤΑΣ (16°C), μία αντιστάθμιση που να βρίσκεται εντός της κλίμακας [-5 - +5].

3.3 Πριν από τη θέση σε λειτουργία

- Γυρίστε τον γενικό διακόπτη της εγκατάστασης στη θέση «ON».

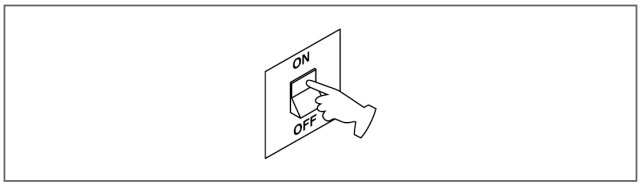

- Ανοίξτε τη βάνα αερίου για να επιτρέψετε τη ροή του καυσίμου.

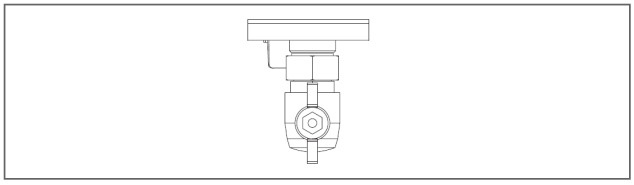

- Ρυθμίστε τον θερμοστάτη χώρου στην επιθυμητή θερμοκρασία (~20°C) ή, αν η εγκατάσταση διαθέτει χρονοθερμοστάτη ή ωριαίο προγραμματιστή ή πίνακα REC10 προγραμματισμένο ως ρυθμιστή χώρου, ελέγξτε αν είναι «ενεργός»και ρυθμισμένος (~20°C).
- Στη συνέχεια θέστε τον λέβητα σε λειτουργία ΧΕΙΜΩΝΑ επιλέγοντας από τον πίνακα REC10 το μενού Κατάσταση και στη συνέχεια ΛΕΒΗΤΑΣ, ανάλογα με την εποχή και τον τύπο της επιλεγμένης λειτουργίας.

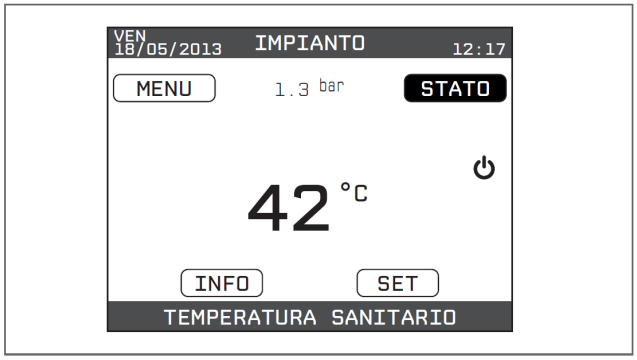

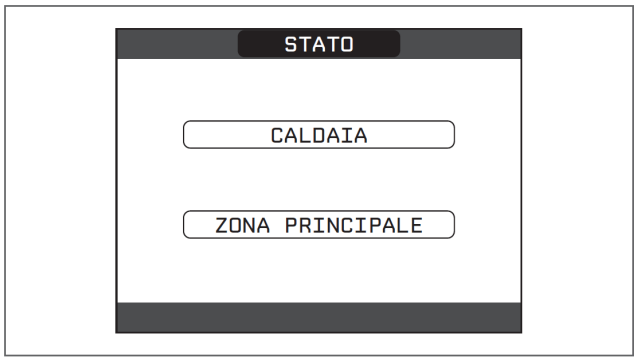

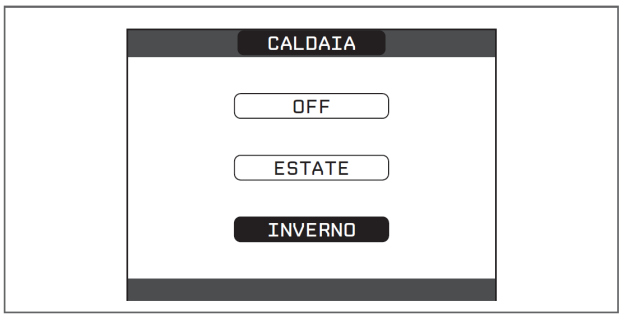

- Όταν υπάρχει αίτημα θερμότητας και ανάματος του καυστήρα στην οθόνη εμφανίζεται το εικονίδιο "💧". Ο λέβητας εκτελεί τη φάση εκκίνησης και παραμένει σε λειτουργία έως ότου επιτευχθούν οι επιλεγμένες θερμοκρασίες και στη συνέχεια τίθεται σε κατάσταση stand-by.

Κύκλος εξαέρωσης.

⚠ Κάθε φορά που τροφοδοτείται ηλεκτρικά ο λέβητας εκτελεί έναν αυτόματο κύκλο εξαέρωσης διάρκειας 4 λεπτών. Όταν εκτελείται ο κύκλος εξαέρωσης όλα τα αιτήματα θερμότητας αγνοούνται, πλην του αιτήματος ζεστού νερού χρήσης όταν ο λέβητας δεν βρίσκεται σε κατάσταση OFF και εμφανίζεται ένα κυλιόμενο μήνυμα στο κάτω μέρος της σελίδας της κεντρικής οθόνης του REC10.

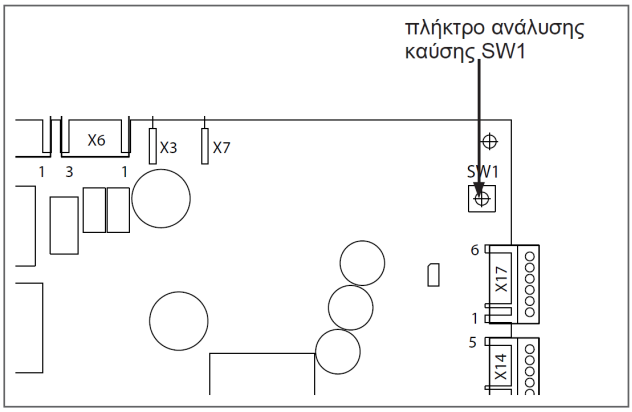

⚠ Ο κύκλος εξαέρωσης μπορεί να διακοπεί πρόωρα αφαιρώντας την τάπα από το ταμπλό οργανων και πιέζοντας το πλήκτρο ανάλυσης καύσης SW1 ή από το μενού ΤΕΧΝΙΚΟΣ του REC10 με τον ακόλουθο τρόπο:

- εκτελέστε τη διαδικασία πρόσβασης στις τεχνικές παραμέτρους σύμφωνα με την παρ. *«1.12 Πρόσβαση στις τεχνικές παραμέτρους»*.
- επιλέξτε ΚΥΚΛΟΣ ΕΞΑΕΡΩΣΗΣ με τα πλήκτρα **«ΠΑΝΩ»** και **«ΚΑΤΩ»** και επιβεβαιώστε την επιλογή.

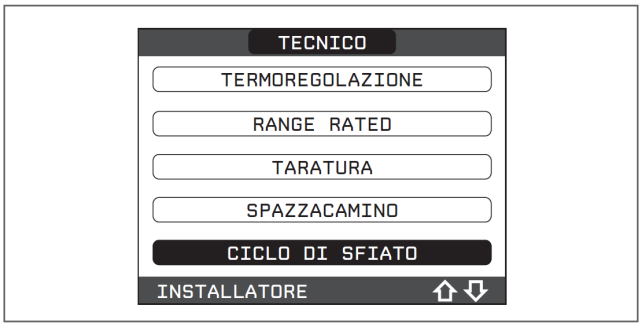

- επιλέξτε το στοιχείο ΘΕΡΜΟΡΥΘΜΙΣΗ με τα πλήκτρα **«ΠΑΝΩ»** και **«ΚΑΤΩ»** και επιβεβαιώστε την επιλογή.

Ο πίνακας REC10 εμφανίζει ένα σύντομο μήνυμα αναμονής και στη συνέχεια επανέρχεται αυτόματα στην κεντρική οθόνη.

Ο κύκλος εξαέρωσης μπορεί επίσης να διακοπεί από ένα αίτημα ζεστού νερού χρήσης, αν ο λέβητας δεν βρίσκεται σε κατάσταση OFF.

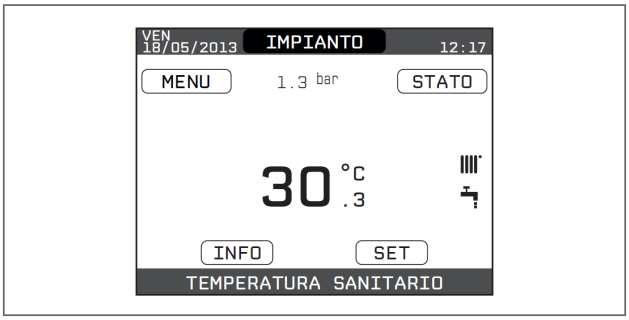

ΚΑΛΟΚΑΙΡΙ με επιλογή του τρόπου λειτουργίας ΚΑΛΟΚΑΙΡΙ στο μενού ΚΑΤΑΣΤΑΣΗ και στη συνέχεια ΛΕΒΗΤΑΣ, ενεργοποιείται η κλασική λειτουργία μόνο ζεστού νερού χρήσης. Στον πίνακα REC10 εμφανίζεται συνήθως η θερμοκρασία του ζεστού νερού χρήσης που παρέχει ο λέβητας.

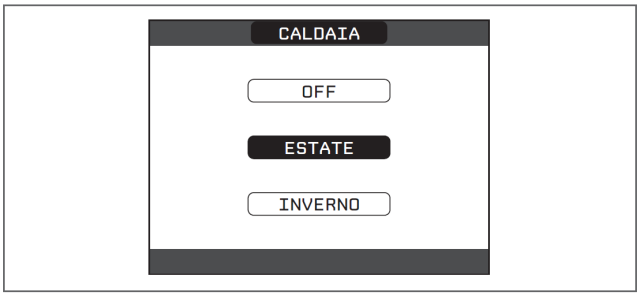

ΧΕΙΜΩΝΑΣ / με επιλογή του τρόπου λειτουργίας ΧΕΙΜΩΝΑΣ στο μενού ΚΑΤΑΣΤΑΣΗ και στη συνέχεια ΛΕΒΗΤΑΣ, ενεργοποιούνται οι λειτουργίες θέρμανσης και ζεστού νερού χρήσης. Στον πίνακα REC10 εμφανίζεται συνήθως η θερμοκρασία του ζεστού νερού χρήσης, εκτός και αν υπάρχει αίτημα θέρμανσης, οπότε εμφανίζεται η θερμοκρασία προσαγωγής του λέβητα.

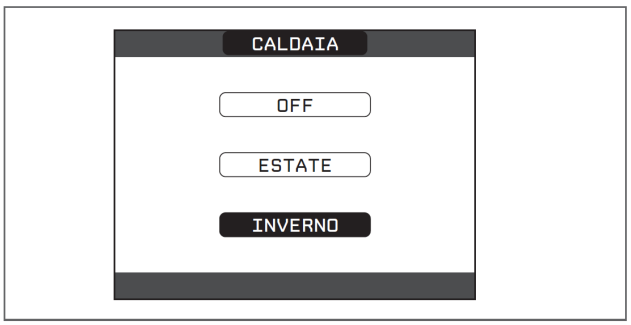

3.4 Ρύθμιση θερμοκρασίας νερού θέρμανσης χωρίς συνδεδεμένο εξωτερικό αισθητήριο

Σε περίπτωση απουσίας του εξωτερικού αισθητηρίου, ο λέβητας λειτουργεί με σταθερό σημείο και η τιμή της θερμοκρασίας ΘΕΡΜΑΝΣΗΣ μπορεί να ρυθμιστεί με επιλογή ΡΥΘΜΙΣΗ από την κεντρική οθόνη του πίνακα REC10 και με επιλογή της επιθυμητής τιμής από την κλίμακα [40°C - 80,5°C] για εγκαταστάσεις υψηλών θερμοκρασιών ή [20°C - 45 °C] για εγκαταστάσεις χαμηλών θερμοκρασιών.

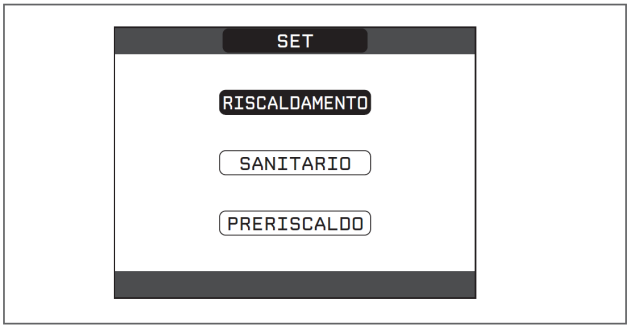

3.5 Ρύθμιση θερμοκρασίας νερού θέρμανσης με συνδεδεμένο εξωτερικό αισθητήριο

Αν είναι εγκατεστημένος το εξωτερικό αισθητήριο, η τιμή της θερμοκρασίας προσαγωγής επιλέγεται αυτόματα από το σύστημα, το οποίο προσαρμόζει γρήγορα τη θερμοκρασία του χώρου ανάλογα με τις μεταβολές της εξωτερικής θερμοκρασίας. Αν θέλετε να αλλάξετε τη θερμοκρασία και να την αυξήσετε ή να την μειώσετε σε σχέση με την τιμή που υπολογίζεται αυτόματα από την ηλεκτρονική πλακέτα, μπορείτε να αλλάξετε την τιμή της θερμοκρασίας ΘΕΡΜΑΝΣΗΣ με επιλογή ΡΥΘΜΙΣΗ από την κεντρική οθόνη του REC10 και με επιλογή του επιθυμητού βαθμού άνεσης από την κλίμακα (-5 - +5) (βλ. παρ. *«3.2.4 Προγραμματισμός θερμορύθμισης»*.

Σημείωση: σε περίπτωση συνδεδεμένου εξωτερικού αισθητηρίου, ο λέβητας μπορεί να λειτουργεί με σταθερό σημείο αν οι τιμές MIN SP RISC και MAX SP RISC ρυθμιστούν στην επιθυμητή τιμή θερμοκρασίας ΘΕΡΜΑΝΣΗΣ.

3.6 Ρύθμιση θερμοκρασίας ζεστού νερού χρήσης

Για να ρυθμίσετε τη θερμοκρασία ζεστού νερού χρήσης (μπάνια, ντους, κουζίνες κ.λπ.), ρυθμίστε την τιμή θερμοκρασίας ZNX επιλέγοντας ΡΥΘΜΙΣΗ από την κεντρική οθόνη του πίνακα REC10 και στη συνέχεια την επιθυμητή τιμή εντός της κλίμακας [37,5°C - 60°C].

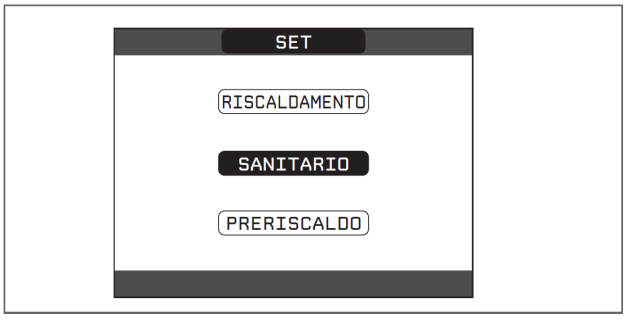

3.7 Λειτουργία «Προθέρμανση»

Για την πρόσβαση στη λειτουργία ΠΡΟΘΕΡΜΑΝΣΗ επιλέξτε ΡΥΘΜΙΣΗ από την κεντρική οθόνη του REC10.

Αν ρυθμιστεί η παράμετρος ΠΡΟΘΕΡΜΑΝΣΗ = 1, ενεργοποιείται η λειτουργία προθέρμανσης ζεστού νερού χρήσης του λέβητα. Η λειτουργία αυτή επιτρέπει τη διατήρηση ζεστού του νερού στον εναλλάκτη ZNX, προκειμένου να μειώνονται οι χρόνοι απόκρισης όταν υπάρχει αίτημα. Όταν η λειτουργία προθέρμανσης είναι ενεργοποιημένη, το σύμβολο «P» ανάβει σταθερά στον κορυφή του εικονιδίου ZNX. Κατά το άναμμα του καυστήρα μετά από αίτημα προθέρμανσης, το σύμβολο «P» αρχίζει να αναβοσβήνει.
Αντιθέτως, αν ρυθμιστεί η παράμετρος ΠΡΟΘΕΡΜΑΝΣΗ = 2, ενεργοποιείται η λειτουργία Touch&Go και ο λέβητας πραγματοποιεί μόνο όταν είναι αναγκαίο έναν κύκλο προθέρμανσης όταν υπάρχει αίτημα ζεστού νερού χρήσης.
Για την απενεργοποίηση της λειτουργίας προθέρμανσης επιλέξτε πάλι την παράμετρο ΠΡΟΘΕΡΜΑΝΣΗ = 0, το σύμβολο «P» σβήνει. Η λειτουργία δεν είναι ενεργή με τον λέβητα σε κατάσταση OFF.

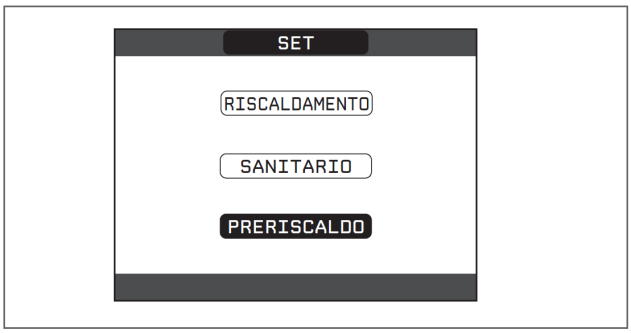

3.8 Θέση σε λειτουργία του λέβητα

Σε περίπτωση που είναι εγκατεστημένος θερμοστάτης χώρου ή ωριαίος προγραμματιστής ή ο πίνακας REC10 MASTER είναι ρυθμισμένος ως ρυθμιστής χώρου, για να ξεκινήσει η λειτουργία του λέβητα οι διατάξεις αυτές θα πρέπει να είναι ενεργοποιημένες και ρυθμισμένες σε θερμοκρασία μεγαλύτερη από τη θερμοκρασία του χώρου.

Ο λέβητας παραμένει σε κατάσταση stand-by έως ότου ανάψει ο καυστήρας μετά από ένα αίτημα θερμότητας. Στην οθόνη εμφανίζεται η ένδειξη «💧» που υποδηλώνει την παρουσία φλόγας.

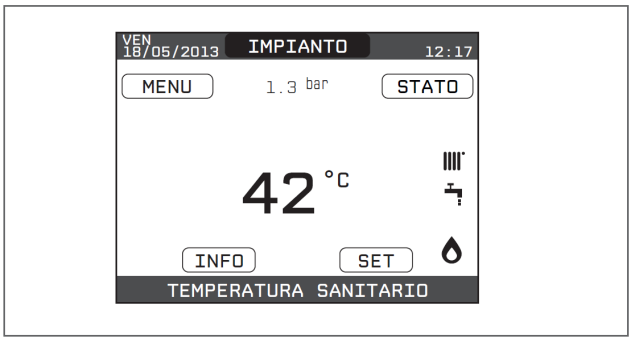

Ο λέβητας παραμένει σε λειτουργία έως ότου επιτευχθούν οι επιλεγμένες θερμοκρασίες και στη συνέχεια τίθεται εκ νέου σε κατάσταση «stand-by» διατηρώντας ωστόσο την ένδειξη της θερμοκρασίας προσαγωγής. Σε περίπτωση που παρουσιαστούν ανωμαλίες έναυσης ή λειτουργίας, ο λέβητας εκτελεί ένα «ΣΒΗΣΙΜΟ ΑΣΦΑΛΕΙΑΣ»: στον πίνακα REC10 αναβοσβήνει το τρίγωνο επισήμανσης ανωμαλίας. Για την αναγνώριση του κωδικού σφάλματος και την αποκατάσταση της λειτουργίας της συσκευής, συμβουλευτείτε την παρ. *«3.15 Επισημάνσεις και ανωμαλίες»*.

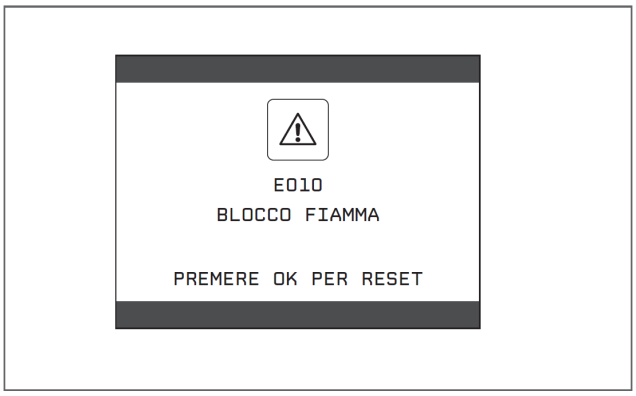

3.9 Λειτουργία απεμπλοκής

Σε περίπτωση εμπλοκής, μπορείτε να επιχειρήσετε την αποκατάσταση της ομαλής λειτουργίας της συσκευής πιέζοντας το πλήκτρο **«ENTER»** από τον πίνακα REC10 όταν εμφανίζεται το μήνυμα ανωμαλίας για την επαναφορα της τρέχουσας ανωμαλίας.

⚠ Αν οι απόπειρες απεμπλοκής δεν αποκαταστήσουν τη λειτουργία του λέβητα, επικοινωνήστε με την Υπηρεσία Τεχνικής Εξυπηρέτησης της περιοχής σας.

3.10 Λειτουργία θέρμανσης δαπέδου

Σε περίπτωση εγκατάστασης χαμηλών θερμοκρασιών, ο λέβητας προβλέπει λειτουργία «θέρμανσης δαπέδου» που ενεργοποιείται με την ακόλουθη διαδικασία:

- επιλέξτε κατάσταση λέβητα σε θέση OFF ⏻

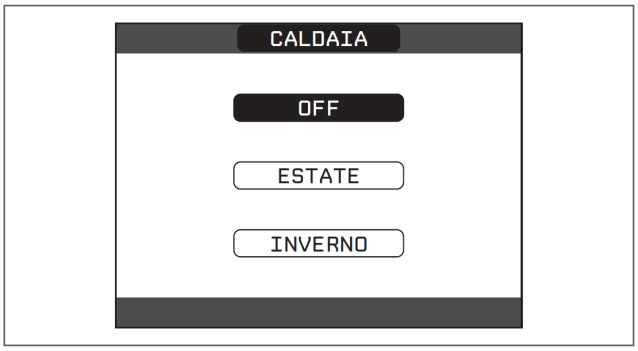

- εκτελέστε τη διαδικασία πρόσβασης στις τεχνικές παραμέτρους σύμφωνα με την παρ. *«1.12 Πρόσβαση στις τεχνικές παραμέτρους»*.
- επιλέξτε το στοιχείο ΘΕΡΜΑΝΣΗ ΔΑΠΕΔΟΥ με τα πλήκτρα **«ΠΑΝΩ»** και **«ΚΑΤΩ»** και επιβεβαιώστε την επιλογή (Σημείωση: το στοιχείο ΘΕΡΜΑΝΣΗ ΔΑΠΕΔΟΥ δεν είναι διαθέσιμο αν ο λέβητας βρίσκεται σε κατάσταση διαφορετική από τη θέση OFF)

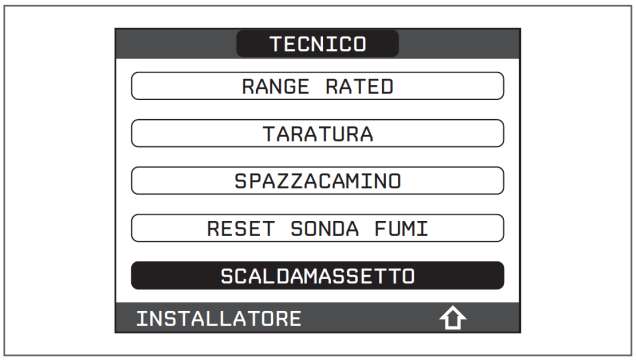

- επιλέξτε ΕΝΕΡΓΟΠΟΙΗΣΗ ΛΕΙΤΟΥΡΓΙΑΣ με τα πλήκτρα **«ΠΑΝΩ»** και **«ΚΑΤΩ»** και επιβεβαιώστε την επιλογή για να ενεργοποιηθεί η λειτουργία
- επιλέξτε ΑΠΕΝΕΡΓΟΠΟΙΗΣΗ ΛΕΙΤΟΥΡΓΙΑΣ με τα πλήκτρα **«ΠΑΝΩ»** και **«ΚΑΤΩ»** και επιβεβαιώστε την επιλογή για να απενεργοποιήσετε τη λειτουργία.

Όταν είναι ενεργοποιημένη η λειτουργία θέρμανσης δαπέδου, στο κάτω μέρος της οθόνης εμφανίζεται το κυλιόμενο μήνυμα ΕΚΤΕΛΕΣΗ ΛΕΙΤΟΥΡΓΙΑΣ ΘΕΡΜΑΝΣΗΣ ΔΑΠΕΔΟΥ - ΘΕΡΜΟΚΡΑΣΙΑ ΠΡΟΣΑΓΩΓΗΣ.
Η λειτουργία «θέρμανση δαπέδου» έχει διάρκεια 168 ωρών (7 ημέρες) κατά τη διάρκεια των οποίων, στις ζώνες που είναι διαμορφωμένες ως χαμηλών θερμοκρασιών, εξομοιώνεται ένα αίτημα θέρμανσης με αρχική τιμή θερμοκρασίας προσαγωγής ζώνης 20°C, η οποία στη συνέχεια αυξάνεται σύμφωνα τον πίνακα παραπλεύρως.
Ανοίγοντας το μενού INFO από την κεντρική οθόνη του πίνακα REC10 μπορείτε να εμφανίσετε την τιμή ΩΡΕΣ ΛΕΙΤΟΥΡΓΙΑΣ ΘΕΡΜΑΝΣΗΣ ΔΑΠΕΔΟΥ που υποδηλώνει τον αριθμό των ωρών λειτουργίας.
Μετά την ενεργοποίηση, η λειτουργία αποκτά απόλυτη προτεραιότητα και, αν η συσκευή σβήσει διακόπτοντας την τάση τροφοδοσίας, με την επανενεργοποίησή της η λειτουργία επανέρχεται από το σημείο που είχε διακοπεί.
Η λειτουργία μπορεί να διακοπεί πριν από την ολοκλήρωσή της αν η συσκευή τεθεί σε κατάσταση διαφορετική από τη θέση OFF ή επιλεγεί ΑΠΕΝΕΡΓΟΠΟΙΗΣΗ ΛΕΙΤΟΥΡΓΙΑΣ από το αντίστοιχο μενού.

Σημείωση: οι τιμές θερμοκρασίας και η αύξηση μπορούν να προγραμματιστούν σε διαφορετική τιμή μόνο από εξειδικευμένο προσωπικό και μόνο αν είναι απολύτως αναγκαίο. Ο κατασκευαστής δεν φέρει καμία ευθύνη σε περίπτωση λανθασμένης ρύθμισης των παραμέτρων.

ΗΜΕΡΑ	ΩΡΑ	ΘΕΡΜΟΚΡΑΣΙΑ
1	0	20°C
	6	22°C
	12	24°C
	18	26°C
2	0	28°C
	12	30°C
3	0	32°C
4	0	35°C
5	0	35°C
6	0	30°C
7	0	25°C

3.11 Έλεγχοι κατά τη διάρκεια και μετά την πρώτη θέση σε λειτουργία

Μετά τη θέση σε λειτουργία, βεβαιωθείτε ότι ο λέβητας εκτελεί σωστά τις διαδικασίες εκκίνησης και σβησίματος.
Βεβαιωθείτε επίσης ότι η λειτουργία ζεστού νερού χρήσης ενεργοποιείται, ανοίγοντας μια βρύση στο ζεστό νερό με τον λέβητα σε κατάσταση λειτουργίας ΚΑΛΟΚΑΙΡΙ ή ΧΕΙΜΩΝΑΣ.

Ελέγξτε το σβήσιμο του λέβητα μετακινώντας τον γενικό διακόπτη της εγκατάστασης στη θέση «OFF». Μετά από λίγα λεπτά συνεχούς λειτουργίας με τον γενικό διακόπτη της εγκατάστασης στη θέση «ON», θέτοντας τον λέβητα σε κατάσταση ΚΑΛΟΚΑΙΡΙ και αφήνοντας ανοιχτή μια βρύση ζεστού νερού, τα συνδετικά και τα υπολείμματα της επεξεργασίας εξατμίζονται και μπορείτε:
- να ελέγξετε την καύση.

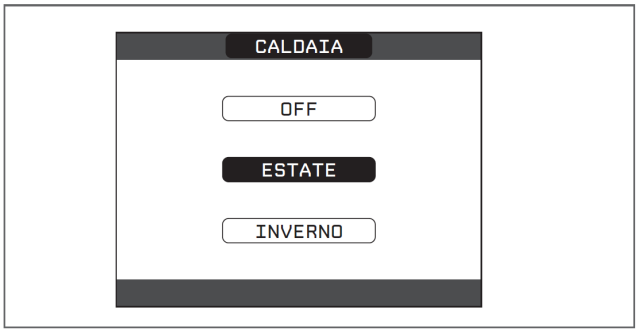

3.12 Έλεγχος καύσης

Για την ανάλυση της καύσης εφαρμόστε την ακόλουθη διαδικασία:
- γυρίστε τον γενικό διακόπτη της εγκατάστασης στη θέση «ON»
- επιλέξτε την κατάσταση του λέβητα στο OFF ⏻
- εκτελέστε τη διαδικασία πρόσβασης στις τεχνικές παραμέτρους σύμφωνα με την παρ. *«1.12 Πρόσβαση στις τεχνικές παραμέτρους»*.
- επιλέξτε ΚΑΘΑΡΙΣΜΟΣ ΚΑΜΙΝΑΔΑΣ με τα πλήκτρα **«ΠΑΝΩ»** και **«ΚΑΤΩ»** και επιβεβαιώστε την επιλογή.

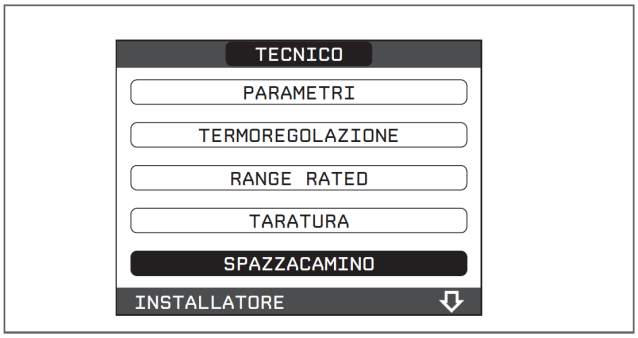

- επιλέξτε ΕΝΕΡΓΟΠΟΙΗΣΗ ΛΕΙΤΟΥΡΓΙΑΣ με τα πλήκτρα **«ΠΑΝΩ»** και **«ΚΑΤΩ»** και επιβεβαιώστε την επιλογή.

ΣΗΜΕΙΩΣΗ: Η λειτουργία καθαρισμού καμινάδας μπορεί να ενεργοποιηθεί επίσης με πίεση του πλήκτρου SW1 από την ηλεκτρονική πλακέτα ΑΚΜ (για τον λόγο αυτό πρέπει να αφαιρέσετε την τάπα (C) από το καπάκι του πίνακα για να ελευθερώσετε την πρόσβαση στα ηλεκτρονικά εξαρτήματα).

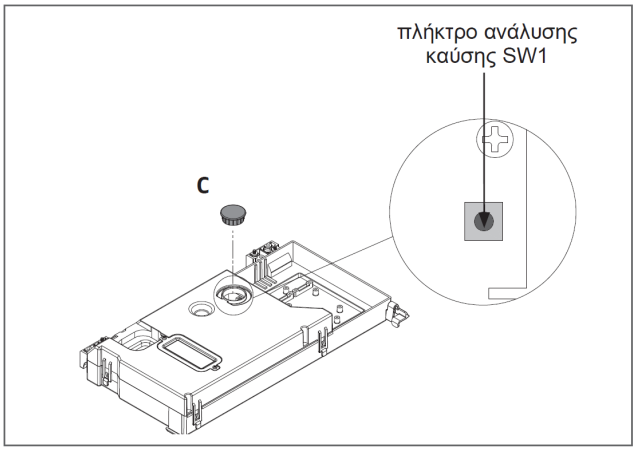

Η λειτουργία καθαρισμού καμινάδας εκτελείται συνήθως με την τρίοδη βαλβίδα στη θέση θέρμανσης. Κατά την εκτέλεση της λειτουργίας μπορείτε να αλλάξετε τη θέση της τρίοδης βαλβίδας σε λειτουργία ζεστού νερού κάνοντας ένα αίτημα ζεστού νερού χρήσης με τη μέγιστη παροχή. Στην περίπτωση αυτή, η θερμοκρασία του ζεστού νερού χρήσης περιορίζεται στη μέγιστη τιμή των 65°C. Περιμένετε να ανάψει ο καυστήρας.

Ο λέβητας λειτουργεί με τη μέγιστη τιμή θέρμανσης και μπορείτε να εκτελέσετε τον έλεγχο της καύσης.

- Αφαιρέστε τη βίδα και το καπάκι από τον αεροθάλαμο **(A-B)**
- Τοποθετήστε τον αντάπτορα **(D)** του ανιχνευτή ανάλυσης που υπάρχει στον φάκελο με τα έγγραφα στο ειδικό άνοιγμα ανάλυσης της καύσης
- Τοποθετήστε τον ανιχνευτή ανάλυσης καυσαερίων στο εσωτερικό του αντάπτορα
- Ελέγξτε αν οι τιμές του CO_2 αντιστοιχούν σε εκείνες που αναγράφονται στον πίνακα.
- Μετά τον έλεγχο, αφαιρέστε τον ανιχνευτή του αναλυτή και κλείστε το άνοιγμα για την ανάλυση της καύσης με την ειδική τάπα και τη βίδα του.
- Φυλάξτε τον αντάπτορα του ανιχνευτή ανάλυσης του λέβητα στον φάκελο με τα έγγραφα.

Αν η τιμή διαφέρει σε σχέση με εκείνη που αναγράφεται στον πίνακα τεχνικών χαρακτηριστικών, ΜΗΝ ΚΑΝΕΤΕ ΚΑΜΙΑ ΡΥΘΜΙΣΗΣ ΣΤΗ ΒΑΛΒΙΔΑ ΑΕΡΙΟΥ και ζητήστε την επέμβαση της Υπηρεσίας Τεχνικής Εξυπηρέτησης.

Η βαλβίδα αερίου ΔΕΝ χρειάζεται καμία ρύθμιση και η ενδεχόμενη επέμβαση μπορεί να προκαλέσει λανθασμένη λειτουργία ή αδυναμία εκκίνησης του λέβητα.

Όταν εκτελείται η λειτουργία καθαρισμού καμινάδας, όλες οι αιτήσεις θερμότητας αγνοούνται και εμφανίζεται ένα κυλιόμενο μήνυμα στο κάτω μέρος της οθόνης του πίνακα REC10.

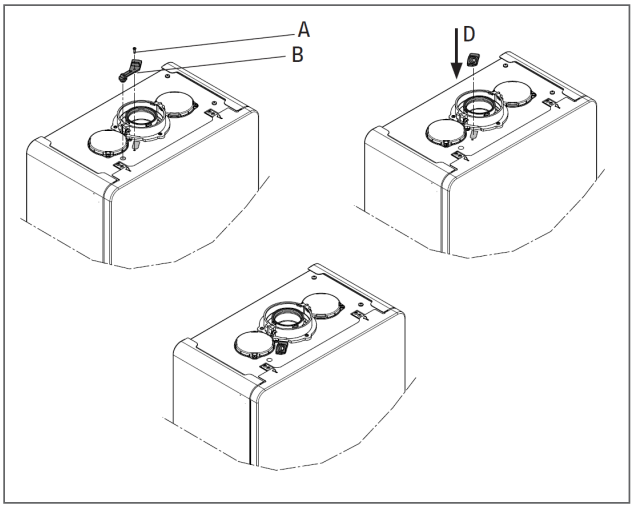

Μετά το τέλος του ελέγχου:

- επιλέξτε λειτουργία «ΚΑΛΟΚΑΙΡΙ» ή «ΧΕΙΜΩΝΑΣ» ανάλογα με την εποχή του έτους
- ρυθμίστε τις τιμές θερμοκρασίας αναλόγως με τις ανάγκες του πελάτη.

ΣΗΜΑΝΤΙΚΟ

Η λειτουργία καθαρισμού καμινάδας παραμένει ενεργή για μέγιστο χρονικό διάστημα 15 λεπτών. Σε περίπτωση που η θερμοκρασία προσαγωγής φτάσει στους 95°C, ο καυστήρας σβήνει. Το άναμμα επιτυγχάνεται όταν η θερμοκρασία πέσει στους 75°C.

Σε περίπτωση εγκατάστασης χαμηλών θερμοκρασιών, συνιστάται η δοκιμή απόδοσης με παραγωγή ζεστού νερού χρήσης, με ρύθμιση της ΚΑΤΑΣΤΑΣΗΣ του λέβητα σε λειτουργία ΚΑΛΟΚΑΙΡΙ, άνοιγμα της βρύσης ζεστού νερού στη μέγιστη παροχή και επιλογή της μέγιστης τιμής θερμοκρασίας ζεστού νερού χρήσης.

Όλοι οι έλεγχοι πρέπει να εκτελούνται από την Υπηρεσία Τεχνικής Υποστήριξης.

3.13 Μετατροπή αερίου

Η μετατροπή από μία οικογένεια αερίου σε μία άλλη οικογένεια αερίου μπορεί να γίνει εύκολα ακόμη και με τον λέβητα εγκατεστημένο.

Η διαδικασία αυτή πρέπει να εκτελείται μόνο από επαγγελματικά καταρτισμένο προσωπικό.

Ο λέβητας διατίθεται για λειτουργία με φυσικό αέριο (G20).

Για τη μετατροπή του λέβητα για λειτουργία με προπάνιο (G31) εφαρμόστε την ακόλουθη διαδικασία:

- εκτελέστε τη διαδικασία πρόσβασης στις τεχνικές παραμέτρους σύμφωνα με την παρ. *«1.12 Πρόσβαση στις τεχνικές παραμέτρους»*.
- πληκτρολογήστε τον κωδικό πρόσβασης επιπέδου ΥΠΕΥΘΥΝΟΥ ΣΥΝΤΗΡΗΣΗΣ
- επιλέξτε από το ΤΕΧΝΙΚΟ μενού ΕΛΕΓΧΟΣ ΚΑΥΣΗΣ με τα πλήκτρα **«ΠΑΝΩ»** και **«ΚΑΤΩ»** και επιβεβαιώστε την επιλογή.

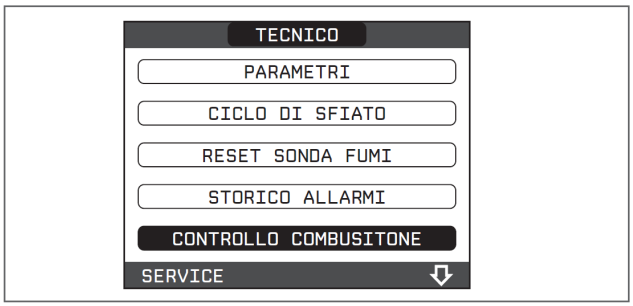

- Επιλέξτε τύπο αερίου

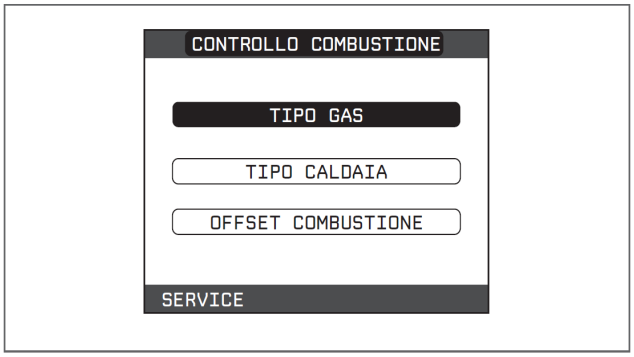

- Επιλέξτε LPG

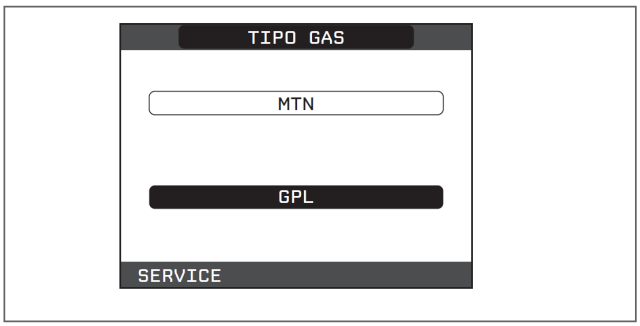

Ο λέβητας δεν χρειάζεται περαιτέρω ρυθμίσεις.

Η μετατροπή πρέπει να γίνεται από εξειδικευμένο προσωπικό.

Μετά τη μετατροπή, τοποθετήστε τη νέα ετικέτα αναγνώρισης που διατίθεται στον φάκελο των εγγράφων

3.14 Range rated

Ο λέβητας αυτός μπορεί να προσαρμοστεί στις θερμικές ανάγκες της εγκατάστασης. Πράγματι, επιτρέπει τη ρύθμιση της μέγιστης παροχής για τη λειτουργία θέρμανσης του λέβητα.

- Συνδέστε την τροφοδοσία του λέβητα
- εκτελέστε τη διαδικασία πρόσβασης στις παραμέτρους σύμφωνα με την παρ. *«1.12 Πρόσβαση στις τεχνικές παραμέτρους»*.
- Επιλέξτε το στοιχείο RANGE RATED και επιβεβαιώστε

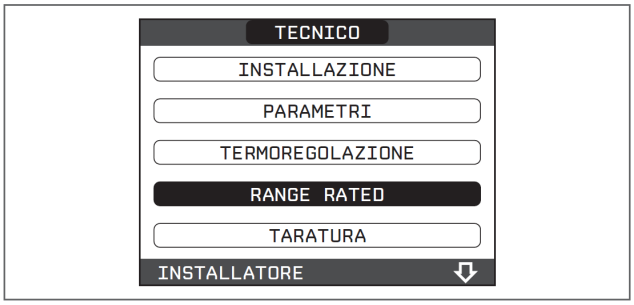

- Επιλέξτε τη μέγιστη επιθυμητή τιμή θέρμανσης (σ.α.λ.) με τα πλήκτρα **«ΠΑΝΩ»** και **«ΚΑΤΩ»** και επιβεβαιώστε την επιλογή

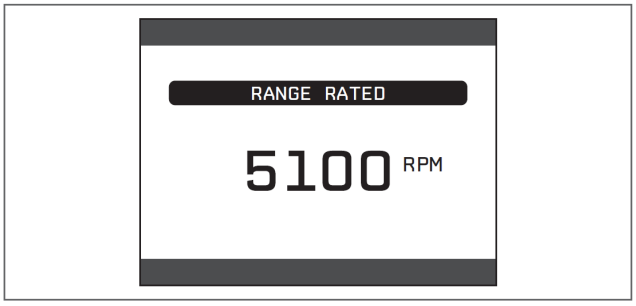

- Μετά τη ρύθμιση της επιθυμητής ισχύος (μέγιστη θέρμανση) σημειώστε την τιμή στην αυτοκόλλητη ετικέτα του λέβητα. Για επόμενους ελέγχους και ρυθμίσεις χρησιμοποιήστε τη νέα τιμή.

Η βαθμονόμηση δεν καθιστά αναγκαίο το άναμμα του λέβητα.

Ο λέβητας διατίθεται με τις ρυθμίσεις που αναγράφονται στον πίνακα τεχνικών χαρακτηριστικών.
Μπορείτε ωστόσο, αναλόγως με τις ανάγκες της εγκατάστασης ή τους τοπικούς κανονισμούς σχετικά με τα όρια εκπομπών καυσαερίων, να ρυθμίσετε την τιμή αυτή σύμφωνα με τα ακόλουθα διαγράμματα.

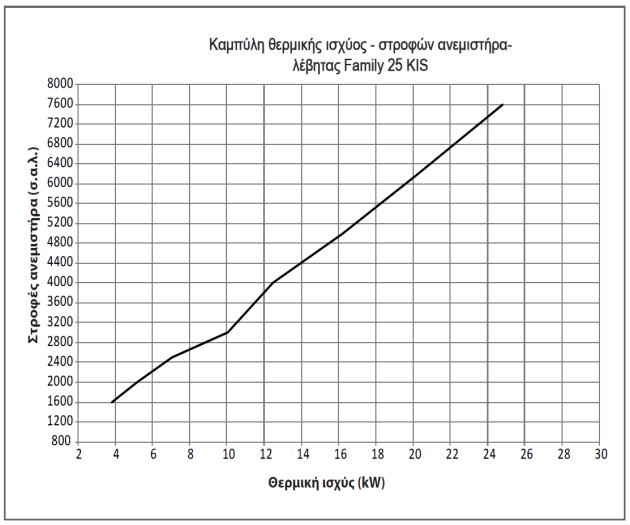

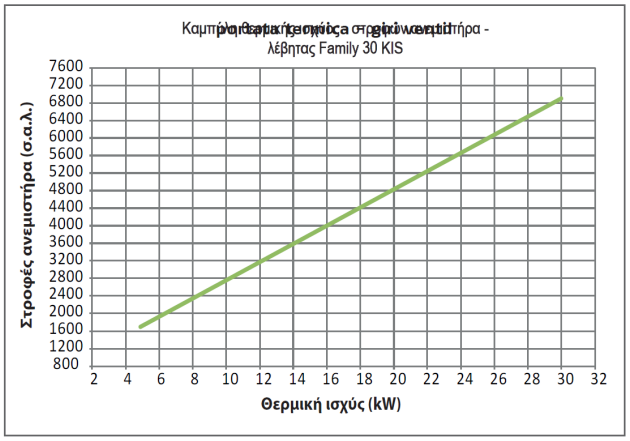

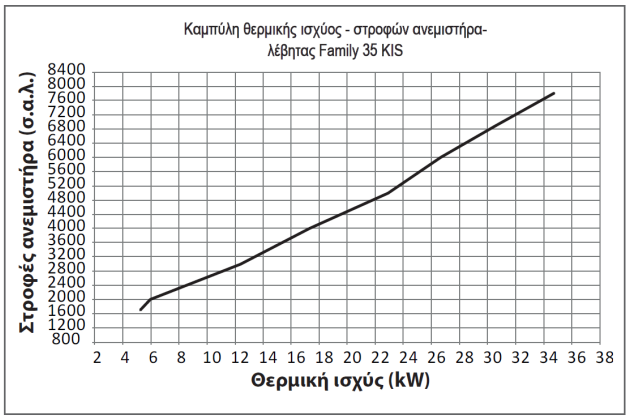

3.15 Επισημάνσεις και ανωμαλίες

Όταν παρουσιάζεται κάποια ανωμαλία, στην οθόνη εμφανίζεται ο κωδικός σφάλματος και μια σύντομη περιγραφή του. Πιέζοντας το πλήκτρο **«ΠΙΣΩ»** μπορείτε να επιστρέψετε στην κεντρική οθόνη, όπου η παρουσία της ανωμαλίας επισημαίνεται από το εικονίδιο που αναβοσβήνει.

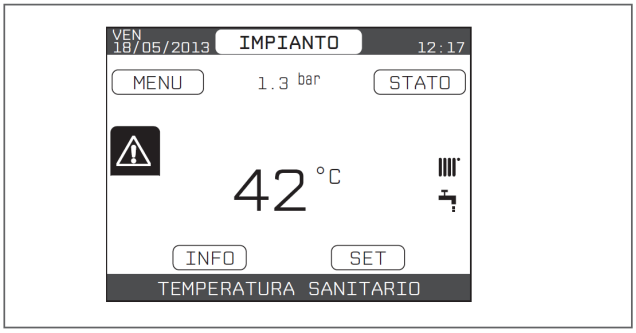

Μπορείτε να επιστρέψετε στην οθόνη περιγραφής σφαλμάτων επιλέγοντας το εικονίδιο με τα πλήκτρα **«ΠΑΝΩ»** και **«ΚΑΤΩ»** και στη συνέχεια το πλήκτρο **«ENTER».**

Η οθόνη περιγραφής σφαλμάτων ενεργοποιείται αυτόματα μόλις παρέλθει ο χρόνος ανάμματος της οθόνης χωρίς να πατηθεί κάποιο πλήκτρο. Πιέστε τα πλήκτρα **«ΠΑΝΩ»** και **«ΚΑΤΩ»** για να εμφανίσετε την περιγραφή άλλων σφαλμάτων που έχουν ενδεχομένως παρουσιαστεί.

Λειτουργία απεμπλοκής

Για να αποκαταστήσετε τη λειτουργία του λέβητα σε περίπτωση ανωμαλίας, είναι απαραίτητη η πρόσβαση στην οθόνη περιγραφής σφαλμάτων και αν πρόκειται για μη παροδική εμπλοκή που απαιτεί διαδικασία επαναφοράς (reset), υπάρχει ειδική ένδειξη στην οθόνη και μπορεί να πραγματοποιηθεί από τον πίνακα REC10 πιέζοντας το πλήκτρο **«OK».**

Στο σημείο αυτό, αν οι συνθήκες ομαλής λειτουργίας αποκατασταθούν, η λειτουργία του λέβητα ξεκινάει αυτόματα. Επιτρέπονται έως 3 διαδοχικές απόπειρες απεμπλοκής από τον πίνακα REC10. Σε περίπτωση αποτυχίας, για την απεμπλοκή του λέβητα πρέπει να διακόψετε και να επαναφέρετε την ηλεκτρική τροφοδοσία.

Αν οι απόπειρες αποκατάστασης δεν επαναφέρουν τη λειτουργία του λέβητα, απευθυνθείτε στην Υπηρεσία Τεχνικής Υποστήριξης.

Ανωμαλία E041

Αν τιμή της πίεσης πέσει κάτω από το όριο ασφαλείας των 0,3 bar, ο λέβητας εμφανίζει τον κωδικό σφάλματος «E041 - WATER TRANSDUCER PRESS OK TO FILL THE SYSTEM» επί 10 λεπτά, κατά τη διάρκεια των οποίων μπορείτε να ενεργοποιήσετε τη διαδικασία ημιαυτόματης πλήρωσης πιέζοντας το πλήκτρο **«ENTER»** για την πλήρωση της εγκατάστασης (η διαδικασία ενεργοποιείται μόνο σε κατάσταση λειτουργίας ΚΑΛΟΚΑΙΡΙ ή ΧΕΙΜΩΝΑΣ).

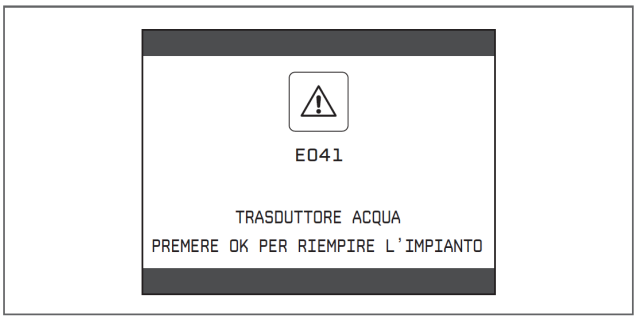

Κατά τη διάρκεια της πλήρωσης, στο κάτω μέρος της οθόνης εμφανίζεται το κυλιόμενο μήνυμα «ΕΚΤΕΛΕΣΗ ΗΜΙΑΥΤΟΜΑΤΗΣ ΠΛΗΡΩΣΗΣ» και η τιμή της πίεσης που εμφανίζεται στην οθόνη πρέπει να αρχίσει να ανεβαίνει.

Στο τέλος της πλήρωσης εμφανίζεται στο κάτω μέρος της οθόνης το κυλιόμενο μήνυμα «ΟΛΟΚΛΗΡΩΣΗ ΗΜΙΑΥΤΟΜΑΤΗΣ ΠΛΗΡΩΣΗΣ».

Μετά την πάροδο του χρόνου αυτού, αν η ανωμαλία εξακολουθεί να παρουσιάζεται, εμφανίζεται ο κωδικός ανωμαλίας E040. Με τον λέβητα σε κατάσταση ανωμαλίας E040 πρέπει να εκτελέσετε τη χειροκίνητη πλήρωση μέσω της βάνας πλήρωσης **(A)** έως ότου η τιμή της πίεσης φτάσει μεταξύ 1 και 1,5 bar.

Στη συνέχεια κλείστε τη βάνα πλήρωσης και βεβαιωθείτε ότι η βάνα έχει ασφαλίσει. Στο τέλος της πλήρωσης εκτελέστε τον αυτόματο κύκλο εξαέρωσης σύμφωνα με την παρ. «2.13 Πλήρωση της εγκατάστασης θέρμανσης και εξαέρωση»

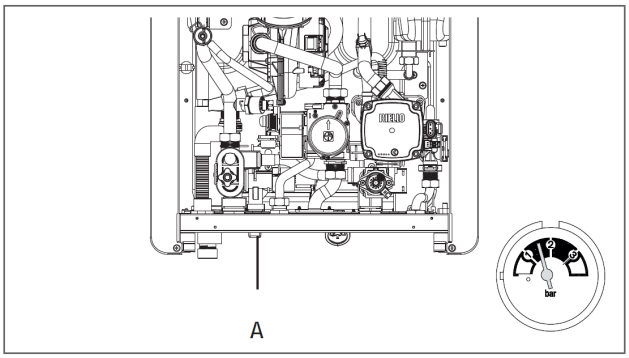

Αν οι πτώσεις πίεσης είναι πολύ συχνές, απευθυνθείτε στην Υπηρεσία Τεχνικής Υποστήριξης.

Ανωμαλία E060

Ο λέβητας λειτουργεί κανονικά, αλλά δεν εξασφαλίζει τη σταθερότητα της θερμοκρασίας του ζεστού νερού χρήσης, η οποία ωστόσο παρέχεται σε θερμοκρασία περίπου 50°C. Απαιτείται η επέμβαση της Υπηρεσία Τεχνικής Υποστήριξης.

Ανωμαλία E091

Ο λέβητας διαθέτει σύστημα διάγνωσης βλαβών και βάσει των συνολικών ωρών σε ειδικές συνθήκες λειτουργίας, μπορεί να επισημάνει την ανάγκη επέμβασης για τον καθαρισμό του πρωτεύοντα εναλλάκτη (κωδικός σφάλματος E091).

Μετά τον καθαρισμό με το ειδικό σετ που παρέχεται ως αξεσουάρ, πρέπει να μηδενίσετε τον μετρητή των συνολικών ωρών λειτουργίας με την ακόλουθη διαδικασία:

- εκτελέστε τη διαδικασία πρόσβασης στις τεχνικές παραμέτρους σύμφωνα με την παρ. *«1.12 Πρόσβαση στις τεχνικές παραμέτρους»*.
- επιλέξτε RESET ΑΝΙΧΝΕΥΤΗ ΚΑΥΣΑΕΡΙΩΝ με τα πλήκτρα **«ΠΑΝΩ»** και **«ΚΑΤΩ»** και επιβεβαιώστε την επιλογή.

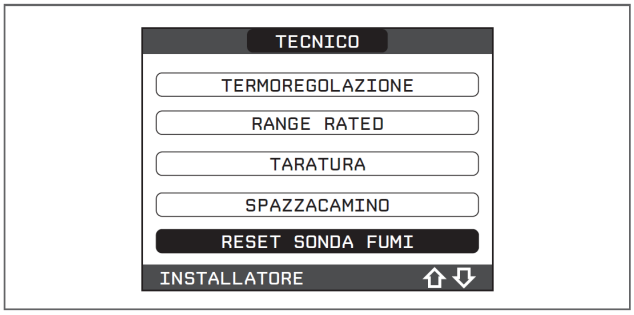

- επιλέξτε ΕΠΙΒΕΒΑΙΩΣΗ για να επιβεβαιώσετε τον μηδενισμό του μετρητή ανιχνευτή καυσαερίων ή **«ΠΙΣΩ»** για ακύρωση του μηδενισμού

ΣΗΜΕΙΩΣΗ: Η διαδικασία μηδενισμού του μετρητή πρέπει να γίνεται μετά από κάθε επιμελή καθαρισμό του πρωτεύοντα εναλλάκτη ή σε περίπτωση αντικατάστασής του.

Η τιμή των συνολικών ωρών μπορεί να ελεγχθεί με τον ακόλουθο τρόπο:

- επιλέξτε INFO από την αρχική οθόνη του REC10 και πιέστε το πλήκτρο **«ENTER»**

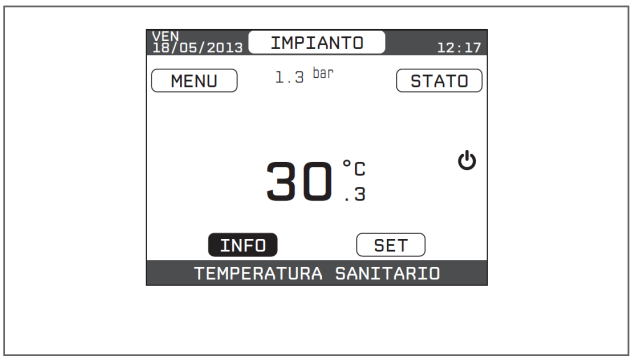

- επιλέξτε με τα πλήκτρα **«ΠΑΝΩ»** και **«ΚΑΤΩ»** ΑΝΙΧΝΕΥΤΗΣ ΚΑΥΣΑΕΡΙΩΝ και πιέστε το πλήκτρο **«ENTER»** για να εμφανίσετε την τιμή του μετρητή ωρών του ανιχνευτή καυσαερίων.

Λίστα σφαλμάτων λέβητα

ΚΩΔΙΚΟΣ ΣΦΑΛΜΑΤΟΣ	ΕΜΦΑΝΙΖΟΜΕΝΟ ΧΡΩΜΑ	ΣΦΑΛΜΑ	ΠΕΡΙΓΡΑΦΗ ΤΟΥ ΤΥΠΟΥ ΣΥΝΑΓΕΡΜΟΥ
E010	κίτρινο	εμπλοκή φλόγας/ηλεκτρονικό σφάλμα ACF	μόνιμος
E011	κίτρινο	παρασιτική φλόγα	προσωρινός
E020	κόκκινο	θερμοστάτης ορίου	μόνιμος
E030	κόκκινο	σφάλμα ανεμιστήρα	μόνιμος
E040	κίτρινο	μετατροπέας νερού - σύστημα πλήρωσης	μόνιμος
E041	κίτρινο	μετατροπέας νερού - πιέστε OK για πλήρωση της εγκατάστασης	προσωρινός
E042	κίτρινο	σφάλμα μετατροπέα πίεσης νερού	μόνιμος
E060	κίτρινο	σφάλμα αισθητηρίου ZNX	προσωρινός
E070	κόκκινο	σφάλμα αισθητηρίου προσαγωγής υπερβολική θερμοκρασία αισθητηρίου προσαγωγής διαφορικός συναγερμός αισθητηρίου προσαγωγής/επιστροφής	προσωρινός μόνιμος μόνιμος
E077	κόκκινο	θερμοστάτης νερού κύριας ζώνης	προσωρινός
E080	κίτρινο	σφάλμα αισθητηρίου γραμμής επιστροφής υπερβολική θερμοκρασία αισθητηρίου γραμμής επιστροφής διαφορικός συναγερμός αισθητηρίου επιστροφής/προσαγωγής	προσωρινός/ μόνιμος/ μόνιμος
E090	κόκκινο	σφάλμα αισθητηρίου καυσαερίων υπερβολική θερμοκρασία αισθητηρίου καυσαερίων	προσωρινός/ μόνιμος
E091	κίτρινο	καθαρισμός πρωτεύοντα εναλλάκτη	προσωρινός
--	κίτρινο	χαμηλή πίεση νερού πιέστε OK για πλήρωση	προσωρινός
--	κόκκινο	υψηλή πίεση νερού ελέγξτε την εγκατάσταση	προσωρινός
--	κόκκινο	απώλεια επικοινωνίας πίνακα λέβητα	προσωρινός
--	κόκκινο	απώλεια επικοινωνίας BUS 485	προσωρινός

Κατάλογος ανωμαλιών καύσης

ΚΩΔΙΚΟΣ ΣΦΑΛΜΑΤΟΣ	ΕΜΦΑΝΙΖΟΜΕΝΟ ΧΡΩΜΑ	ΣΦΑΛΜΑ	ΠΕΡΙΓΡΑΦΗ ΤΟΥ ΤΥΠΟΥ ΣΥΝΑΓΕΡΜΟΥ
E021	κόκκινο	σφάλμα ιονισμού	Πρόκειται για προσωρινούς συναγερμούς που, αν παρουσιαστούν 6 φορές σε χρονικό διάστημα μιας ώρας, μετατρέπονται σε μόνιμους. Εμφανίζεται ο κωδικός συναγερμού E097 και εκτελείται πρόσθετος αερισμός 45 δευτερολέπτων με τη μέγιστη ταχύτητα του ανεμιστήρα. Η απεμπλοκή από την κατάσταση συναγερμού δεν επιτρέπεται έως ότου ολοκληρωθεί ο πρόσθετος αερισμός, εκτός και αν διακοπεί η τροφοδοσία του λέβητα.
E022	κόκκινο	σφάλμα ιονισμού	
E023	κόκκινο	σφάλμα ιονισμού	
E024	κόκκινο	σφάλμα ιονισμού	
E067	κόκκινο	σφάλμα ιονισμού	
E088	κόκκινο	σφάλμα ιονισμού	
E097	κόκκινο	σφάλμα ιονισμού	
E085	κόκκινο	ανεπαρκής καύση	Πρόκειται για προσωρινά σφάλματα που αν παρουσιαστούν 3 φορές σε χρονικό διάστημα μιας ώρας, μετατρέπονται σε μόνιμα. Εμφανίζεται το τελευταίο σφάλμα που παρουσιάστηκε και εκτελείται πρόσθετος αερισμός 5 λεπτών με τη μέγιστη ταχύτητα του ανεμιστήρα. Η απεμπλοκή από την κατάσταση σφάλματος δεν επιτρέπεται έως ότου ολοκληρωθεί ο πρόσθετος αερισμός, εκτός και αν διακοπεί η ηλεκτρική τροφοδοσία του λέβητα.
E094	κόκκινο	ανεπαρκής καύση	
E095	κόκκινο	ανεπαρκής καύση	
E058	κόκκινο	ανωμαλία τάσης δικτύου	Πρόκειται για προσωρινά σφάλματα που δεν επιτρέπουν τον κύκλο έναυσης.
E065	κόκκινο	τρέχον συναγερμό διαμόρφωσης	
E086	κόκκινο	συναγερμός απόφραξης καυσαερίων	Προσωρινό σφάλμα που επισημαίνεται κατά τη διάρκεια του πρόσθετου αερισμού. Ο πρόσθετος αερισμός διατηρείται για χρονικό διάστημα 5 λεπτών με τη μέγιστη ταχύτητα του ανεμιστήρα.

3.16 Ιστορικό σφαλμάτων

Η λειτουργία ΙΣΤΟΡΙΚΟ ΣΦΑΛΜΑΤΩΝ ενεργοποιείται αυτόματα μόνο όταν η τροφοδοσία της συσκευής διατηρηθεί επί 2 συνεχόμενες ώρες. Κατά τη διάρκεια της περιόδου αυτής ενδεχόμενα σφάλματα που παρουσιάζονται δεν αποθηκεύονται στο «Ιστορικό σφαλμάτων». Τα σφάλματα μπορεί να εμφανίζονται με χρονολογική σειρά, από το πιο πρόσφατο προς το παλαιότερο, με μέγιστο αριθμό 50 σφαλμάτων. Για να εμφανίσετε το ιστορικό σφαλμάτων:

- εκτελέστε τη διαδικασία πρόσβασης στις τεχνικές παραμέτρους σύμφωνα με την παρ. *«1.12 Πρόσβαση στις τεχνικές παραμέτρους»*.
- επιλέξτε το στοιχείο ΙΣΤΟΡΙΚΟ ΣΦΑΛΜΑΤΩΝ με τα πλήκτρα **«ΠΑΝΩ»** και **«ΚΑΤΩ»** και επιβεβαιώστε την επιλογή.

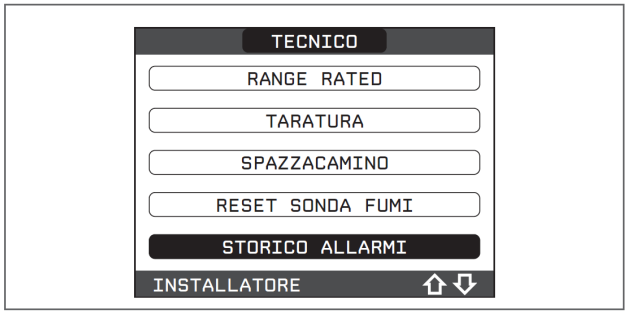

- μετακινηθείτε στο ιστορικό σφαλμάτων με τα πλήκτρα **«ΠΑΝΩ»** και **«ΚΑΤΩ».** Για κάθε σφάλμα εμφανίζεται ένας αριθμός σειράς, ο κωδικός σφάλματος, η ημερομηνία και η ώρα που παρουσιάστηκε ο συναγερμός.

Μπορείτε να επιστρέψετε στην αρχική οθόνη ανά πάσα στιγμή κρατώντας πατημένο του πλήκτρο **«ΠΙΣΩ»** για 2 δευτ.

ΣΗΜΕΙΩΣΗ: Όταν ενεργοποιηθεί η λειτουργία ΙΣΤΟΡΙΚΟ ΣΦΑΛΜΑΤΩΝ δεν μπορεί πλέον να απενεργοποιηθεί. Επίσης, δεν προβλέπεται καμία διαδικασία μηδενισμού του ιστορικού σφαλματών.

Αν ένα σφάλμα εμφανίζεται πολλές φορές διαδοχικά, αποθηκεύεται μία μόνο φορά.

3.17 Προσωρινό σβήσιμο

Σε περίπτωση προσωρινής απουσίας (Σαββατοκύριακα, σύντομα ταξίδια κ.λπ.) επιλέξτε κατάσταση λέβητα σε θέση OFF ⏻.

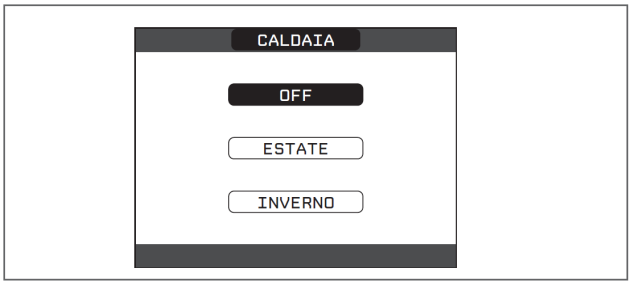

Με την ηλεκτρική τροφοδοσία και την παροχή αερίου συνδεδεμένες, το σύστημα προστατεύεται από τα συστήματα:

- αντιπαγετική λειτουργία θέρμανσης: η λειτουργία ενεργοποιείται όταν η θερμοκρασία στο αισθητήριο προσαγωγής πέσει κάτω από τους 5°C. Στην κατάσταση αυτή παράγεται ένα αίτημα θερμότητας με άναμμα του καυστήρα στην ελάχιστη ισχύ που διατηρείται έως ότου η θερμοκρασία του νερού στην προσαγωγή φτάσει στους 35°C·
- αντιπαγωτική λειτουργία ZNX: η λειτουργία ενεργοποιείται όταν η θερμοκρασία στο αισθητήριο ZNX πέσει κάτω από τους 5°C. Στην κατάσταση αυτή παράγεται ένα αίτημα θερμότητας με άναμμα του καυστήρα στην ελάχιστη ισχύ που διατηρείται έως ότου η θερμοκρασία του νερού στην προσαγωγή φτάσει στους 55°C.

⚠ Η εκτέλεση της ΑΝΤΙΠΑΓΩΤΙΚΗΣ λειτουργίας επισημαίνεται από ένα κυλιόμενο μήνυμα στο κάτω μέρος της οθόνης REC10.

- απεμπλοκή κυκλοφορητή: ο κυκλοφορητής ενεργοποιείται ανά 24 ώρες αδράνειας για χρονικό διάστημα 30 δευτερολέπτων.

3.18 Σβήσιμο για μεγάλο χρονικό διάστημα

Η μη χρήση του λέβητα Family για μεγάλο χρονικό διάστημα καθιστά αναγκαία την εκτέλεση των ακόλουθων διαδικασιών:

- επιλέξτε κατάσταση λέβητα ⏻
- γυρίστε τον γενικό διακόπτη της εγκατάστασης στη θέση «OFF».
- Κλείστε τις βάνες καυσίμου και της εγκατάστασης νερού θέρμανσης και ζεστού νερού οικιακής χρήσης.

Στην περίπτωση αυτή τα συστήματα αντιπαγετικής λειτουργίας και απεμπλοκής είναι απενεργοποιημένα. Αδειάστε την εγκατάσταση θέρμανσης και ζεστού νερού χρήσης, εάν υπάρχει κίνδυνος παγετού.

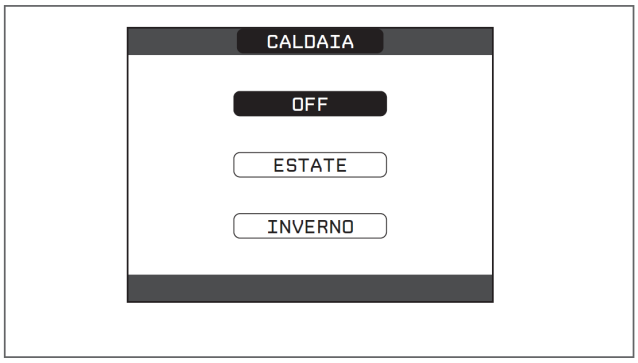

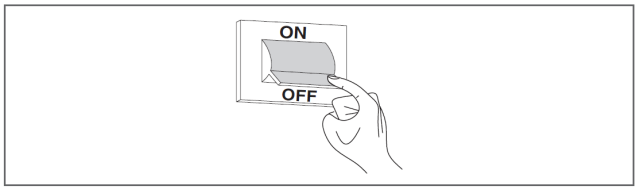

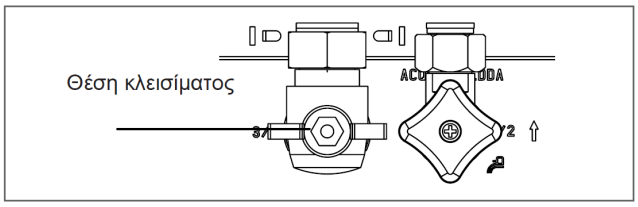

3.19 Reset συστήματος

Η διαδικασία αυτή πρέπει να εκτελείται μόνο από επαγγελματικά καταρτισμένο προσωπικό.

Σε περίπτωση που καταστεί αναγκαίο, μπορείτε να επαναφέρετε τις εργοστασιακές ρυθμίσεις εκτελώντας ένα RESET ΣΥΣΤΗΜΑΤΟΣ:

- εκτελέστε τη διαδικασία πρόσβασης στις τεχνικές παραμέτρους σύμφωνα με την παρ. *«1.12 Πρόσβαση στις τεχνικές παραμέτρους»*.
- επιλέξτε ΕΓΚΑΤΑΣΤΑΣΗ με τα πλήκτρα **«ΠΑΝΩ»** και **«ΚΑΤΩ»** επιβεβαιώνοντας την επιλογή

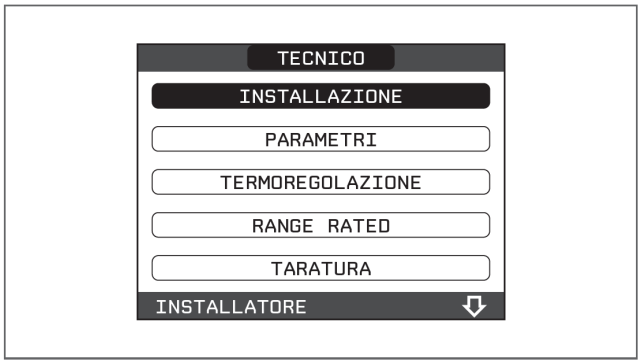

- επιλέξτε RESET ΣΥΣΤΗΜΑΤΟΣ με τα πλήκτρα **«ΠΑΝΩ»** και **«ΚΑΤΩ»** και επιβεβαιώστε την επιλογή

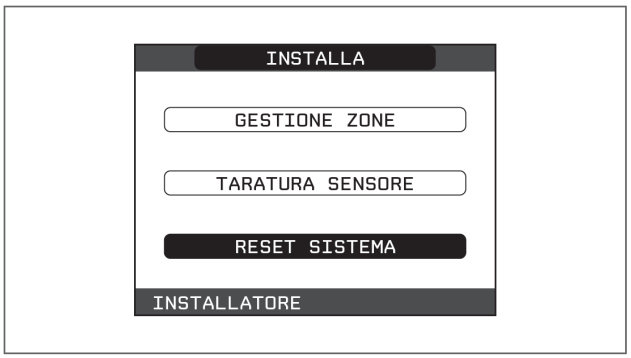

- επιλέξτε ΕΠΙΒΕΒΑΙΩΣΗ για να επιβεβαιώσετε το reset του συστήματος ή ΑΚΥΡΩΣΗ για να ακυρώσετε τη διαδικασία.

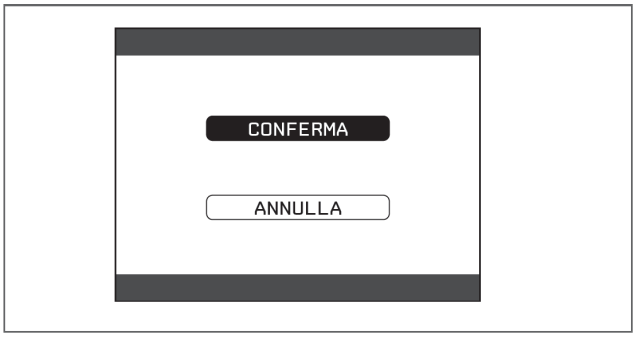

ΣΗΜΕΙΩΣΗ: Μετά από τη διαδικασία reset είναι αναγκαία η εκ νέου διαμόρφωση του συστήματος. Για λεπτομέρειες σχετικά με αυτή τη διαδικασία συμβουλευθείτε την επόμενη παράγραφο.

3.20 Διαμόρφωση συστήματος

Η διαδικασία αυτή πρέπει να εκτελείται μόνο από επαγγελματικά καταρτισμένο προσωπικό.

Κατά το πρώτο άναμμα μετά από αντικατάσταση του REC10 ή μετά από διαδικασία «RESET ΣΥΣΤΗΜΑΤΟΣ», ο πίνακας εμφανίζει μια αρχική οθόνη με την έκδοση του λογισμικού. Πιέζοντας το πλήκτρο **«ENTER»** ξεκινάει μια καθοδηγούμενη διαδικασία για τη διαμόρφωση του συστήματος. Επιλέξτε τις επιθυμητές τιμές με τα πλήκτρα **«ΠΑΝΩ»** και **«ΚΑΤΩ»** και επιβεβαιώστε τις επιλογές:

- επιλογή ΓΛΩΣΣΑΣ:
  - ΑΓΓΛΙΚΑ
  - ΙΤΑΛΙΚΑ

- επιλογή ΩΡΑΣ και ΗΜΕΡΟΜΗΝΙΑΣ

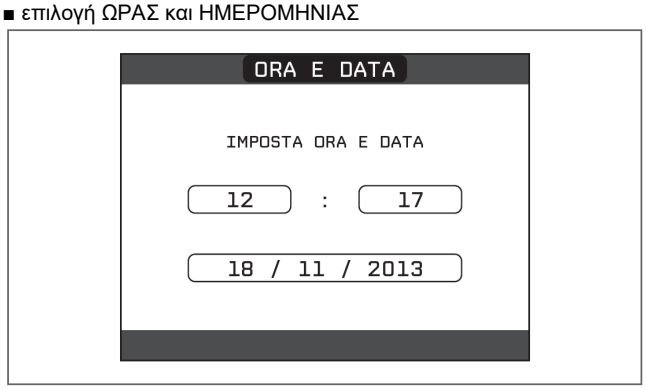

- προγραμματισμός τρόπου λειτουργίας του πίνακα REC10:
  - **MASTER:** επιλέξτε αυτή τη λειτουργία όταν ο πίνακας REC10 είναι ο ΠΙΝΑΚΑΣ ΕΛΕΓΧΟΥ της συσκευής.
- επιλογή διαμόρφωσης:
  - **DA AKM:** για αποκατάσταση της τρέχουσας διαμόρφωσης του λέβητα στο REC10 MASTER και ολοκλήρωση της διαδικασίας
  - **NEA:** για προγραμματισμό νέας διαμόρφωσης συστήματος με επαναφορά των εργοστασιακών τιμών των παραμέτρων

Σε περίπτωση επιλογής ΝΕΑΣ διαμόρφωσης, εφαρμόστε την ακόλουθη διαδικασία:

■ επιλέξτε τη λειτουργία του REC10:

- **ΣΥΣΚΕΥΗ:** αν ο REC10 χρησιμοποιείται μόνο ως πίνακας ελέγχου του συστήματος και όχι ως θερμοστάτης χώρου
- **ΧΩΡΟΣ:** αν ο REC10 χρησιμοποιείται ως πίνακας ελέγχου του συστήματος καθώς και ως θερμοστάτης χώρου της ζώνης εγκατάστασης

■ επιλέξτε INSTANTANEOUS για τον τύπο του λέβητα (ο λέβητας είναι συνδυασμένης λειτουργίας)

■ επιλέξτε τον τύπο του αιτήματος ζεστού νερού χρήσης στο FLOW METER.

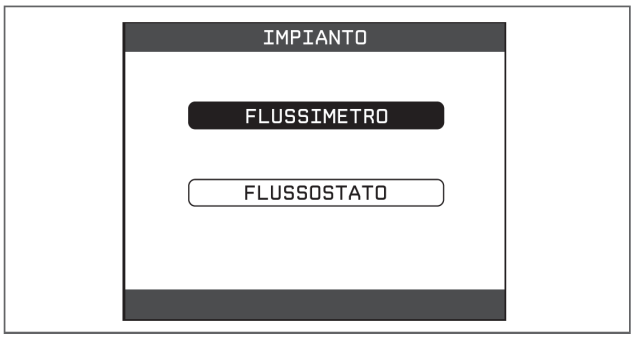

■ Μετά την ολοκλήρωση της καθοδηγούμενης διαδικασίας διαμόρφωσης, το REC10 εμφανίζει την αρχική οθόνη.

Συνεχίστε τη διαμόρφωση με την ακόλουθη διαδικασία:

■ εκτελέστε τη διαδικασία πρόσβασης στις τεχνικές παραμέτρους σύμφωνα με την παρ. *«1.12 Πρόσβαση στις τεχνικές παραμέτρους»*, χρησιμοποιώντας τον κωδικό πρόσβασης ΣΕΡΒΙΣ

■ επιλέξτε το στοιχείο ΠΑΡΑΜΕΤΡΟΙ με τα πλήκτρα **«ΠΑΝΩ»** και **«ΚΑΤΩ»** και επιβεβαιώστε την επιλογή

■ στη συνέχει αλλάξτε τις ακόλουθες παραμέτρους:

■ ΕΝΕΡΓΟΠΟΙΗΣΗ ΠΛΗΡΩΣΗΣ: επιλέξτε 1

Στη συνέχεια εκτελέστε τον προγραμματισμό του λέβητα με τις διαδικασίες της παρ. *«3.2 Προγραμματισμός του λέβητα»*.

3.21 Αντικατάσταση REC10 Master

Οι διαδικασίες διαμόρφωσης του συστήματος πρέπει να εκτελούνται από επαγγελματικά καταρτισμένο προσωπικό της Υπηρεσία Τεχνικής Υποστήριξης.

Σε περίπτωση αντικατάστασης του REC10 MASTER, με το άναμμα ο πίνακας εμφανίζει μια αρχική οθόνη με την έκδοση του λογισμικού. Πιέζοντας το πλήκτρο **«ENTER»** ξεκινάει η καθοδηγούμενη διαδικασίας διαμόρφωσης του συστήματος, βλ. παρ. *«3.20 Διαμόρφωση συστήματος»*.

Εκτελέστε τη διαδικασία και στη συνέχεια επιλέξτε τύπο διαμόρφωσης DA AKM.

3.22 Αντικατάσταση πλακέτας AKM

Οι διαδικασίες διαμόρφωσης του συστήματος πρέπει να εκτελούνται από επαγγελματικά καταρτισμένο προσωπικό της Υπηρεσίας Τεχνικής Υποστήριξης.
Το σύστημα εκτελεί διαρκώς τον έλεγχο συνάφειας των αποθηκευμένων δεδομένων διαμόρφωσης στην ηλεκτρονική πλακέτα AKM και εκείνων που είναι αποθηκευμένα στο REC. Συνεπώς, σε περίπτωση αντικατάστασης της ηλεκτρονικής πλακέτας AKM, το σύστημα μπορεί να διαπιστώσει απόκλιση μεταξύ των αποθηκευμένων δεδομένων στην πλακέτα AKM και στο REC.
Στην περίπτωση αυτή, το REC θα ζητήσει από τον χρήστη ποια από τις δύο διαμορφώσεις θεωρείται έγκυρη. Επιλέγοντας την ανάκτηση της διαμόρφωσης από το REC, μπορείτε να αποφύγετε τη νέα διαμόρφωση του συστήματος:

- επιλέξτε REC10 με τα πλήκτρα **«ΠΑΝΩ»** και **«ΚΑΤΩ»** και επιβεβαιώστε την επιλογή.

3.23 Παράμετροι ελέγχου καύσης

Αν και οι παράμετροι του νέου συστήματος ελέγχου καύσης ACC (active combustion control) είναι προεπιλεγμένες από το εργοστάσιο, μπορεί να καταστεί αναγκαίος ο επαναπρογραμματισμός τους, σε περίπτωση που καταστεί αναγκαία η ταυτόχρονη αντικατάσταση και των δύο ηλεκτρονικών πλακετών (AKM και REC10 MASTER). εκτελέστε τη διαδικασία πρόσβασης στις τεχνικές παραμέτρους σύμφωνα με την παρ. «1.12 Πρόσβαση στις τεχνικές παραμέτρους», χρησιμοποιώντας τον κωδικό πρόσβασης ΥΠΕΥΘΥΝΟΥ ΣΥΝΤΗΡΗΣΗΣ.

Επιλέξτε **COMBUSTION CONTROL** με τα πλήκτρα **«ΠΑΝΩ»** και **«ΚΑΤΩ»** και επιβεβαιώστε την επιλογή.

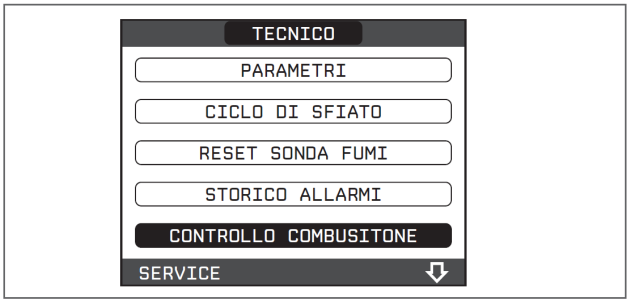

- Επιλέξτε **TYPE OF GAS**.
- Προγραμματίστε αυτή την παράμετρο ανάλογα με τον τύπο του αερίου τροφοδοσίας του λέβητα. Οι τιμές αυτής της παραμέτρου είναι **MTN** = ΦΥΣΙΚΟ ΑΕΡΙΟ - **LPG** = ΥΓΡΑΕΡΙΟ

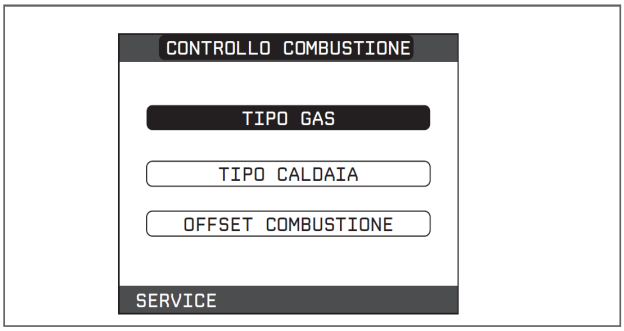

- Επιλέξτε **TYPE OF BOILER**
- Προγραμματίστε αυτή την παράμετρο ανάλογα με τον τύπο του λέβητα που αναγράφεται στον πίνακα.

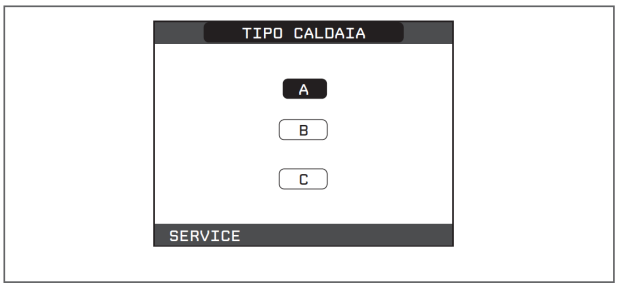

	Τύπος λέβητα
25 KIS	A
30 KIS	B
35 KIS	C

- Επιλέξτε **COMBUSTION OFFSET**

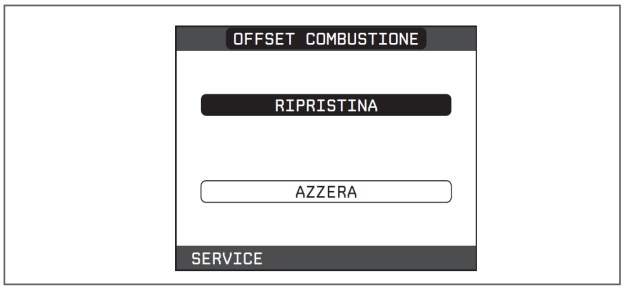

RESTORE: επιλέξτε αυτή την επιλογή σε περίπτωση αντικατάσταση της ηλεκτρονικής πλακέτας AKM

RESET: επιλέξτε αυτή την επιλογή σε περίπτωση αντικατάστασης του ηλεκτροδίου ιονισμού του καυστήρα

Εάν μετά τη συντήρηση των στοιχείων της μονάδας καύσης (Επανατοποθέτηση του ηλεκτροδίου ιονισμού ή αντικατάσταση/ καθαρισμός του πρωτεύοντος εναλλάκτη θερμότητας, του σιφονίου συμπυκνωμάτων, του ανεμιστήρα, του καυστήρα, του αγωγού καυσαερίων, της βαλβίδας αερίου, του διαφράγματος της βαλβίδας αερίου), ο λέβητας παράγει έναν ή περισσότερα σφάλματα σχετικά με την καύση, συνιστούμε να απενεργοποιήσετε τον κύριο διακόπτη του συστήματος για τουλάχιστον 5 λεπτά.

4 ΣΥΝΤΗΡΗΣΗ ΚΑΙ ΚΑΘΑΡΙΣΜΟΣ

Η περιοδική συντήρηση αποτελεί "υποχρέωση" που απαιτείται από το νόμο και είναι απαραίτητη για την ασφάλεια, την αποδοτικότητα και τη διάρκεια του λέβητα. Επιτρέπει να μειωθεί η κατανάλωση, οι εκπομπές ρύπων και να διατηρηθεί η αξιοπιστία του προϊόντος στο χρόνο.
Πριν ξεκινήσετε τις εργασίες συντήρησης:

- Κλείστε τις βάνες καυσίμου και της εγκατάστασης νερού θέρμανσης και ζεστού νερού οικιακής χρήσης.

Για να εξασφαλίσετε τη διατήρηση των χαρακτηριστικών λειτουργικότητας και αποτελεσματικότητας του προϊόντος και για να τηρήσετε τις προδιαγραφές της ισχύουσας νομοθεσίας, θα πρέπει να υποβάλετε τη συσκευή σε συστηματικούς ελέγχους ανά τακτά χρονικά διαστήματα. "1 ΠΡΟΕΙΔΟΠΟΙΗΣΕΙΣ ΚΑΙ ΑΣΦΑΛΕΙΑ".

Κατά κανόνα απαιτούνται οι ακόλουθες ενέργειες:

- αφαίρεση ενδεχόμενων οξειδώσεων από τον καυστήρα
- αφαίρεση ενδεχόμενων αλάτων από τους εναλλάκτες
- έλεγχος ηλεκτροδίων
- έλεγχος και γενικός καθαρισμός των αγωγών απαγωγής
- έλεγχος εξωτερικής όψης του λέβητα
- έλεγχος ανάμματος, σβησίματος και λειτουργίας της συσκευής τόσο σε παραγωγή ΖΝΧ όσο και σε θέρμανση
- έλεγχος στεγανότητας συνδέσεων, σωληνώσεων σύνδεσης αερίου, νερού και συμπυκνωμάτων
- έλεγχος κατανάλωσης αερίου στη μέγιστη και ελάχιστη ισχύ
- έλεγχος θέσης ηλεκτροδίου έναυσης
- έλεγχος θέσης ηλεκτροδίου/αισθητηρίου ιονισμού (βλ. ειδική παράγραφο)
- έλεγχος ασφαλείας απουσίας αερίου

Μετά την εκτέλεση των αναγκαίων εργασιών συντήρησης πρέπει να γίνει ανάλυση των προϊόντων της καύσης για να διαπιστωθεί η σωστή λειτουργία.

Σε περίπτωση που, μετά την αντικατάσταση της ηλεκτρονικής πλακέτας ή τη συντήρηση του ηλεκτροδίου ιονισμού του καυστήρα, τα αποτελέσματα της ανάλυσης των προϊόντων της καύσης βρίσκονται εκτός των επιτρεπτών ορίων, μπορεί να είναι αναγκαία η επέμβαση στην παράμετρο COMBUSTION OFFSET όπως περιγράφεται στην παρ. «*3.23 Παράμετροι ελέγχου καύσης».*

ΣΗΜΕΙΩΣΗ: Σε περίπτωση αντικατάστασης του ηλεκτροδίου μπορεί να υπάρξουν μεταβολές στις παραμέτρους καύσης που επανέρχονται στις κανονικές τιμές μετά από λίγες ώρες λειτουργίας

Μην καθαρίζετε τη συσκευή ή εξαρτήματά της με εύφλεκτες ουσίες (π.χ. βενζίνη, οινόπνευμα κ.λπ.).

Μην καθαρίζετε τα καλύμματα, τις βαμμένες και τις πλαστικές επιφάνειες με διαλυτικό χρωμάτων.

Ο καθαρισμός των καλυμμάτων πρέπει να γίνεται μόνο με νερό και σαπούνι.

Καθαρισμός πρωτεύοντα εναλλάκτη

- Διακόψτε την ηλεκτρική τροφοδοσία μετακινώντας τον γενικό διακόπτη της εγκατάστασης στη θέση «OFF».
- Κλείστε τις βάνες διακοπής αερίου.
- Αφαιρέστε το περίβλημα σύμφωνα με τις οδηγίες της παρ. «2.12».
- Αποσυνδέστε τα καλώδια των ηλεκτροδίων.
- Αποσυνδέστε τα καλώδια τροφοδοσίας του ανεμιστήρα.
- Αφαιρέστε το ελατήριο (A) του μείκτη.
- Λασκάρετε το παξιμάδι της γραμμής αερίου (B)
- Τραβήξτε και περιστρέψτε τη γραμμή αερίου
- Αφαιρέστε τα 4 παξιμάδια (C) που στερεώνουν τη μονάδα καύσης
- Αφαιρέστε το συγκρότημα μεταφοράς αέρα/αερίου, συμπεριλαμβανομένου του ανεμιστήρα και του μείκτη, προσέχοντας να μην προκληθεί ζημιά στο μονωτικό πάνελ και τα ηλεκτρόδια.
- Αφαιρέστε το σωλήνα σύνδεσης σιφονίου από το εξάρτημα αποστράγγισης συμπυκνωμάτων του εναλλάκτη θερμότητας και συνδέστε έναν προσωρινό σωλήνα συλλογής. Σε αυτό το σημείο προχωρήστε στις εργασίες καθαρισμού του εναλλάκτη θερμότητας.
- Αφαιρέστε τα υπολείμματα ακαθαρσιών από το εσωτερικό του εναλλάκτη θερμότητας, προσέχοντας να ΜΗΝ προκληθεί ζημιά στο μονωτικό πάνελ του επιβραδυντή.
- Καθαρίστε τις σπείρες του εναλλάκτη με μαλακή βούρτσα.

ΜΗΝ ΧΡΗΣΙΜΟΠΟΙΗΣΕΤΕ ΜΕΤΑΛΛΙΚΕΣ ΒΟΥΡΤΣΕΣ ΠΟΥ ΜΠΟΡΟΥΝ ΝΑ ΠΡΟΚΑΛΕΣΟΥΝ ΖΗΜΙΑ ΣΤΑ ΕΞΑΡΤΗΜΑΤΑ.

- Καθαρίστε τα κενά ανάμεσα στις σπείρες με λάμα πάχους 0,4 mm που διατίθεται σε σετ
- Καθαρίστε τυχόν υπολείμματα προϊόντων που παράγονται από τον καθαρισμό
- Ξεπλύνετε με νερό, προσέχοντας ώστε να ΜΗΝ προκληθούν ζημιές στο μονωτικό πάνελ του επιβραδυντή
- Βεβαιωθείτε ότι το μονωτικό πάνελ του επιβραδυντή δεν είναι κατεστραμμένο και αντικαταστήστε το εάν είναι απαραίτητο ακολουθώντας τη σχετική διαδικασία.
- Μόλις ολοκληρωθούν οι εργασίες καθαρισμού, επανασυναρμολογήστε προσεκτικά όλα τα εξαρτήματα ακολουθώντας τις παραπάνω οδηγίες με αντίστροφη σειρά.
- Για να σφίξετε τα παξιμάδια στερέωσης του εξαρτήματος μεταφοράς αέρα/αερίου, εφαρμόστε ροπή σύσφιξης 8 Nm.
- Αποκαταστήστε την ηλεκτρική τροφοδοσία και την παροχή αερίου στον λέβητα.

Αν υπάρχουν διαβρωτικά προϊόντα καύσης στην επιφάνεια του εναλλάκτη θερμότητας, καθαρίστε ψεκάζοντας φυσικό λευκό ξύδι, προσέχοντας να ΜΗΝ προκληθεί βλάβη στο μονωτικό πάνελ του επιβραδυντή.

- Αφήστε το να λειτουργήσει για λίγα λεπτά
- Καθαρίστε τα πηνία του εναλλάκτη θερμότητας με μια βούρτσα με μαλακές τρίχες.

ΜΗΝ ΧΡΗΣΙΜΟΠΟΙΗΣΕΤΕ ΜΕΤΑΛΛΙΚΕΣ ΒΟΥΡΤΣΕΣ ΠΟΥ ΜΠΟΡΟΥΝ ΝΑ ΠΡΟΚΑΛΕΣΟΥΝ ΖΗΜΙΑ ΣΤΑ ΕΞΑΡΤΗΜΑΤΑ.

- Ξεπλύνετε με νερό, προσέχοντας να μην προκληθεί ζημιά στο μονωτικό πάνελ του επιβραδυντή
- Ανοίξτε ξανά την τροφοδοσία ρεύματος και αερίου στον λέβητα.

Καθαρισμός καυστήρα:

- Διακόψτε την ηλεκτρική τροφοδοσία μετακινώντας τον γενικό διακόπτη της εγκατάστασης στη θέση «OFF».
- Κλείστε τις βάνες διακοπής αερίου.
- Αφαιρέστε το περίβλημα σύμφωνα με τις οδηγίες της παρ. «2.12».
- Αποσυνδέστε τα καλώδια των ηλεκτροδίων.
- Αποσυνδέστε τα καλώδια τροφοδοσίας του ανεμιστήρα.
- Αφαιρέστε το ελατήριο (A) του μείκτη.
- Λασκάρετε το παξιμάδι της γραμμής αερίου (B)
- Αφαιρέστε και γυρίστε τη βαλβίδα αερίου.
- Αφαιρέστε τα 4 παξιμάδια (C) που στερεώνουν τη μονάδα καύσης
- Αφαιρέστε το συγκρότημα μεταφοράς αέρα/αερίου, συμπεριλαμβανομένου του ανεμιστήρα και του μείκτη, προσέχοντας να μην προκληθεί ζημιά στο κεραμικό πάνελ και τα ηλεκτρόδια. Σε αυτό το σημείο προχωρήστε στις εργασίες καθαρισμού του καυστήρα.
- Καθαρίστε τον καυστήρα με μαλακή βούρτσα, προσεκτικά για να μην προκληθούν ζημιές στο μονωτικό πάνελ και τα ηλεκτρόδια.
- ΜΗΝ ΧΡΗΣΙΜΟΠΟΙΗΣΕΤΕ ΜΕΤΑΛΛΙΚΕΣ ΒΟΥΡΤΣΕΣ ΠΟΥ ΜΠΟΡΟΥΝ ΝΑ ΠΡΟΚΑΛΕΣΟΥΝ ΖΗΜΙΑ ΣΤΑ ΕΞΑΡΤΗΜΑΤΑ
- Ελέγξτε την κατάσταση του μονωτικού πάνελ του καυστήρα και της τσιμούχας στεγανότητας και ενδεχομένως αντικαταστήστε τα σύμφωνα με τις οδηγίες.
- Μετά τον καθαρισμό, συναρμολογήστε προσεκτικά τα εξαρτήματα με την αντίστροφη σειρά.
- Για να σφίξετε τα παξιμάδια στερέωσης του εξαρτήματος μεταφοράς αέρα/αερίου, εφαρμόστε ροπή σύσφιξης 8 Nm.
- Ανοίξτε ξανά την τροφοδοσία ρεύματος και αερίου στον λέβητα.

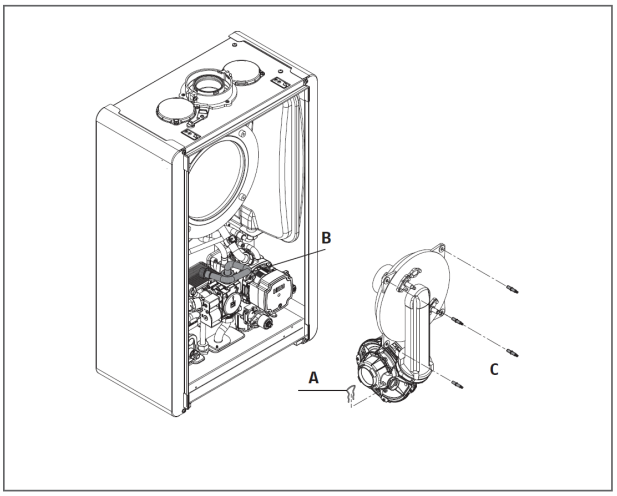

Καθαρισμός σιφονιού

- Αφαιρέστε το σιφόνι σύμφωνα με τις οδηγίες της παρ. «4.1 Αποσυναρμολόγηση εσωτερικών εξαρτημάτων».
- Καθαρίστε το σιφόνι. Το πλύσιμο μπορεί να γίνει με νερό και σαπούνι.
- Πλύνετε το συσκευή SRD αφήνοντας να τρέξει νερό από το στόμιο εξόδου. Μην χρησιμοποιείτε σε καμία περίπτωση μεταλλικά ή αιχμηρά εξαρτήματα για να καθαρίσετε άλατα και υπολείμματα από το εσωτερικό του συστήματος, προκειμένου να μην προκληθούν ζημιές.
- Μετά τον καθαρισμό, συναρμολογήστε το σιφόνι και τη συσκευή SRD τοποθετώντας σωστά τα εξαρτήματα.

⚠ Μετά τη διαδικασία καθαρισμού του σιφονιού και της συσκευής SRD, το σιφόνι πρέπει να γεμίσει με νερό (βλ. παρ. 2.9) πριν τεθεί σε λειτουργία ο λέβητας.
Στο τέλος της διαδικασίας συντήρησης του σιφονιού και της συσκευής SRD, συνιστάται να θέσετε τον λέβητα σε κατάσταση συμπύκνωσης για μερικά λεπτά και να ελέγξετε ότι δεν υπάρχουν διαρροές σε ολόκληρη τη γραμμή εκκένωσης συμπυκνωμάτων

Συντήρηση του ηλεκτροδίου ιονισμού

Το ηλεκτρόδιο αισθητηρίου ιονισμού επιτελεί σημαντική λειτουργία στη φάση έναυσης του λέβητα και διατήρησης της σωστής καύσης. Για το σκοπό αυτό, σε περίπτωση αντικατάστασής του πρέπει πάντα να τοποθετείται σωστά και να τηρείται η θέση αναφοράς που υποδεικνύεται στο σχήμα.

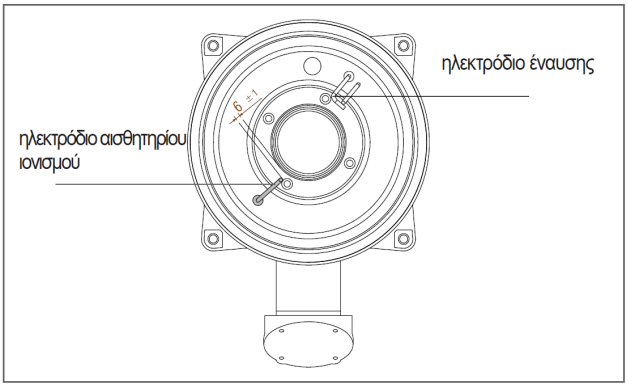

⚠ Μην τρίβετε με γυαλόχαρτο το ηλεκτρόδιο.

⚠ Στο πλαίσιο της ετήσιας συντήρησης, ελέγχετε την κατάσταση φθοράς του ηλεκτροδίου και αν έχει φθαρεί, αντικαταστήστε το.

Η αφαίρεση και η ενδεχόμενη αντικατάσταση των ηλεκτροδίων, συμπεριλαμβανομένου του ηλεκτροδίου έναυσης, καθιστά αναγκαία και την αντικατάσταση των τσιμουχών. Για την αποφυγή πιθανών ανωμαλιών λειτουργίας, το ηλεκτρόδιο αισθητηρίου ιονισμού πρέπει να αντικαθίσταται κάθε 5 έτη, καθώς υπόκειται σε φθορά κατά το άναμμα.

Βαλβίδα αντεπιστροφής (κλαπέτο)

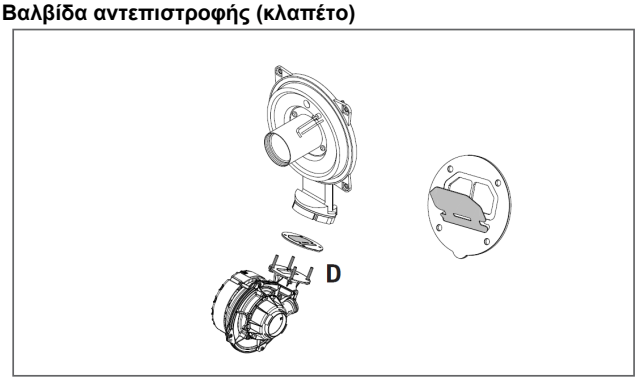

Ο λέβητας διαθέτει με βαλβίδα αντεπιστροφής (κλαπέτο).
Για πρόσβαση στη βαλβίδα αντεπιστροφής:

- Αφαιρέστε τον ανεμιστήρα ξεβιδώνοντας τις 4 βίδες στερέωσης **(D)** στον συλλέκτη
- Βεβαιωθείτε ότι δεν υπάρχουν επικαθίσεις ξένων υλικών στη μεμβράν η της αντεπίστροφης βαλβίδας και εάν υπάρχουν αφαιρέστε τις και ελέγξετε για τυχόν ζημιές
- Ελέγξτε τη σωστή λειτουργία της βαλβίδας στο άνοιγμα και στο κλείσιμο
- Συναρμολογήστε τα εξαρτήματα με την αντίστροφη σειρά και βεβαιωθείτε ότι η βαλβίδα έχει τοποθετηθεί με τη σωστή φορά.

Σε περίπτωση συντήρησης της βαλβίδας αντεπιστροφής βεβαιωθείτε ότι είναι σωστά τοποθετημένη για να εξασφαλίζει τη σωστή λειτουργία και την ασφάλεια του συστήματος.

4.1 Αποσυναρμολόγηση εσωτερικών εξαρτημάτων

Αποσυναρμολόγηση μονάδας καύσης

- Διακόψτε την ηλεκτρική τροφοδοσία μετακινώντας τον γενικό διακόπτη της εγκατάστασης στη θέση «OFF».
- Κλείστε τις βάνες διακοπής αερίου.
- Αφαιρέστε το περίβλημα σύμφωνα με τις οδηγίες της παρ. «2.12»
- Αποσυνδέστε τα καλώδια των ηλεκτροδίων.
- Αποσυνδέστε τα καλώδια τροφοδοσίας του ανεμιστήρα.
- Αφαιρέστε το κλιπ (A) του μείκτη.
- Λασκάρετε το παξιμάδι της γραμμής αερίου (B)
- Αφαιρέστε και γυρίστε τη βαλβίδα αερίου.
- Αφαιρέστε τα 4 παξιμάδια (C) που στερεώνουν τον καυστήρα.Αφαιρέστε το συγκρότημα μεταφοράς αέρα/αερίου, συμπεριλαμβανομένου του ανεμιστήρα και του μείκτη, προσέχοντας να μην προκληθεί ζημιά στο μονωτικό πάνελ και τα ηλεκτρόδια.
- Ελέγξτε την κατάσταση του μονωτικού πάνελ του καυστήρα και της τσιμούχας στεγανότητας και ενδεχομένως αντικαταστήστε τα σύμφωνα με τις οδηγίες.

Αποσυναρμολόγηση ηλεκτροδίου έναυσης και ηλεκτροδίου ανίχνευσης

- Εκτελέστε τη διαδικασία αφαίρεσης των εξαρτημάτων σύμφωνα με τις οδηγίες του κεφαλαίου «ΑΠΟΣΥΝΑΡΜΟΛΟΓΗΣΗ ΤΗΣ ΜΟΝΑΔΑΣ ΚΑΥΣΗΣ»
- Ξεβιδώστε και αφαιρέστε τις βίδες στερέωσης των ηλεκτροδίων
- Η αφαίρεση και η ενδεχόμενη αντικατάσταση των ηλεκτροδίων, καθιστά αναγκαία και την αντικατάσταση των τσιμουχών.
- Στη συνέχεια συναρμολογήστε προσεκτικά τα εξαρτήματα με την αντίστροφη σειρά.
- Να βεβαιώνεστε πάντα ότι τα ηλεκτρόδια είναι σωστά τοποθετημένα και να τηρείτε αυστηρά τις αποστάσεις που υποδεικνύονται στην εικόνα (συντήρηση ηλεκτροδίου ιονισμού).
- Για να σφίξετε τις βίδες στερέωσης των ηλεκτροδίων, χρησιμοποιήστε ροπή σύσφιξης 2 Nm.
- Μετά το τέλος της διαδικασίας, τοποθετήστε όλα τα εξαρτήματα με την αντίστροφη σειρά.
- Αποκαταστήστε την ηλεκτρική τροφοδοσία και την παροχή αερίου στον λέβητα.

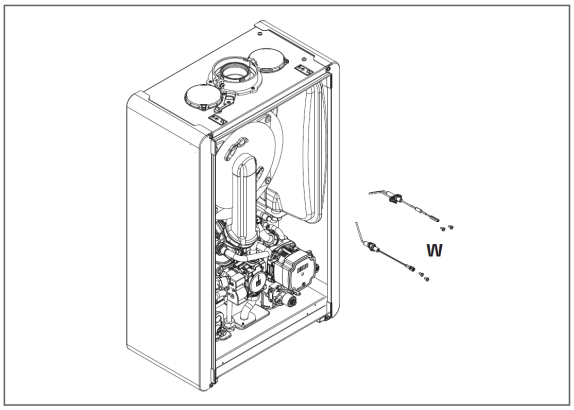

Αφαίρεση μονωτικού πάνελ καυστήρα

- Εκτελέστε τη διαδικασία αφαίρεσης των εξαρτημάτων σύμφωνα με τις οδηγίες του κεφαλαίου «ΑΠΟΣΥΝΑΡΜΟΛΟΓΗΣΗ ΤΗΣ ΜΟΝΑΔΑΣ ΚΑΥΣΗΣ»
- Ξεβιδώστε και αφαιρέστε τις βίδες στερέωσης των ηλεκτροδίων
- Η αφαίρεση και η ενδεχόμενη αντικατάσταση των ηλεκτροδίων, καθιστά αναγκαία και την αντικατάσταση των τσιμουχών.
- Αφαιρέστε τις 4 βίδες στερέωσης του καυστήρα στον συλλέκτη και βγάλτε τον μαζί με την τσιμούχα.
- Αφαιρέστε και αντικαταστήστε το μονωτικό πάνελ του καυστήρα.
- Τοποθετήστε τον καυστήρα με την αντίστροφη σειρά, παρεμβάλλοντας την τσιμούχα που πρέπει επίσης να αντικατασταθεί.
- Για να σφίξετε τις βίδες στερέωσης του καυστήρα, χρησιμοποιήστε ροπή σύσφιξης 3.5 Nm.
- Μετά το τέλος της διαδικασίας, τοποθετήστε όλα τα εξαρτήματα με την αντίστροφη σειρά.
- Αποκαταστήστε την ηλεκτρική τροφοδοσία και την παροχή αερίου στον λέβητα.

Αφαίρεση μοτέρ τρίοδης βαλβίδας

- Διακόψτε την ηλεκτρική τροφοδοσία μετακινώντας τον γενικό διακόπτη της εγκατάστασης στη θέση «OFF».
- Αφαιρέστε το περίβλημα σύμφωνα με τις οδηγίες της παρ. «2.12»
- Αφαιρέστε την ασφάλεια A
- Βγάλτε το μοτέρ B
- Συναρμολογήστε τα εξαρτήματα με την αντίστροφη σειρά,

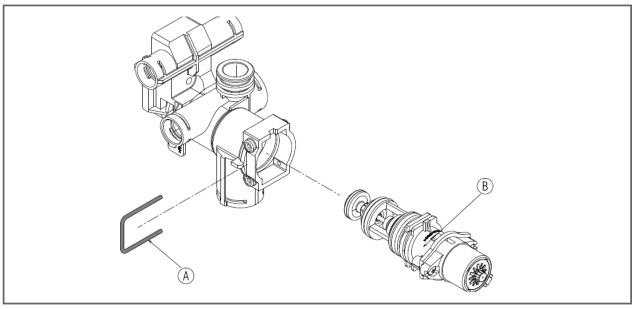

Αποσυναρμολόγηση μονάδας καύσης

- Διακόψτε την ηλεκτρική τροφοδοσία μετακινώντας τον γενικό διακόπτη της εγκατάστασης στη θέση «OFF».
- Κλείστε τις βάνες διακοπής αερίου.
- Αφαιρέστε το περίβλημα σύμφωνα με τις οδηγίες της παρ. «2.12»
- Αφαιρέστε τις 4 βίδες (D) στερέωσης του καυστήρα στον συλλέκτη και βγάλτε τον μαζί με την τσιμούχα (E).
- Αντικαταστήστε τον καυστήρα
- Τοποθετήστε τον καυστήρα με την αντίστροφη σειρά, παρεμβάλλοντας την τσιμούχα.

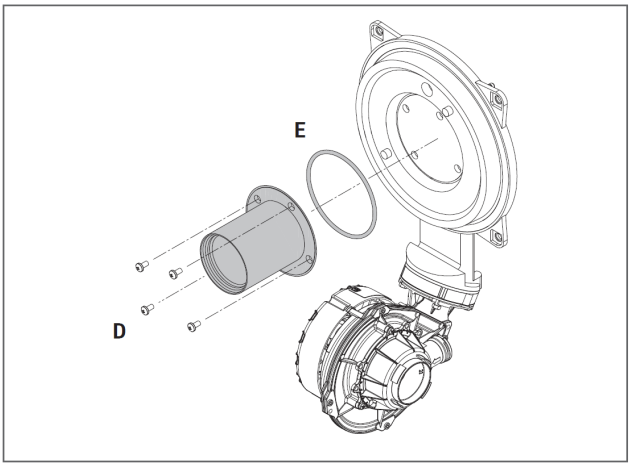

Αποσυναρμολόγηση ανεμιστήρα και μείκτη

- Εκτελέστε τη διαδικασία αφαίρεσης των εξαρτημάτων σύμφωνα με τις οδηγίες του κεφαλαίου «ΑΠΟΣΥΝΑΡΜΟΛΟΓΗΣΗ ΤΗΣ ΜΟΝΑΔΑΣ ΚΑΥΣΗΣ»
- Ξεβιδώστε τελείως τις 2 βίδες (B) και λασκάρετε τις 2 βίδες (C) για να βγάλετε τον ανεμιστήρα.
- Ξεβιδώστε τις 3 βίδες (A) που στερεώνουν τον μείκτη στον ανεμιστήρα και αφαιρέστε τον
- Για την αποσυναρμολόγηση της βαλβίδας αντεπιστροφής (κλαπέτο - D) ξεβιδώστε τελείως και τις 2 βίδες (C)
- Μετά το τέλος της διαδικασίας, τοποθετήστε όλα τα εξαρτήματα με την αντίστροφη σειρά.
- Αποκαταστήστε την ηλεκτρική τροφοδοσία και την παροχή αερίου στον λέβητα.

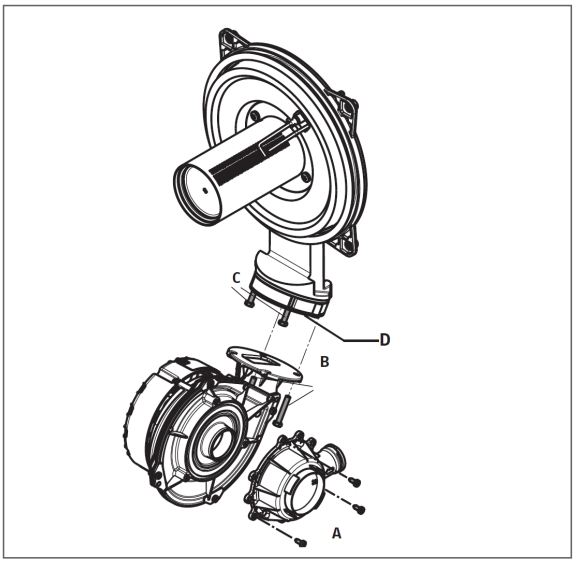

Αποσυναρμολόγηση εναλλάκτη

- Εκτελέστε τη διαδικασία αφαίρεσης των εξαρτημάτων σύμφωνα με τις οδηγίες του κεφαλαίου «ΑΠΟΣΥΝΑΡΜΟΛΟΓΗΣΗ ΤΗΣ ΜΟΝΑΔΑΣ ΚΑΥΣΗΣ»
- Λασκάρετε τα παξιμάδια των 2 γραμμών (A και B) (εικ. 28).
- Βγάλτε τα ελατήρια (C) (εικ. 28) για να αφαιρέσετε τις 2 γραμμές (A και B) Αφαιρέστε τον σωλήνα αποστράγγισης συμπυκνωμάτων (D) (εικ. 28)
- Ξεβιδώστε τις 4 βίδες (E) (εικ. 28) που στερεώνουν τον εναλλάκτη στη βάση του
- Βγάλτε τον εναλλάκτη.
- Μετά το τέλος της διαδικασίας, τοποθετήστε όλα τα εξαρτήματα με την αντίστροφη σειρά.
- Δώστε ιδιαίτερη προσοχή στην τοποθέτηση των γραμμών (A και B) (εικ. 28). Χρησιμοποιήστε μια λαβίδα στη βάση της διαμόρφωσης των σωλήνων για να αποφύγετε για να μην εισχωρήσουν υπερβολικά οι συνδέσεις του εναλλάκτη
- Αποκαταστήστε την ηλεκτρική τροφοδοσία και την παροχή αερίου στον λέβητα.

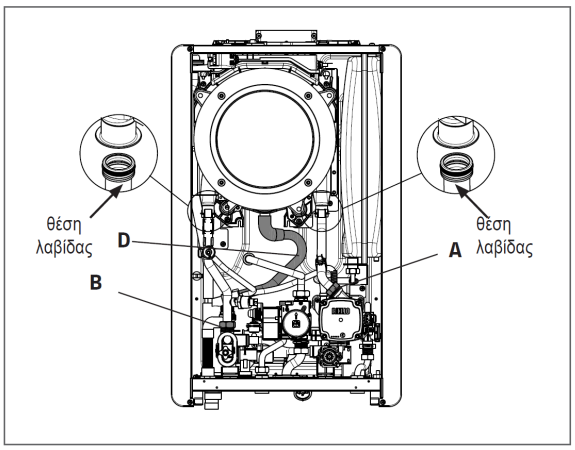

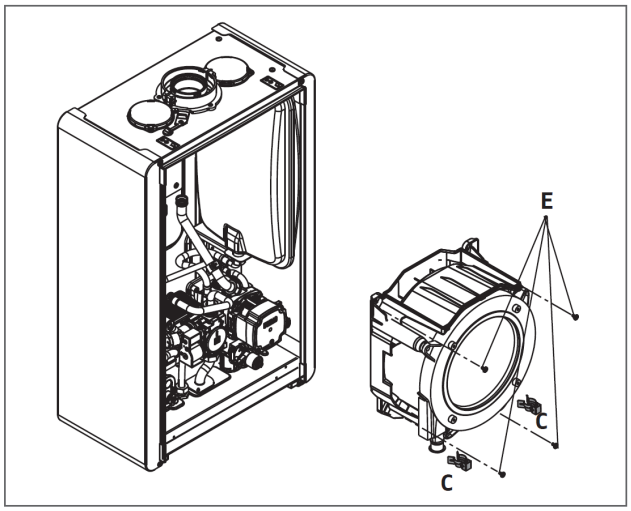

Μετά την ολοκλήρωση των διαδικασιών, τοποθετήστε τα εξαρτήματα με την αντίστροφη σειρά.

Αφαίρεση μονωτικού πάνελ του επιβραδυντή

- Εκτελέστε τη διαδικασία αφαίρεσης των εξαρτημάτων σύμφωνα με τις οδηγίες του κεφαλαίου «ΑΠΟΣΥΝΑΡΜΟΛΟΓΗΣΗ ΤΗΣ ΜΟΝΑΔΑΣ ΚΑΥΣΗΣ»
- Προστατέψτε το κάτω μέρος των εσωτερικών σπειρών του εναλλάκτη έτσι ώστε στις επόμενες ενέργειες να μην πέσει σκόνη και υπολείμματα του μονωτικού πάνελ στο εσωτερικό τους.
- ΤΑ ΧΑΡΑΚΤΗΡΙΣΤΙΚΑ ΤΟΥ ΥΛΙΚΟΥ ΔΕΝ ΚΑΘΙΣΤΟΥΝ ΑΝΑΓΚΑΙΑ ΤΗ ΧΡΗΣΗ ΜΕΣΩΝ ΑΤΟΜΙΚΗΣ ΠΡΟΣΤΑΣΙΑΣ, ΩΣΤΟΣΟ, ΓΙΑ ΤΗΝ ΑΣΦΑΛΕΙΑ ΣΑΣ, ΣΥΝΙΣΤΑΤΑΙ Η ΧΡΗΣΗ ΜΑΣΚΑΣ, ΓΑΝΤΙΩΝ ΚΑΙ ΓΥΑΛΙΩΝ ΠΡΟΣΤΑΣΙΑΣ.
- Με τη βοήθεια μιας λάμας, κόψτε το μονωτικό πάνελ για αντικατάσταση σε απόσταση περίπου 60 mm από την περιφέρεια.
- Ανασηκώστε και αφαιρέστε τα 2 κομμάτια του πάνελ από τη θέση τους.
- Το πάνελ είναι στερεωμένο με ένα ελατήριο. Αν κατά τη διαδικασία της αφαίρεσης το ελατήριο παραμείνει στερεωμένο στον πείρο του, αφαιρέστε το, ξεβιδώνοντάς το ή αν έχει καταστραφεί, με μια πένσα.
- Καθαρίστε με τυχόν υπολείμματα υλικού από τις σπείρες του εναλλάκτη και τη βάση του επιβραδυντή.
- Τοποθετήστε το νέο μονωτικό πάνελ του επιβραδυντή κοντά στη βάση και πιέστε το στο κέντρο για να εφαρμόσει καλά.
- Μετά το τέλος της διαδικασίας, τοποθετήστε όλα τα εξαρτήματα με την αντίστροφη σειρά.
- Αποκαταστήστε την ηλεκτρική τροφοδοσία και την παροχή αερίου στον λέβητα.

Αποσυναρμολόγηση σιφονιού

- Διακόψτε την ηλεκτρική τροφοδοσία μετακινώντας τον γενικό διακόπτη της εγκατάστασης στη θέση «OFF».
- βγάλτε τους 4 σωλήνες σιλικόνης όπως στην εικ. 1
- βγάλτε τον σωλήνα συλλογής συμπυκνωμάτων (εικ. 2)
- ξεβιδώστε το σύστημα SRD (εικ. 3)
- Ξεβιδώστε τη βίδα **(A)** και αφαιρέστε το έλασμα **(B)** όπως στην εικ. 4
- Βγάλτε το εσωτερικό τμήμα **(C)** του σιφονιού όπως στην εικ. 5

Μετά την ολοκλήρωση της διαδικασίας, τοποθετήστε τα εξαρτήματα με την αντίστροφη σειρά και βεβαιωθείτε για τη σωστή τοποθέτηση της τσιμούχας και του δακτυλίου στεγανότητας.

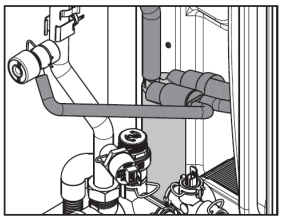

εικ. 1

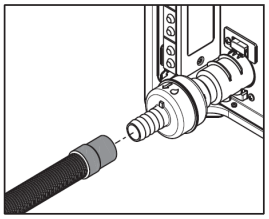

εικ. 2

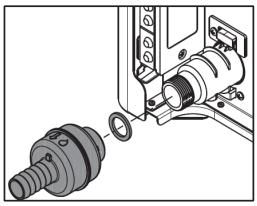

εικ. 3

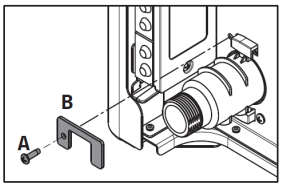

εικ. 4

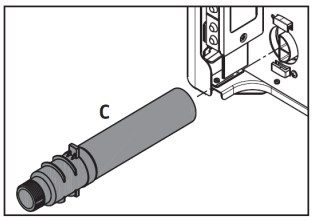

εικ. 5

[IT] - RANGE RATED - EN483

Η τιμή βαθμονόμησης της θερμικής ισχύος σε θέρμανση είναι_____kW που ισοδυναμεί με μέγιστη ταχύτητα του ανεμιστήρα σε θέρμανση_____σ.α.λ.

Ημερομηνία __/___/

Υπογραφή _____

Αριθμός σειράς λέβητα_____

RIELLO

RIELLO S.p.A.
Via Ing. Pilade Riello αριθ. 7
37045 - Legnago (VR)
www.riello.it

Δεδομένου ότι η εταιρεία αποσκοπεί στη συνεχή βελτίωση των προϊόντων της, η αισθητική, οι διαστάσεις, τα τεχνικά χαρακτηριστικά, ο εξοπλισμός και τα βοηθητικά εξαρτήματα μπορεί να διαφέρουν.